GF Piping Systems

+GF+

FORUM

Nordisk Nyhedsbrev

20/Sommer 2018

Innovative produkter og kundetilpassede rørsytemer

Læs om vores nye system COOL-FIT 4.0 kølesystem til minus-temperaturer samt udendørsinstallation og se eksempler på customizing løsninger vi har lavet til vores kunder. Skal vi også finde en løsning til dig?

Kære læser,

Hjertelig velkommen til en ny og spændende udgave af GF's Nordiske Nyhedsbrev FORUM.

"Vi skal tilbyde vores kunder optimale og økonomiske tekniske løsninger, med produkter, tjenester og kundeservice i høj kvalitet." Således begynder teksten i GF's vision og således ønsker vi også at vores kunder opfatter os.

Digitale værktøj skaber nye muligheder for effektive processer. I dette nummer præsenterer vi en række interessante løsninger for at skabe værdi på forskellige stadier af et systems livscyklus.

"**Track & trace**" er vores løsning på hvordan vi giver vores kunder mulighed for at have fuld kontrol over gennemførte svejsninger i et ledningsnet og præcis geografisk overblik (på ±1 cm) hvor de enkelte samlinger findes.

Du kan også finde mere information om vores digitale produktbibliotek (**BIM** – Building Information Modeling) for økonomisk designudvikling.

Vi præsenterer desuden et revolutionerende system (Hycleen), som bidrager til at eliminere spredning af legionellabakterier i drikkevandssystemer, seneste produktnyheder fra Signet og meget andet. Med andre ord innovative tilbud, hvilket forhåbningsfuldt er interessant læsning.

Vi vil også benytte lejligheden til at takke Lars Englesson, som nu efter mere end 40 fremgangsrige år inden for koncernen har valgt at gå på pension.

Den 1 januar 2018 overtog undertegnede ledelsen i Georg Fischer AB og jeg er meget taknemlig for den introduktion og support jeg modtog fra Lars i overgangsperioden. Sammen med alle kollegaer fra de Nordiske selskaber ønsker vi ham en meget velfortjent pension.

Vi ønsker en spændende læseoplevelse med FORUM 20.

Venlig hilsen
Martin Sylvén, VD
Georg Fischer AB

Dele af den nordiske ledelse var samlet i Marbella, Spanien til det årlige managementmøde. Til venstre Kim Blicher fra Danmark og til højre Martin Sylvén fra Sverige.

Hycleen DES 30

I Danmark blev 170 personer smittet med legionella i 2016. I 2015 var tallet 185 personer.

Kontinuerlig opretholdelse af rent drikkevand er i modsætning til det, der ofte antages, stadig en udfordring i nye boliger og kontorbygninger, hoteller, hospitaler, plejehjem og klinikker.

Sygdomsudvikling

De nyligt publicerede tal omfatter kun de mest alvorlige tilfælde som krævede medicinsk behandling. Antallet af personer med mild legionellasygdom (Pontiac feber) som ikke er rapporteret er sandsynligvis endnu højere. Trods antibiotikabehandling er dødligheden fortsat høj for denne sygdom, med 5-10% af tilfældene.

Legionella kan forhindres med GF's Hycleen DES 30

Hycleen DES 30

Hycleen DES 30 anvender kroppens eget system for infektionsbekæmpelse nemlig immunsystemet: Hvide blodceller dræber indvaderende bakterier og virus med en oksiderende opløsning som indeholder hypokloritsyre (HOCl), som er et af de stærkeste naturlige desinfektionsmidler. Desinfektionseffekten af anolytprocessen baseres på samme princip.

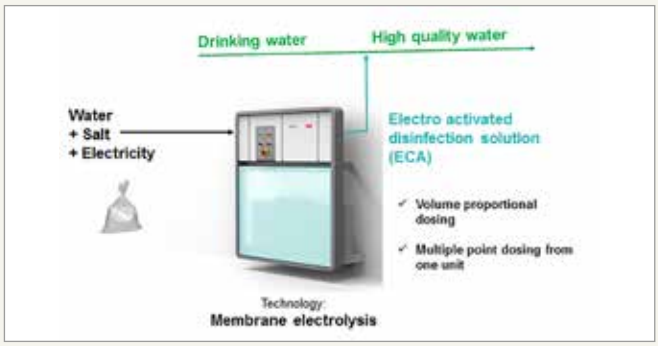

Elektroaktivering (ECA)

ECA (Anolyt) er meget effektiv mod bakterier og virus etc. Det har en depoteffekt, nedbryder biofilm, og forhindrer derfor rekontaminering. **Mikroorganismer har ingen chance for at overleve og har derfor heller ikke nogen mulighed for at udvikle modstand.**

ECA har ingen korrosionseffekt på GF produkter. Hycleen er et fuldautomatiskt system, med meget lave driftsomkostninger.

Hvordan fungerer systemet?

ECA anvender vand, salt og elektricitet. ECA består af hypokloritsyre som er det mest potente/kraftfulde naturlige desinfektionsmiddel, (se her over). Opløsningen pumpes ud i rørsystemet med en proportionel dosering i meget små mængder, hvilket gør at vandkvaliteten altid er perfekt og at vandet altid kan drikkes dag og nat.

Fakta

Legionella pneumofili er ansvarlig for 90% af infektionerne og overføres via aerosoler (vandtåge). Legionella formerer sig i vand ved temperaturer mellem 25 og 45° C (optimalt ca 37° C) og overlever mellem 5 og 55° C.

Legioinella formerer sig i vand ved temperaturer mellem 25-45° C og overlever mellem 5-45° C.

BIM bibliotek for problemfri designudvikling

Ingeniørarbejde er i mange år blevet udført ved hjælp af digitale designværktøjer. Revit er blevet standarden til 3D modellering i byggebranchen. Driftskompatibilitet og designfunktioner i arkitektur, byggekonstruktioner og MEP (Mekanisk, Elektrisk & VVS), gør Autodesk Revit til det bedst egnede værktøj til BIM (Bygnings Information Modellering).

+ Reducér omkostninger med vores BIM bibliotek

Building Information Modeling (BIM) er en proces til design, bygning og vedligehold af et projekt med brug af en intelligent 3D-model. BIM handler om at alle i et projekt har forståelsen af bygningen gennem brug af en digital model. BIM bidrager til at strukturere projektoplysninger, forbedre integrationen, reducere omkostninger og kortere byggetider.
Inden 2025 "kommer en fuldskala digitalisering til at medføre årlige globale omkostningsbesparelser" *

13 – 21% i design-, teknik-, og konstruktionsfasen

10 – 17% i driftsfasen

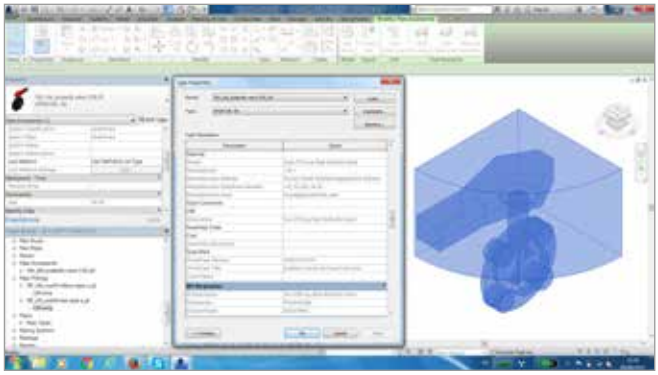

Autodesk Revit anvender COOL-FIT rørsystem

* Digital Engineering og Konstruktion: Den Transformative kraft i Building Information Modeling, Boston Consulting Group. Udgivelsesår: 2016

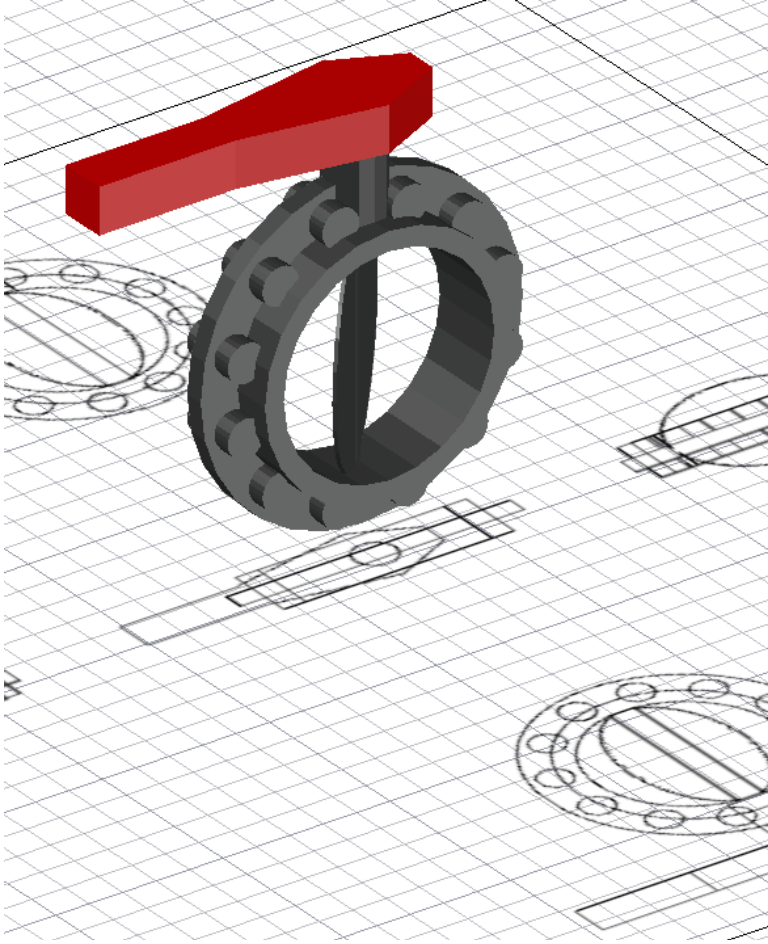

Fordele

- GF's optimerede Revit sortimenter kan anvendes i forskellige projektfaser, eftersom de ikke er tunge men alligevel indeholder tilstrækkeligt med data
- Pakkeløsning
  - Komplet materialeliste
  - Komplet sortimentoversigt og enkel kopiering til et bestemt projekt
- Ægte indbygningslængder
- Inkluderer artikel- eller varenr. og forklaringer
- 3D frirum
- Kan anvendes til mm og tomme systemer

Download bibliotek fra:
gfps.com/bim

+GF+

Digital Plant Design bibliotek sikrer øget produktivitet og nøjagtighed

Software til rør- og anlægsdesign er relativt uafhængig af de klassiske 3D CAD tegninger. Special-software fra store engineering softwareleverandører som Intergraph og AVEVA bruges til at skabe anlægsdesign samt modellere udstyr, strukturer og kommunikation.
GF tilbyder digitale biblioteker til følgende software-leverandører:

Intergraph SmartPlant Isometrics

Udfør rørtegninger hurtigt, nemt og præcist. Træk bare et rør, tilføj komponenter (flanger, ventiler, pakninger og/eller bolte), dimensionér rørledningen og lad SmartPlant Isometrics gøre resten.

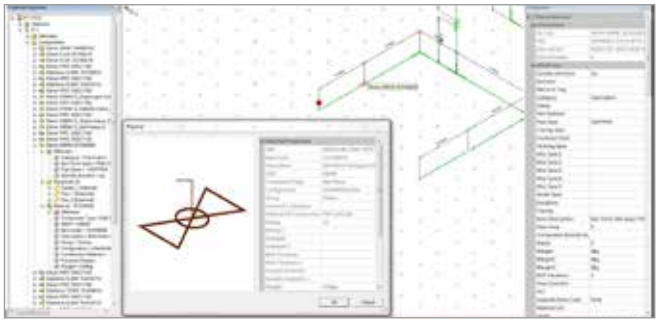

SmartPlant Isometrics anvender ecoFIT rørklasser.

AVEVA PLANT PDMS 3D

Tilbyder alt potentiale til projektering, design og byggeprojekter, offshore og onshore. Træk bare rørsystemet, tilføj fittings, tilbehør og færdiggør designet.

AVEVA PLANT PDMS 3D, rørsystem med PROGEF-systemets katalogdata.

Intergraph Smart 3D

Tilbyder alle faciliteter, der er nødvendige til at designe faciliteter, marine- og materialhåndteringsfaciliteter, og bevarer derefter sine 3D-modeller "bygget".

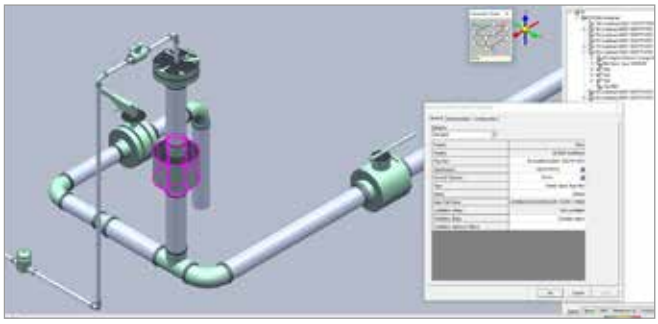

Smart 3D ventil baseret på dele fra GF.

AVEVA PLANT E3D

Er den nyeste version af konstruktions-design, der opfylder brugerens krav til et komfortabelt software til projektplanlægning. Dette gør det muligt at arbejde parallelt med projekter konstrueret i AVEVA PLANT PDMS 3D.

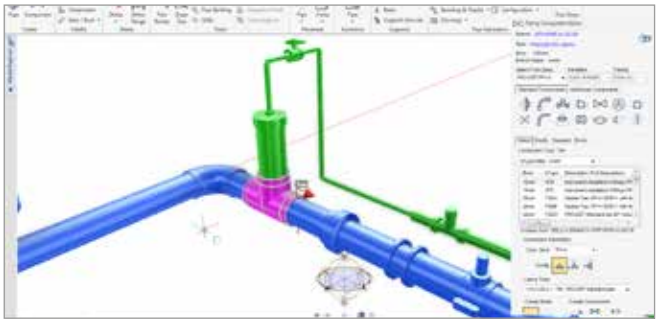

AVEVA PLANT E3D, rørsystem med PROGEF systemets katalogdata.

Fordele

Konstruktionsdesign

Anlægskonstruktører kan downloade rør-komponenter "CAD data" og bruge det direkte i deres design.
Dette reducerer tid og kræfter, samtidig med at konstruktionens nøjagtighed og integritet sikres.

EPCs

kan se specifikationer for rørkomponenter, planlægge og udføre effektive indkøb og installation. Dette understøtter lean supply aktiviteter og eliminerer mangler og returbehov.

Ejere

kan få adgang til nøjagtige komponentspecifikationer og bruge disse til at planlægge og udføre vedligeholdelsesaktiviteter effektivt. Dette reducerer nedetid på anlægget, understøtter sikre, effektive og rentable aktiviteter.

+GF+

Ny Signet 9950 SmartPro® to-kanals transmitter

Nu kan man tilslutte to sensorer til 9950 SmartPro transmitteren

9950 SmartPro Transmitter er en enkel tilgang til modularitet

Vælg mellem enten DC eller AC/DC forsyning, og 9950 er klar til brug ved levering med to passive 4-20 mA output som standard.

Med valgfri relæmoduler og binære indgange kan 9950 fungere som en to-kanals controller. Med indbygget ur og kalender, samt afledte funktioner og avanceret relæoperation er der adskillige muligheder for konfigurationer der matcher den foreskrevne applikation.

- Uafhængig to-kanals multiparameter som for eksempel flow, pH, ledningsevne, resistivitet, tryk, temperatur, niveau, volumen, saltholdighed, iltindhold og andre 4- 20mA enheder.
- Tilgængelig i to spændingsversioner: 12-32 VDC
- og 100-240VAC/12-32 VDC.
- To passive 4-20 mA output er standard
- Mulighed for tilbygning af 4 relæer, enten solid state eller dry contact.
- Avanceret Boolsk relælogik
- Afledte funktioner såsom ratio, differens, sum, %
- afvisning, og måling af effektivitet i et omvendt
- osmose anlæg
- Indbygget ur og kalender til planlægning af procesforløb.

Vælg de to måletyper du har brug for ud fra de mange muligheder: Flow, pH, ORP, Conductivity, Resistivity, Pressure, Temperature, Level, Volume, Salinity, Dissolved Oxygen, Other (4 to 20 mA)

+GF+

2751 pH/ORP
Smart sensorelektronik

Omfattande analytisk produktlinie, diagnostikfunktion og mulighed for Easycal funktion.

Ny Signet 2751 pH/ORP sensor som sammen med enten 9900 Smartpro ® Transmitter (Gen IV), 9950 to-kanals transmitter, eller Signet 0486 Profibus Concentrator giver en bedre ydeevne, mulighed for diagnosticering af sensor samt Easycal.

2751 pH/ORP

+ Kontrol af sensorens tilstand via automatisk måling af glasimpedansen.

+ Mulighed for udførelse af Easycal med 9900 (Gen IV) eller 9950 to-kanals transmitter samt læse memory-chip som er installeret i sensoren.

+ Memory-chippen gemmer løbende driftsinformation som for eksempel min/max pH og min/max temperaturer med enten 9900 (Gen IV) eller 9950 to-kanals transmitter.

+ Kompatibel med eksisterende 8900, 9900 og 9950 instrumenter

+ **Leveres i tre versioner:**
  - In-line (2751-1)
  - In-line med EasyCal (2751-2)
  - Til nedsænkning (2751-3, 2751-4)

+GF+

PVDF rørsystem klar til leverace.

Vi hjælper dig hele vejen

Kundetilpassede løsninger fra en leverandør

Work smarter not harder, er en af tidens udtryk. Få GF til at hjælpe dig med smarte løsninger hvor vi leverer den færdige løsning som kun skal tilsluttes til jeres rørsystem. Her præsenterer vi forskellige løsninger som vi har leveret i de seneste år. Alt kan lade sig gøre. Intet er for småt og intet er for stort.

Customizing / kundetilpassede løsninger

Der er en øget trend fra kunder som ønsker at få hjælp til at sammensætte vores produkter til rørsystemer iht. til kundens tegning. Fordelen for kunden er, at alt kommer fra sammen sted, og vi har ansvaret for samlingen af komponenterne, samt en egen øget produktivitet, da GF som "underleverandør" kan leverere OTIF, til aftalt tid, komplet leveret eller iht. fastlagt leveringsskema.

Foruden at GF producerer rør, fittings, manuelle- og automatiske ventiler samt måle- og kontroludstyr, har vi også egne samlingsteknikker til alle materialer fx. IR- og BCF-svejsning til PE, PP og PVDF og Tangit klæbesystem som også er udviklet af GF til PVC, PVC-C og ABS.

I Norden har vi et servicecenter i Avesta, Sverige på 1300 kvm hvor vi laver kundetilpassede rørsystemer (customizing). I Schaffhausen, Schweiz har vi yderligere et servicecenter, hvor vi også kan lave egne konstruktioner baseret på kundens egne dokumenter med CAD tegning.

I Danmark og Norge findes også værksteds- og servicefaciliteter, så her har man også mullighed for at udføre customizing. Du er velkommen hos os med din forespørgsel!

Bukkede PVDF emner bliver IR svejst. Svejse/køletid pr. samling for d63 er mellem 4 og 9 minutter afhængig af omgivelsestem-peratur.
Svejst på den nye IR-110 A.

Bypass installation

3-vejskuglehaner i PVC med PE tilslutninger, samt ELGEF Plus elektrosvejsemuffer. Overgang til metal.

Instrumenttilslutning

PE-rør med påsvejst adaptor samt elektrosvejsede overgange til metal.

Syregenvindingsudstyr

DIASTAR PVDF membranventiler og PVDF rørsystem. IR-svejst og monteret på stålramme.

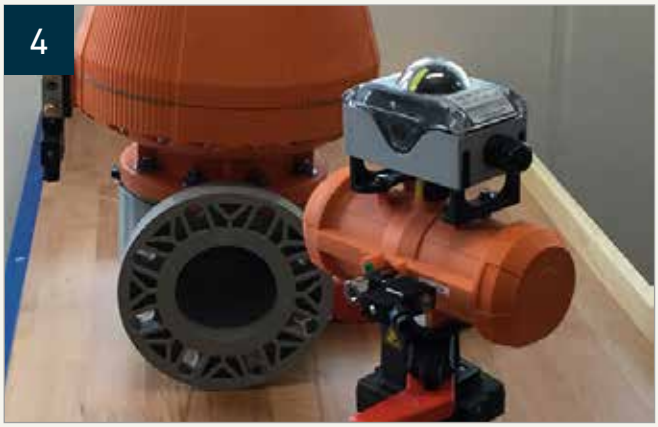

Ventiler til røgrensningsanlæg på kraftvarmeværk

For at sikre en hurtig leverance bestilte GF komponenterne og stod for samling og funktionstest af delene.

PE Installation til brandslukningsudstyr

14 stk. vinkler med overgang til flange som skulle anvendes til brandslukningsudstyr. Kunden kom med håndtegning

+ FM godkendt installation
+ Trykprøvet ved 18 bar i en time

Rørsystem i PP-n

Præfabrikeret rørsystem med vulstfri svejsning, såkaldt BCF svejsning. Rørsystemet levereres med materiale-certifikat.

Elektrosvejsning i store dimensioner ”Peace of mind”

Efterspørgslen efter ELGEF Plus elektrosvejsemuffer fra GF vokser kontinuerligt. De nye muffer med aktiv forstærkning fra d355mm til d800mm i SDR11 og SDR17 fortsætter med at overbevise kunderne.

Aktiv forstærkning

Efterspørgslen efter ELGEF Plus elektrosvejsemuffer fra GF vokser kontinuerligt. De nye muffer med aktiv forstærkning fra d355mm til d800mm i SDR11 og SDR17 fortsætter med at overbevise kunderne.

Aktiv forstærkning (rør-i-rør teknik) indebærer, at mufferne har en stor tolerance, hvilket er en stor hjælp når muffen skal på røret før svejsningen. Under produktionen ekspanderes yderrøret via en konisk adaptor og presses ned over inderrøret med stor kraft. Når man siden hen starter svejseprocessen (opvarmer muffen) vil yderrøret pga. af sin plastiske hukommelse arbejde tilbage til sin oprindelige dimension og presser på den måde hele muffen ind mod røret og fjerner gabet uden nogen form for specialværktøj – genialt!

Hertil skal ligges sikkerheden med den totale svejsekontrol med MSA 2.0-4.0 elektrosvejsemaskinerne og Weld-in-one som giver fuldstændig svejsekontrol og mulighed for geopositionering, så forstår man at systemet giver ” Peace of Mind” – ro i sindet!

Projekter

Her følger kort to projekter hvor ovennævnte faktorer har bidraget til at indkøber/entreprenør og slutkunden er særdeles tilfredse med vores ELGEF Plus elektrosvejsemuffer i store dimensioner og vil anvende dem i fremtidige projekter.

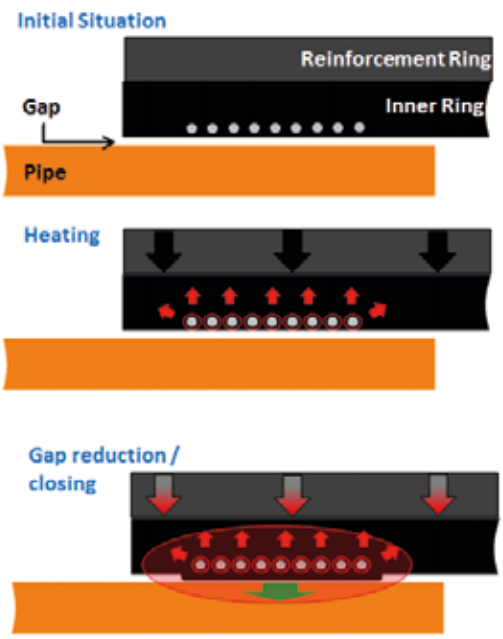

Illustrationen for oven beskriver svejseprocessen, hvor kobbertråde opvarmer det omgivende PE materiale som smelter sammen til en sikker samling under pres fra det udvendige rør som giver den aktive forstærkning.

SE EN

Scan QR koden og se hvor let det er at montere ELGEF Plus mufferne med aktiv forstærkning.

Erfaring med store dimensioner i PE

Finland: Udvidelse af vand distributionsledning

Projekt: Utti-Keltakangas Water - udvidelse af distributionsledning: d560mm
Applikation: Distributionsledning til vand
Ejer/Slutbruger: Kymen Vesi, Kotka
EPC: Kreate Oy/ Lännen Alituspalvelu Oy
Produkter:
150-200 stk ELGEF Plus muffer, d560 mm
15 stk Topload anboringsbøjler, d560/d315

d560 Topload anboringsbøjle med d315 afgang monteres med TL315 Installationssæt, som både skraber røret og fikserer anboringsbøjlen under svejsningen.

Sverige: Rørsystem d710 mm i PE100

Projekt: SCA Ortviken, Papirmølle
Installation: Proceskøling
Ejer/Slutbruger: SCA Ortviken
EPC: NCC
Produkter: Muffer 40 stk d710 mm ELGEF Plus

Tilfredse GF ansatte som onsite har undervist NCC montører i svejsning.

Kvalitetsstyring med track & trace

Nu tilbyder GF at du kan samle alle data om dit rørsystem i et webbaseret program. Alle data om hvert unikt produkt fra produktionsdato til hvem som har monteret det og hvor produktet befinder sig med en præcision på ± 1 cm.

Nu er det muligt at få styr på alle detaljer i dit ledningsnet. Alle elektrosvejsefittings har en unik QR kode. Når man skal svejse fittingen og scanner produktet med GF's Trace app bliver alle data om produktet registreret (svejseparameter og sporbarhed), dato for svejsning, svejse-ID, gps-data. Alle disse data er straks til rådighed på det webbaserede software, så den ansvarlige for ledningsnettet har hele tiden det fulde overblik.

Unik QR koder

Alle elektrosvejsefittings leveres med en unik QR kode som indeholder alle data om produktet. Dvs. dimension, svejsetid, køletid, sporbarhed etc.

Label fra d63 elektrosvejsemuffe med QR kode og svejsedata.

Omfattande app & webplatform

+ Den bedste måde at styre installationerne på byggepladsen.
+ Vær forberedt på arbejdet før opstart.
+ Data kan indlæses på flere måder og der er flere muligheder for opgradering.

Få bedre styr på dit ledningsnet

+ Eliminér papirarbejdet og få en mere enkel planlægning.
+ Live overvågning af igangværende installationer.
+ Del visninger så beslutningsprocessen bliver hurtigere og nemmere.

Fremmer kvalitetsinstallationer

+ Dokumentér dine svejseprocedurer, noter fra installationer, fotos.
+ Forstå hvordan montøren arbejder.
+ Spor alle data om installerede produkter og igangværende projekter fra kontoret.

Enkel og pålidelig data management

+ Registrerer og arkiverer dine arbejds- og svejsedata.
+ Anvend geo positionering og online platform til planlægning.
+ Overvåg dine installationer og optimér dine fremtidige planer.

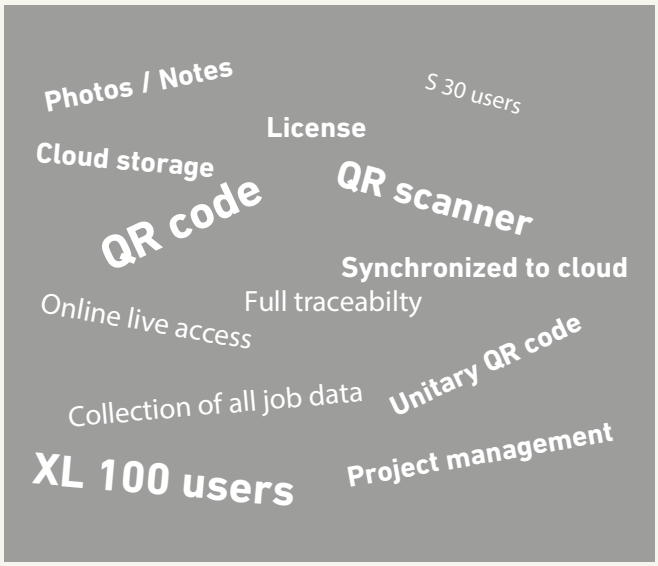

+GF+

Peace of mind
Cloud storage
Quality assurance
GF NDT Certificate
Server synchronization
Jobsite monitoring
Geo mapping
MSA compatibility
Secure platform
Full access
Geo position +/- 10cm
Jobsite data synchronization
Welding certificates
Document synchronization

Anvend vores gratis app som fungerer med både IOS og An-droid.

Web platform

Den ansvarlige for ledningsnettet har ro i sindet, da man hele tiden har det fulde overblik på en sikker web baseret platform. På Track & Trace platformen kan man se igangværende og kom-mende projekter. Det er også muligt at søge på tidligere installationer, hvor der kan sorteres på mange forskellige para-metre f.eks. tegnings-nr., produkt, montør, dato etc.'

Geo positionering

Hele systemet arbejder i real-time så alle data er hele tiden opdateret og så snart montøren er færdig med svejsningen kan den geo-lokaliseres med en præcision på ± 1 cm.

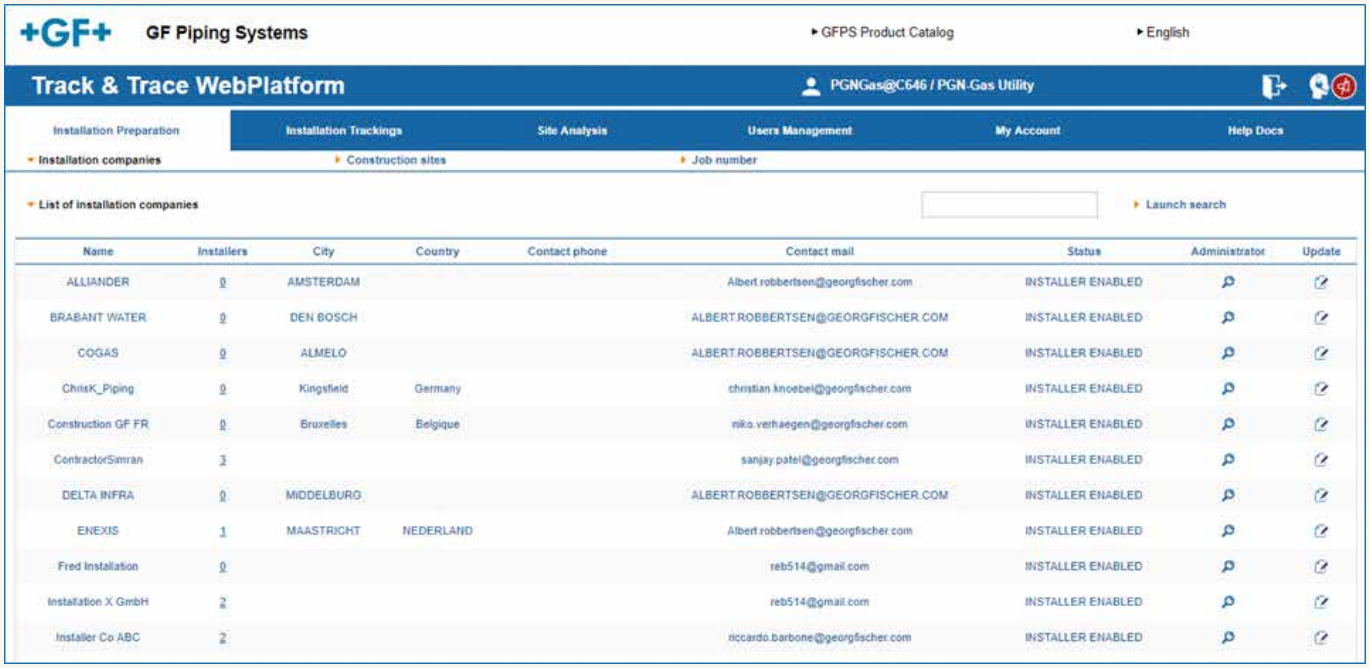

Name	Installers	City	Country	Contact phone	Contact mail	Status	Administrator	Update
ALLIANDER	0	AMSTERDAM			Albert.robbertsen@georgfischer.com	INSTALLER ENABLED		
BRABANT WATER	0	DEN BOSCH			ALBERT.ROBBERTSEN@GEORGFISCHER.COM	INSTALLER ENABLED		
COGAS	0	ALMELO			ALBERT.ROBBERTSEN@GEORGFISCHER.COM	INSTALLER ENABLED		
ChrisK_Piping	0	Kingsfield	Germany		christian.knoebel@georgfischer.com	INSTALLER ENABLED		
Construction GF FR	0	Bruxelles	Belgique		niko.verhaegen@georgfischer.com	INSTALLER ENABLED		
ContractorSimran	3				sanjay.patel@georgfischer.com	INSTALLER ENABLED		
DELTA INFRA	0	MIDDELBURG			ALBERT.ROBBERTSEN@GEORGFISCHER.COM	INSTALLER ENABLED		
ENEXIS	1	MAASTRICHT	NEDERLAND		Albert.robbertsen@georgfischer.com	INSTALLER ENABLED		
Fred Installation	0				reb514@gmail.com	INSTALLER ENABLED		
Installation X GmbH	2				reb514@gmail.com	INSTALLER ENABLED		
Installer Co ABC	2				riccardo.barbone@georgfischer.com	INSTALLER ENABLED		

Track & Trace programmet giver det samlede overblik over rørsystemet. Se kommende projekter, sortér data efter produkter, instal-latører etc.

COOL-FIT 4.0

GF følger nu op på succesen med COOL-FIT 2.0, og introducerer COOL-FIT 4,0 til udendørsinstallationer samt køleapplikationer ved minustemperaturer

Efter en succesfuld introduktion af COOL-FIT 2.0 til in-dendørs køleinstallationer kan GF introducere COOL-FIT 4.0 som også kan anvendes til udendørs installationer.

Fordele

COOL-FIT 4.0 til udendørs installation

Vi starter med at introducere rør og muffer i dimensionerne d160 og d225 hvor fokus er på udendørs aircondition installationer. Systemet er stadigvæk baseret på sekundære kølemidler (vand, brine og glykolbaserede væsker) og med COOL-FIT 4.0 kan medietemperaturen nu, takket være en isoleringstykkelse på 44mm, være ned til -50° C.

Tekniske håndbøger

GF tilbyder en komplet teknisk dokumentation af både COOL-FIT 2.0 og COOL-FIT 4.0 systemerne. Hent begge håndbøger på vores app GF Nordic eller via hjemmesiden.

Online beregningsværktøj

Anvend hele værktøjskassen og foretag dine egne til køleberegninger til COOL-FIT 2.0 og 4.0. Værktøjskassen tillader beregning og sammenligning af mange vigtige designkriterier, f.eks. trykfald, varmetab osv. For fuld adgang til alle beregninger skal brugeren registreres.

BIM/CAD

GF tilbyder på BIM og CAD biblioteker på begge COOL-FIT systemer. Data kan downloades fra vores hjemmeside www.gfps.com. Her i bladet kan du læse mere om vores samlede BIM tilbud.

Hent de tekniske håndbøger for COOL-FIT 2.0 og COOL-FIT 4.0 i GF Nordic app'en eller på hjemmesiden.

COOL-FIT 4.0 i d160 & d225

Nu introduceres de første dimensioner af COOL-FIT 4.0 til air-condition systemer!

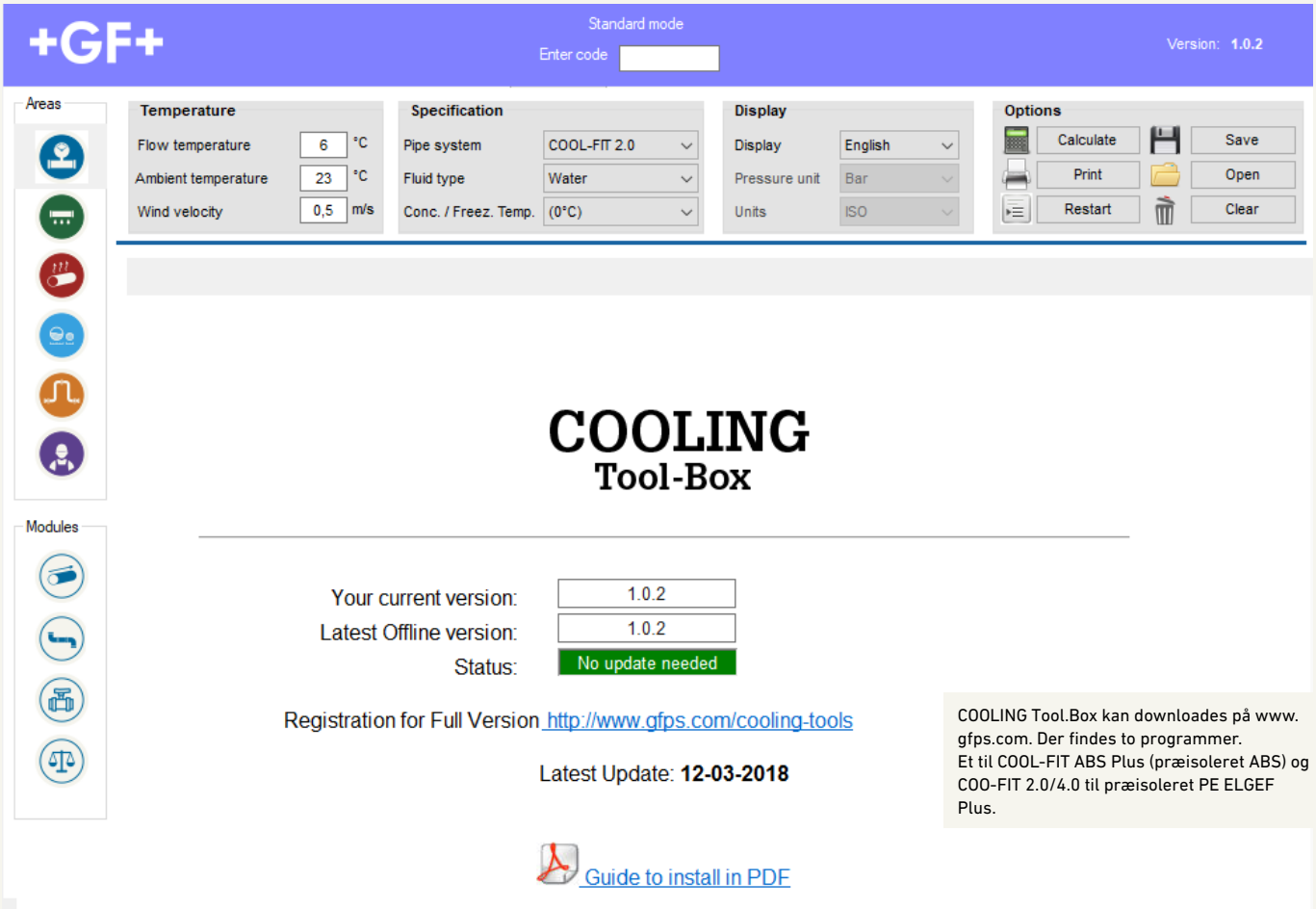

COOLING Tool.Box kan downloades på www.gfps.com. Der findes to programmer.
Et til COOL-FIT ABS Plus (præisoleret ABS) og COO-FIT 2.0/4.0 til præisoleret PE ELGEF Plus.

Vi har fornøjelsen at oplyse, at de første dimensioner af COOL-FIT 4.0 nu er blevet frigivet til markedsintroduktion. Det gælder for d160mm og d225mm præisoleret rør og muffer. Dette er det første, men vigtige skridt til at færdiggøre vores sortiment til air-condition installationer. Allerede nu findes COOL-FIT 4.0 PE Plus i dimensionerne d250- til d450.

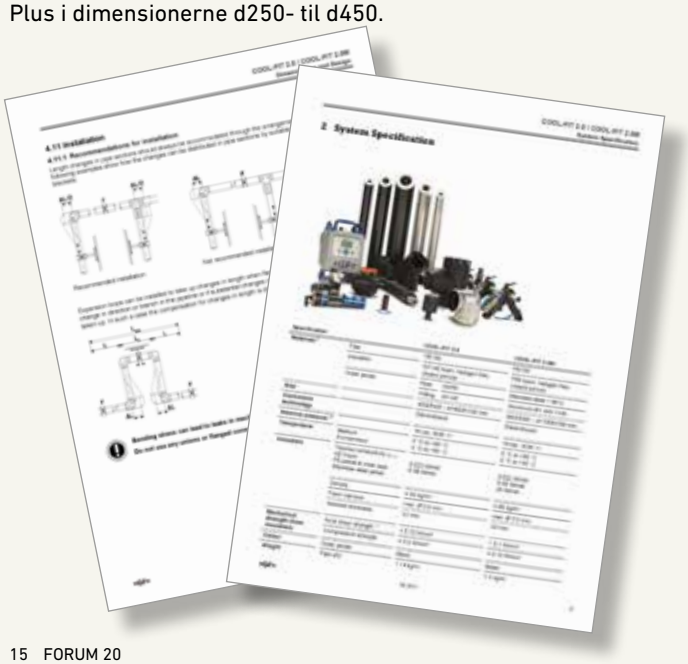

Erfaring

Vi møder gerne frem og deler ud af vores erfaring fra de første velgennemførte projekter med COOL-FIT 2.0. Vi hjælper også gerne med at udføre beregninger i COOLING Tool Box programmet.

50% Hurtigere installation
100% Korosionsfri
30% Højere energieffektivitet

+GF+

Deltag og vind

Konkurrence

Deltag og vind. Scan QR-koden med din smartphone eller tablet og besvar spørgsmålene. Du kan også gå direkte ind på hjemmesiden og finde konkurrencen under Nyheder. Her kan du også bestille informationsmateriale.
God fornøjelse med konkurrencen.

QR kode

Premier i FORUM nr. 20

1. Festina ur model Sport (1 stk.)
2. Lommelykt, Torch 5 Watt (2 stk.)
3. Termoflaske 0,3 liter (3 stk.)

Vinder i FORUM nr. 19

1. Præmie Swiss Chronograph
   Thomas Grønning - Verdo Vand, Randers, Danmark
2. Præmie Lommelygte
   Espen Hansen - Brødrene Dahl, Norge
   Lars Inge Pettersson – Atria Sverige AB, Sverige
3. Præmie Termoflaske
   Peter Lindh, Prio Teknik AB, Sverige
   Tommy Schultz – Sanistål, Danmark
   David Cartagena – Topsil Global Waters A/S, Danmark

Ny unik bolt-coating

Endegyldigt farvel til bolte som sidder fast

LUBO coating

Ny innovation inden for coating af bolte har inspireret os til at skifte til den nye LUBO coating. Med den nye coating vil slidtage og koldsvejsning mellem bolt og møtrik tilhøre fortiden.
Ødelagte bolte, sand mellem bolt og møtrik, alt dette betyder ingen ting længere eftersom møtrikken altid kan l ø s n e s med den nye LUBO bolt-coating.
Genbrug bliver enkelt, det vil aldrig mere være nødvendigt at anvende kobberpasta. LUBO coatingen er resistent mod basiske væsker, syrer og søvand.

CO_2 fodaftryk reduceres

Denne nye ikke-kemiske coating sænker betydeligt vores CO2 fodaftryk. Derudover er den også opnået en FDA godkendelse (Food and Drug Administration) for kontakt med fødevarer. LUBO coatingen er harmløs mod miljø og mennesker.

Skru møtrikken af en skæv bolt

Selv om bolten er blevet vredet skæv er det muligt at skrue møtrikken af.

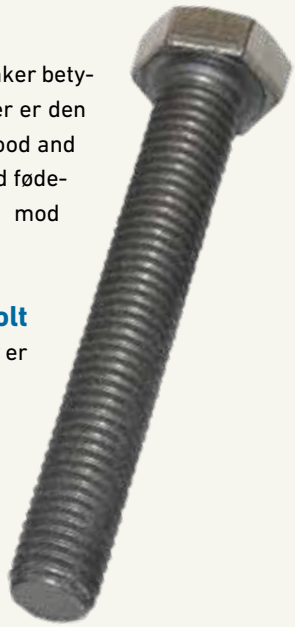

De nye bolte med LUBO coating indgår i produktionen fra 1. marts 2018.

Såfremt du ikke ønsker at modtage FORUM eller andet salgsmateriale fra GF i fremtiden bedes du ringe til os eller scanne QR koden for at framelde.
På forhånd tak.

Georg Fischer i Norden
www.gfps.com

Danmark

Georg Fischer A/S
Malervej 4
2630 Taastrup
Tel: +45 70 22 19 75
Fax: +45 70 22 19 76
info.dk.ps@georgfischer.com

Finland

Georg Fischer AB
Äyritie 12 a
01510 Vantaa
Tel: +358 9 586 5825
Fax: +358 9 586 5829
info.fi.ps@georgfischer.com

Norge

Georg Fischer AS
Rudsletta 97
1351 Rud
Tel: +47 67 18 29 00
Fax: +47 67 13 92 92
no.ps@georgfischer.com

Sverige

Georg Fischer AB
Liljeholmsstranden 5
11743 Stockholm
Tel: +46 8 506 77 555
Fax: +46 8 749 23 70
info.se.ps@georgfischer.com