sunnex®

LUMIUS

Lumius-serien er et "state of the art " produkt for krevende miljøer og har varierte bruksområder. Modellene i Lumius- serien kan utrustes med optikk for smal, normal og bred stråle for lysbilde, hvilket gjør dem tilgjengelig for ulike bruksområder fra verktøymaskiner til arbeidsbenker og kjøretøy.

Lumius- serien har den seneste LED- teknologien som gir både intensitet og kvalitet på lysbildet, samt fargegjengivelseindeks vel over 90. Fargetemperaturen er 4300K som er brukervennlig for krevende oppgaver. Den har lavt energiforbruk og lang levetid, tåler vibrasjoner, utstråler ingen varme i lysbildet og veldig lite varme fra lampehodet. Lampehodet er laget av aluminium for god varmetransport og beskytter mot slag og ytre påkjenninger. Lumius-serien finnes med fleksibel arm i forskjellige lengder samt Spot-version. En AC/DC plugin adapter finnes for forbindelse til 230 V. Adapteren har beskyttelsesklasse IP44

Lumius-serien IP65 er produsert for tunge industrimiljøer og andre områder der støv og fuktighet er vanlig. Typiske bruksområder er slipemaskiner, dreiebenker og drill, den fungerer også utendørs.

Lumius-serien DIM er spesial produsert som kartbordsbelysning til fartøy og andre kjøretøy. Den kan naturligvis også brukes til andre områder der varierende lysintensitet behøves. Typiske bruks-områder er skipsbroer og visuell inspeksjon av komponenter.

Funksjoner:

- Armlengden 50/70cm med eller uten dreieledd, spot-versjon
- LED levetid> 75.000h
- IP20/IP65
- Dimmbar til null, og den vil alltid starte på det laveste styrke
- 12-36VDC
- AC/DC-Adaptor 100-240/12V, IP44 finnes som tilbehør

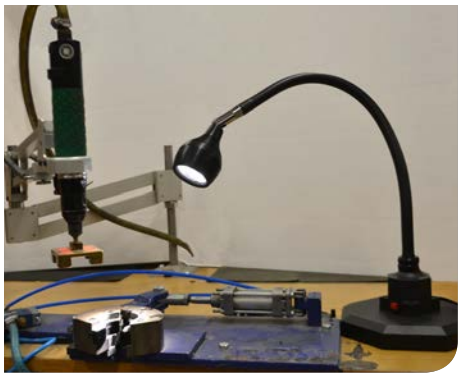

Bruksområder:

- Tung industri
- Kjøretøy
- Militære og marine miljøer, rødt glass finnes som tilbehør

Fordeler:

- Lang levetid
- Høy kvalitet på komponenter
- Høy kvalitet på lysbilde
- Høy fargegjengivelseindex
- Motstandsdyktig fleksibel arm
- Robust konstruksjon

LEN-Nortol
eikelundsv 21 0588 oslo

Tekniske Spesifikasjoner

Forsyningsspenning	12-36VDC, 2m cordset (100-240VAC Plugin AC/DC-adaptor finnes også i, IP44)
Strømforbruk	4 W
Armlengde	500 or 700 mm
Farge	Sort
Fargetemperatur	4 300K
IP-Klasse	IP20 or IP65
beskyttelsesklasse	Klasse III
Lysbildet	10° std, 25° or 40° Tilbehør
lyseffekt	260Lm, 14400Lx at 50cm distanse (10°)
Fargegjengivelseinde	CRI: 93
Vekt	
Levetid	>75.000h

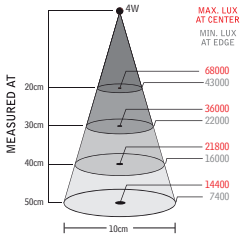

LM 4W, 10°

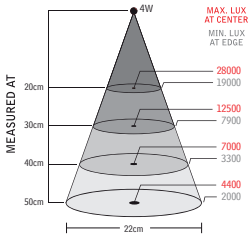

LM 4W, 25°

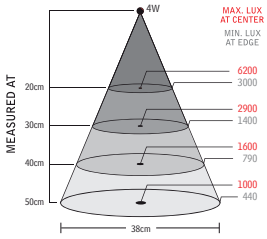

LM 4W, 40°

Model	Arm	Connection	Other	Part. no.
Lumius Flex	500 mm	12-36VDC		30010
			IP65	30013
			Dimmbar	30110
			Ledd	30015
			Ledd+ Dimmbar	30115
	700 mm	12-36VDC		30030
			IP65	30033
			Dimmbar	30130
			Ledd	30035
			Ledd + Dimmbar	30135
Solus 9 spot	40 mm	12-36VDC	Singel ledd	30011
			Dimmbar	30111

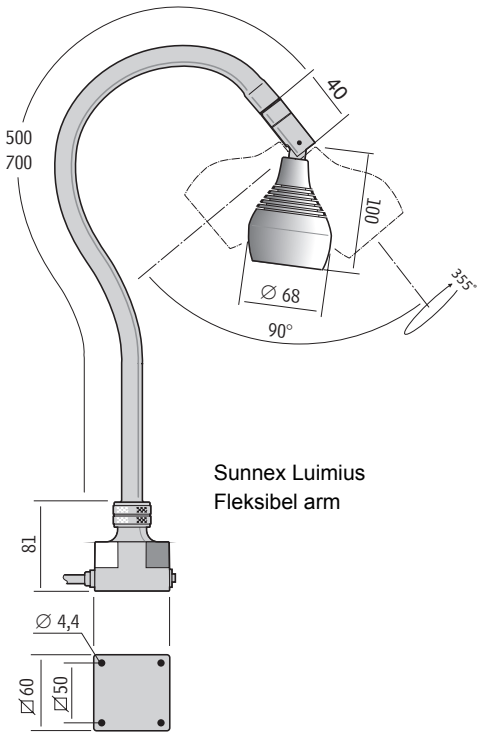

Sunnex Luimius
Fleksibel arm

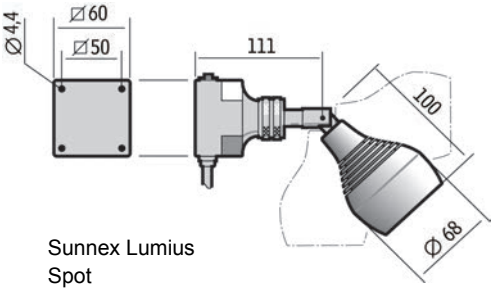

Sunnex Lumius
Spot

PSU (100-240V~)

Plug-in Adaptor for Europe 230V
33901

Monteringstilbehør

Magnetfot
14000

Bordfot
14015

Tvinge
14020

Veggfeste
14030

More info about
Accessories
See seperate leaflet
www.sunnex.se

LEN-Nortol
eikelundsv 21 0588 oslo