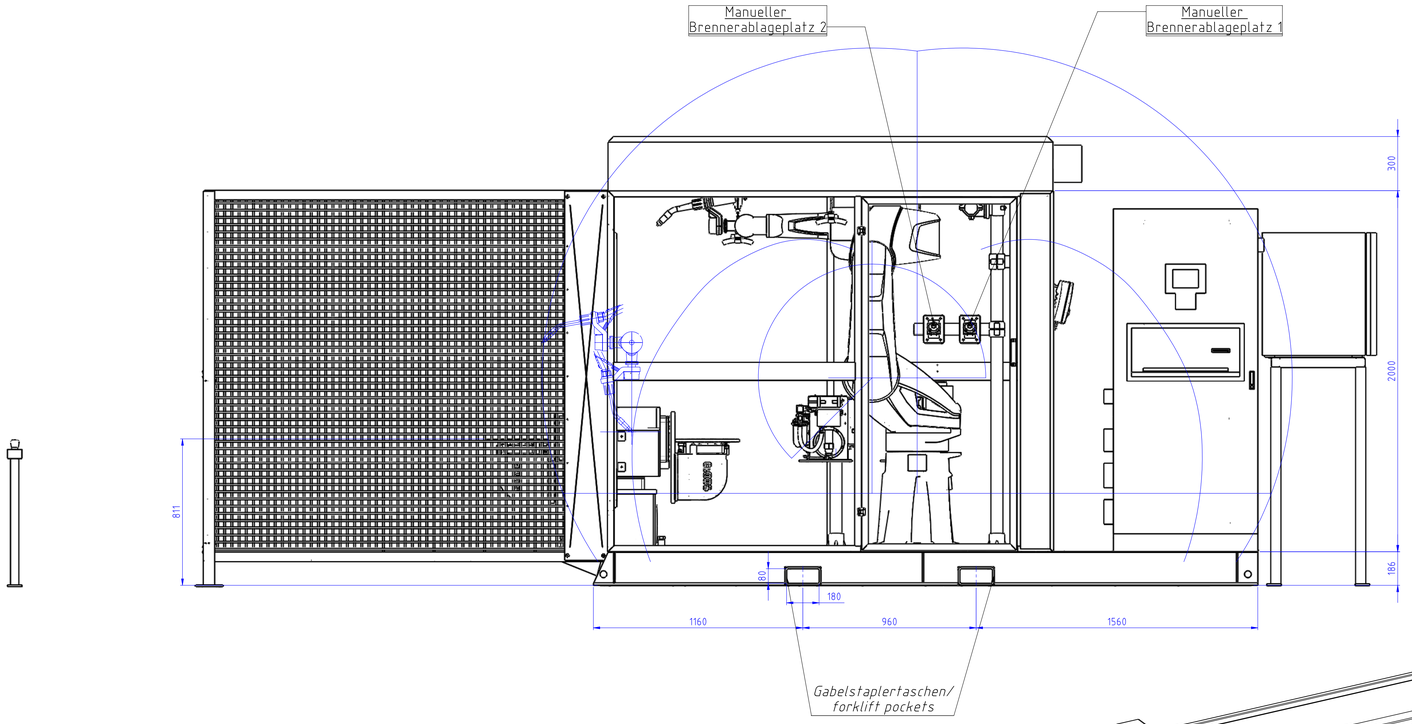

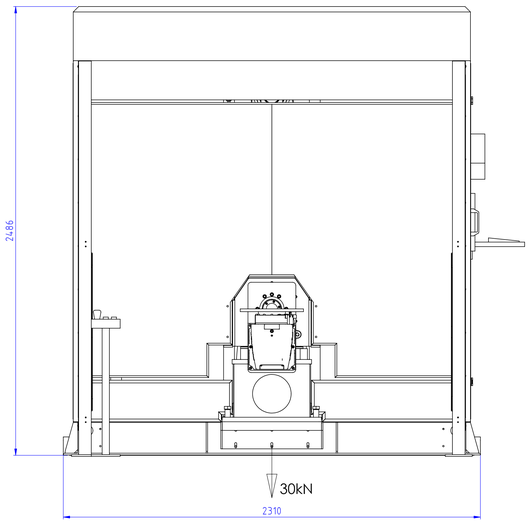

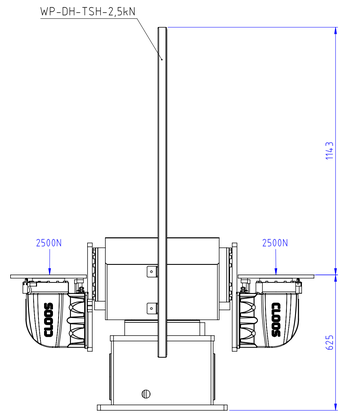

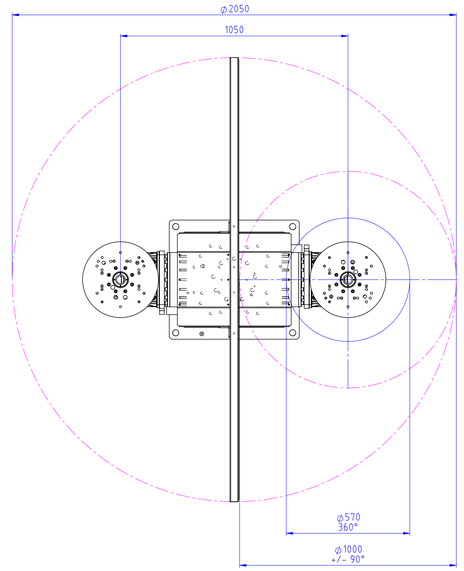

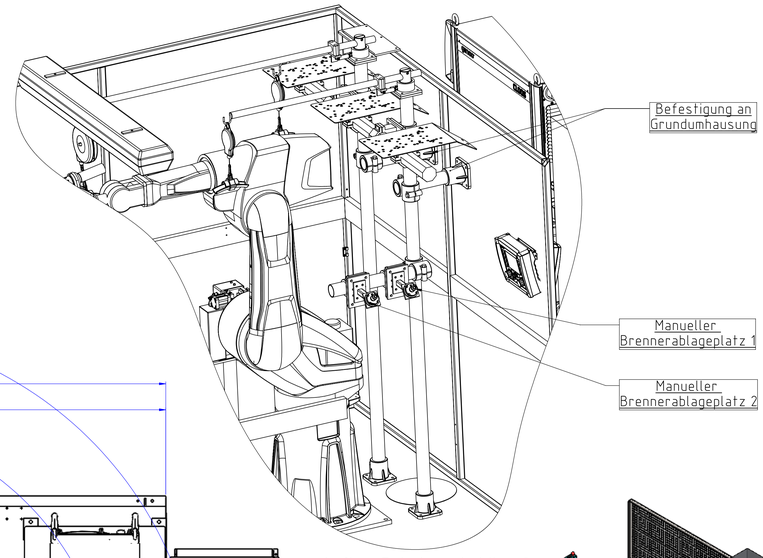

Aufbau Roboterzubehör

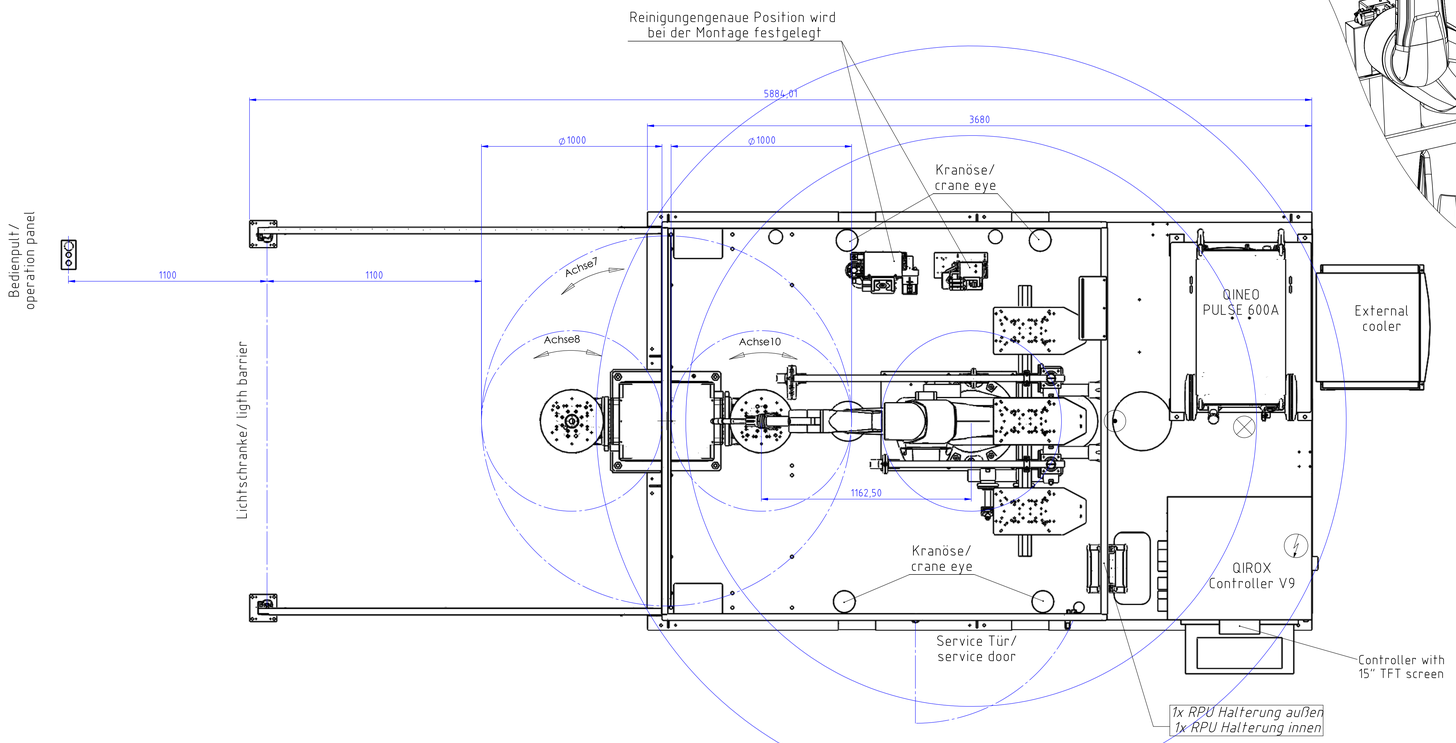

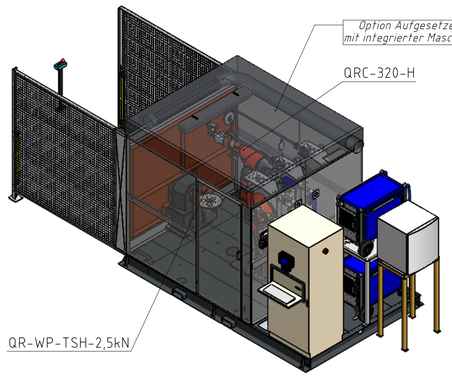

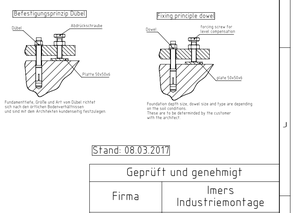

Anlagenlackierung	
Roboter, Schweißausrüstung nach Cloos-Standard	
Grundplatte, Sockel	RAL 7024 graphitgrau
Maschinenbauteile	RAL 7035 lichtgrau
Bew. Maschinenbauteile, außer Planscheiben	RAL 2004 reinorange
Sicherheitseinrichtung	RAL 7035 lichtgrau
Steuerschränke	RAL 7035 lichtgrau
Vorrichtung	RAL 1012 gelb
System Varnish	
Robot, welding equipment	according to Cloos Stanard
Base plates, base	RAL 7024 graphite grey
Machine parts	RAL 7035 light grey
Moveable machine parts except for faceplates	RAL 2004 pure orange
Safety equipment	RAL 7035 light grey
Controllers	RAL 7035 light grey
Special purpose machine	RAL 1012 yellow
Couleurs de l installation	
Robot, Equipement de soudage selon stanard Cloos	
Plaque de base, socle	RAL 7024 gris graphite
composants de la machine amovibles	RAL 7035 gris clair
Sauf plateaux	RAL 2004 orangé pur
Enceinte de securite	RAL 7035 gris clair
Armoire de commande	RAL 7035 gris clair
Dispositifs	RAL 1012 jaune citron

Stromanschluss 400V (230V) Gesamtleistung 34 KVA	
Electrical connection 400V (230V) total output 34 KVA	
Alimentation courant 400V (230V) puissance totale 34 KVA	
Druckluftanschluss 6 bar	
Connection for compressed air 6 bar	
Alimentation air comprimé 6 bar	
Schutzgasanschluss	
Shielding gas connection	
Alimentation gaz protecteur	

Schutzzaun nach DIN EN 60204-1 mit Potentialausgleich
Safety fence according to DIN EN 60204-1 with equipotential bonding

Stand: 08.03.2017

Geprüft und genehmigt	
Firma	Imers Industriemontage
Kom.-Nr.	305199
Datum	08.03.2017
Unterschrift	

Examined and approved	
Messrs.	Imers Industriesmontage
Comm. No.	305199
Date	08.03.2017
Signature	

Examiné et approuvé	
Société	
N° de com.	
Date	
Signature	

Diese Zeichnung darf ohne ausdrückliche Genehmigung weder vervielfältigt noch Dritten mitgeteilt oder Wettbewerbern im Original oder als Kopie ausgehändigt werden. Eigentums-/Urheberrecht vorbehalten

Freimaße nach DIN ISO 2768 mittel | Oberflächen DIN ISO 1302 | Maßstab 1:12 | Angebot-Nr.

	Datum	Name
Bearb.	08.03.2017	PAUL
Gepr.	21.09.2015	R.König
Norm		

Rohteil-Nr.
Modell- oder Gesenk-Nr.

Layout Imers CC-6.1 305199

Kompaktzelle mit QRC-320-H

CLOOS
Schweisstechnik GmbH
D-35708 Haiger

10000236875

Blatt 1 von 1 Bl.

V	Änderung	Datum	Name	Ursprung

M-DIS 10000185200 D-DIS 10000236875 Version 00