SPECIAL 420 DI



	●	○	□	a / b — a x b
0°	150	390	370	370 x 500
45°	150	380	345	300 x 360
60°	150	260	250	365 x 230

	●	○	□	a / b — a x b
45°	150	380	345	300 x 360
60°	150	270	250	300 x 240

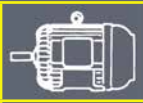		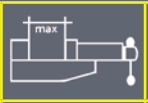		
kW	m/1'	mm	mm	kg
2,2	20 - 90	550	4610 x 34 x 1,1	820

MACC SPECIAL 420 DI

CARATTERISTICHE TECNICHE

- Segatrice a nastro semiautomatica per il taglio di barre piene e profilati di medie dimensioni ad alto rendimento ed ottima precisione di taglio. La robusta struttura conferisce alla macchina la necessaria rigidezza e precisione al gruppo di taglio
- Comando del nastro con motore a due velocità e riduttore speciale con ingranaggio in bronzo e vite senza fine temprata e rettificata
- Volani opportunamente dimensionati
- Guide del nastro robuste realizzate con cuscinetti di invito stagni e placchette in widia regolabili
- Tensionamento lama ottenuto tramite rotazione manuale del volantino e garantito da dispositivo elettromeccanico
- Dispositivo di sicurezza antinfortunistico sul carter copri volani e sulla lama
- Spessore di taglio 1,5 mm
- Campo di taglio 60°sx 60°dx
- Fermo regolabile per tagli della stessa misura
- Dispositivo pulisci nastro a spazzola
- Motore centralina idraulica 0,55 kW
- Elettropompa 0,06 kW per la refrigerazione del nastro
- Morsa altezza ganasce 200 mm
- Morsa lunghezza ganascia 185 mm
- Altezza piano di lavoro 760 mm
- Peso della macchina 820 kg 8035 N

TECHNICAL DATA

- Highly efficient semiautomatic bandsaw machine with excellent cutting accuracy, used to cut middlesize and full bars. Its sturdy structure provides the machine with the required stiffness and cutting unit accuracy
- High-capacity blade speed control by motor with inverter and special reduction box with bronze gear and tempered worm screw
- Appropriately dimensioned flywheels
- Strong blade guides with tight stress-raiser bearings and adjustable carbide tips
- Blade tensioning obtained per manual rotation of the handwheel and guaranteed by microswitch
- Safety device on the flywheel casing and on the blade
- Cutting thickness 1,5 mm
- Cutting range 60°left 60°right
- Adjustable stop for cuts of the same size
- Blade cleaning device with brush
- Hydraulic pump motor 0,55 kW
- 0,06 kW electropump for blade cooling
- Vice Jaws height 200 mm
- Vice Jaws lenght 185 mm
- Bed heigth 760 mm
- Machine weight 820 kg 8035 N

CARACTÉRISTIQUES TECHNIQUES

- Scie à ruban semi-automatique très performante pour la coupe de barres pleines et de profils de dimensions moyennes: offre une excellente précision de coupe. La structure robuste rende la machine très rigide et le groupe de coupe très précis
- Commande de la bande par moteur à deux vitesse et réducteur special avec engranage en bronze et vis sans fin trempée et rectifiée
- Volants bien dimensionnés
- Guides de la bande robustes, pourvues de roulements de tensionnement étanches et plaquettes de widia réglables
- Tension du ruban obtenue par rotation manuelle du volant et garantie par micro-interrupteur
- Dispositif de prévention des accidents sur le couvre-volants et sur la lame
- Epaisseur de coupe 1,5 mm
- Portée de coupe 60°gauche 60°droite
- Butée d'arrêt réglable pour des coupes à la même mesure
- Dispositif de nettoyage de la lame à brosse
- Moteur distributeur hydraulique 0,55 kW
- Électropompe 0,06 kW pour la réfrigération du ruban
- Hauter des mâchoires 200 mm
- Longeur des mâchoires 185 mm
- Hauteur du plan de travail 760 mm
- Poids de la machine 820 kg 8035 N

TECHNISCHE MERKMALE

- Halbautomatische Bandsäge zum Schneiden von Vollstangen und Profilen mittlerer Abmessungen, mit hoher Leistung und optimaler Schnittpräzision. Die robuste Konstruktion verleiht der Maschine die notwendige Steifigkeit und Präzision der Schneideinheit
- Zwei Drehzahlen mittels polumschaltbarem Motor, Getriebe mit gehärteter und geschliffener Schneckenwelle, Schneckenrad aus Bronze
- Entsprechend bemessene Schwungräder
- Starke Bandführungen mit dichten Spannlagern und verstellbaren Widiaplättchen
- Sägeblattspannung durch manuelle Drehung des Handrads erreicht und durch den Mikroschalter garantiert
- Unfallverhütungsvorrichtungen auf dem Schwun-gradghäuse und dem Sägeband
- Schnittdicke 1,5 mm
- Schnittbereich 60°links 60°rechts
- Einstellbare Feststellvorrichtung für Schnitte mit den gleichen Abmessungen
- Vorrichtung mit Bürste zur Bandreinigung
- Motor Hydraulikzentrale 0,55 kW
- Elektropumpe 0,06 kW zur Kühlung des Bandes
- Schraubstock Höhe Spannbacken 200 mm
- Schraubstock Länge Spannbacken 185 mm
- Höhe der Arbeitsplatte 760 mm
- Gewicht der Maschine 820 kg 8035 N

CARACTERISTICAS TECNICAS

- Sierra de cinta semiautomática para cortar barras macizas y perfiles de medians dimensione, de elevado rendimiento y óptima precisión de corte. La estructura robusta brinda a la máquina la rigidez y precisión necesarias para el grupo de corte
- Interruptor de la hoja con dos velocidades; y reductor especial con engranaje y tornillo sin fin tempiado y retificado
- Volante dimensionado
- Guida de la sierra, robusta con radamiento y placa de widia antifriccion
- Tensado de la hoja de serra obtenido por rotación manual del volante y garantizado por microinterruptor
- Dispositivo de seguridad, sobre el cubrevolantes, y sobre la hoja
- Espesos de corte 1,5 mm
- Campo de corte 60°izq. 60°dex
- Topes ajustables cortes de la misma medida
- Dispositivo de cepillo para limpiar la hoja
- Motor caja de mandos hidráulica 0,55 kW
- Electrobomba 0,06 kW para la réfrigeración de la cinta
- Altura tenazas 200 mm
- Largo tenazas 185 mm
- Altura del piano de trabajo 760 mm
- Peso de la maquina 820 kg 8035 N

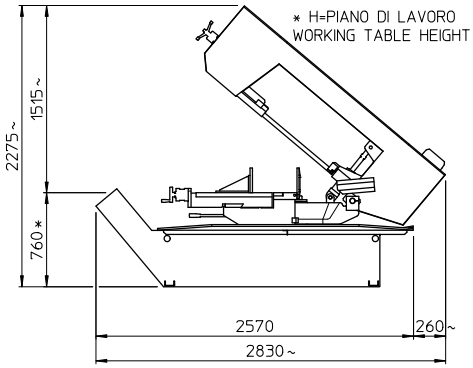

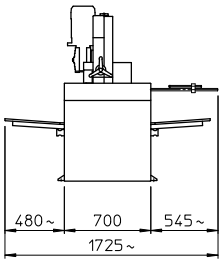



CE

Optional