HALDER NORM+TECHNIK

Vorrichtungssystem V70eco

www.halder.de

HALDER NORM+TECHNIK

V70eco - Grundplatten und Aufspannkörper

Bis zu 40% Kostenvorteil gegenüber Nutsystem V70

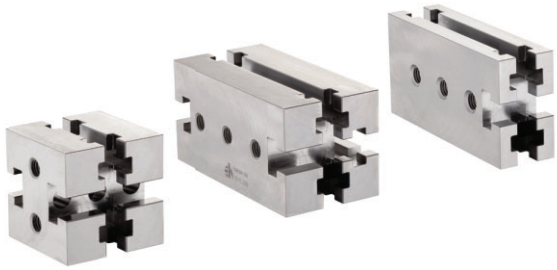

Die Erwin Halder KG bietet mit dem neuen V70eco eine hinsichtlich Preis und Qualität optimierte Produktlinie an, bestehend aus Grundplatten und Aufspannkörpern. V70eco ist eine attraktive Weiterentwicklung der bewährten Produktlinie V70 und vollständig kompatibel.

Das Nutsystem V70eco basiert auf Grundplatten aus hochfestem Stahl im Rastermaß 70 mm. Systemteile können gleichzeitig fixiert und gespannt werden, wodurch ein schneller Vorrichtungsaufbau ermöglicht wird. Durch das formschlüssige Fixieren und die hohe Flexibilität im Aufbau ist das Nutsystem besonders geeignet für die Bearbeitung komplexer Werkstücke.

Vorteile V70eco im Überblick

- Investitionssicherheit durch schnellere Amortisation
- Volle Kompatibilität zum bestehenden Nutsystem V70
- Mehrere Ausrichtmöglichkeiten im Standard enthalten
- Optionen innerhalb von 10 Arbeitstagen realisierbar (siehe Seite 5)
- Weitere Sonderwünsche und größere Abmessungen auf Anfrage möglich
- Lieferung ab Lager

EH 1200.300 - EH 1200.500

Grundplatten

V70eco

1200.300

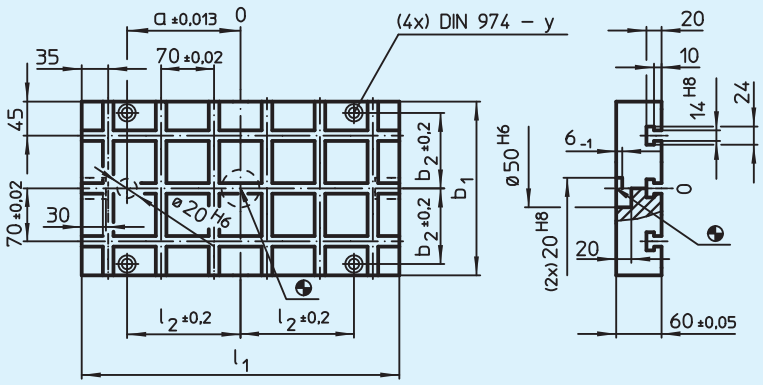

1200.400

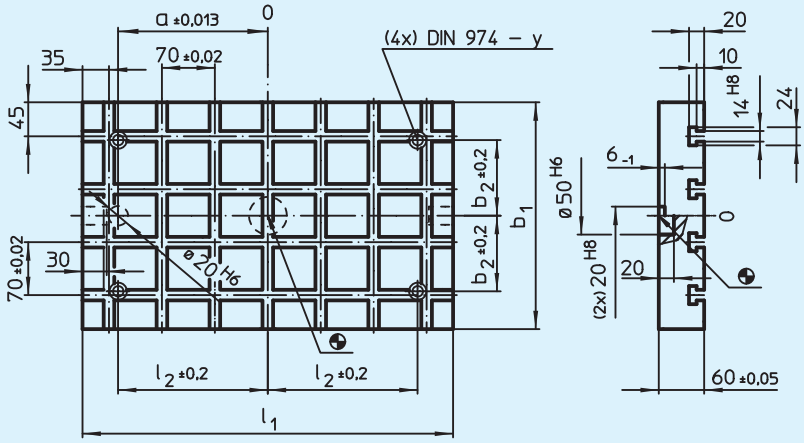

1200.500

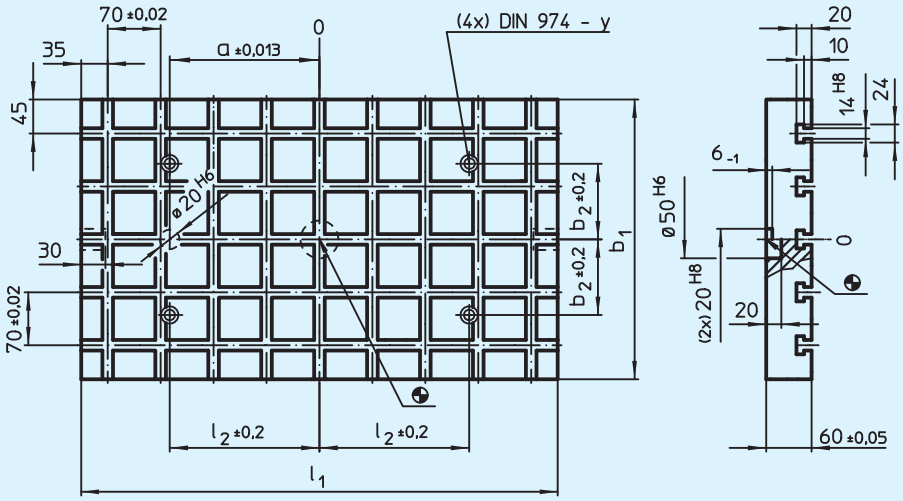

>>> Sonderausführung auf Anfrage. <<<

Werkstoff:
- Hochfester Stahl

Best.-Nr.	l_1	b_1	a	b_2	l_2	y	Anzahl der T-Nuten	Anzahl Einzugsringe Nullpunkt-spannsystem (optional)	kg	System
1200.300	420	230	150	100	150	12	3 x 6	2	38	V70
1200.400	490	300	200	100	200	12	4 x 7	2	57	V70
1200.500	630	370	200	100	200	12	5 x 9	4	92	V70

EH 1200.700 - EH 1203.500

Grundplatten

V70eco

passend auf Paletten DIN 55201

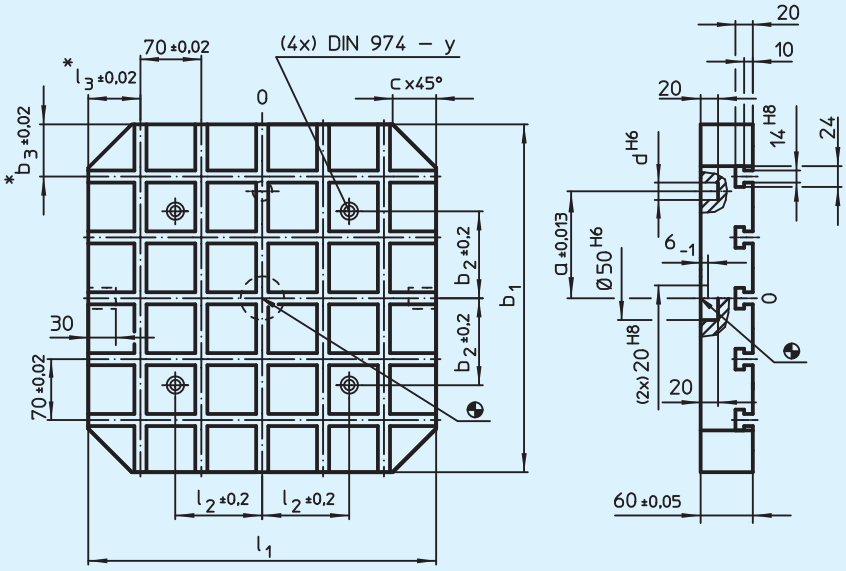

>>> Sonderausführung auf Anfrage. <<<
* Diese Toleranzen gelten nur bei Außenanschlag.

Werkstoff:
- Hochfester Stahl

Best.-Nr.	l_1	b_1	a	b_2	b_3	c	d	l_2	l_3	y	Anzahl der T-Nuten	Anzahl Einzugsringe Nullpunkt-spannsystem (optional)	kg	System
1200.700	400	400	150	100	60	50	20	100	–	12	5 x 5	4	61	V70
1200.800	500	500	200	200	40	60	20	200	–	12	7 x 7	4	95	V70
1200.900	630	630	200	200	35	70	25	200	–	16	9 x 9	4	152	V70
1203.300	500	400	150	100	60	50	20	200	40	12	5 x 7	4	77	V70
1203.500	630	500	200	200	40	60	20	200	35	12	7 x 9	4	120	V70

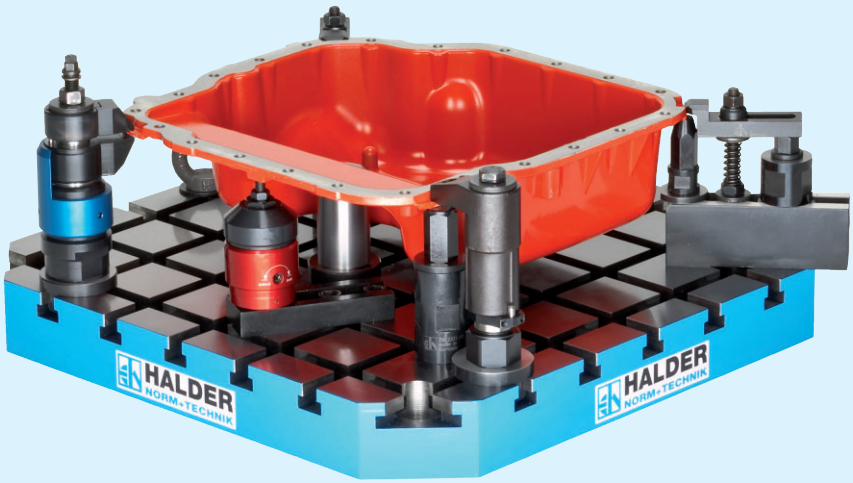

EH 1210.100

Aufspann-körper

V70eco

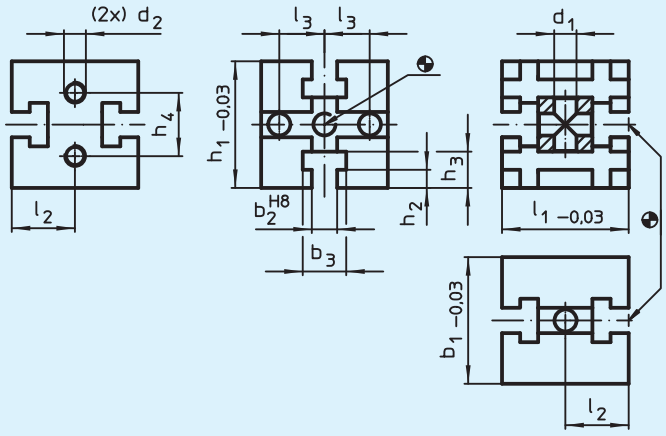

Werkstoff:
- Hochfester Stahl

Best.-Nr.	l_1	b_1	b_2	b_3	d_1	d_2	h_1	h_2	h_3	h_4	l_2	l_3	g	System
1210.100	70	70	14	24	12,25	M 12	70	10	20	35	35	25	1700	V70

EH 1210.200 - EH 1210.300

Aufspann-körper

V70eco

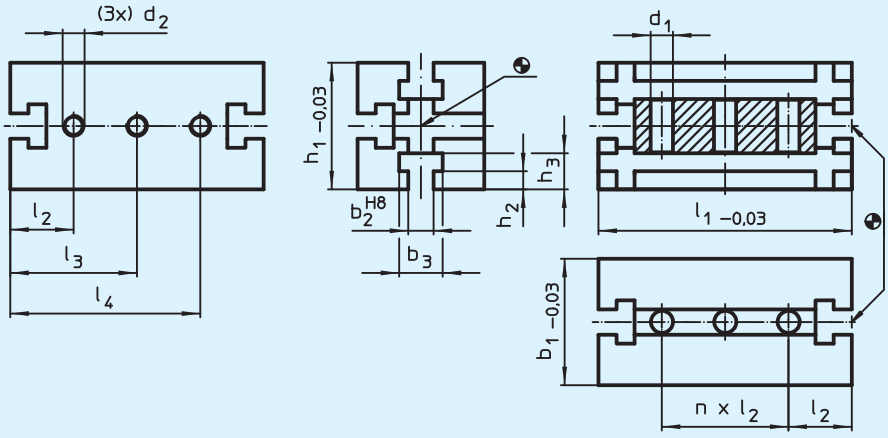

Werkstoff:
- Hochfester Stahl

Best.-Nr.	l_1	b_1	b_2	b_3	d_1	d_2	h_1	h_2	h_3	l_2	l_3	l_4	n	g	System
1210.200	140	70	14	24	12,25	M 12	70	10	20	35	70	105	2	3600	V70
1210.300	210	70	14	24	12,25	M 12	70	10	20	35	105	175	4	5600	V70

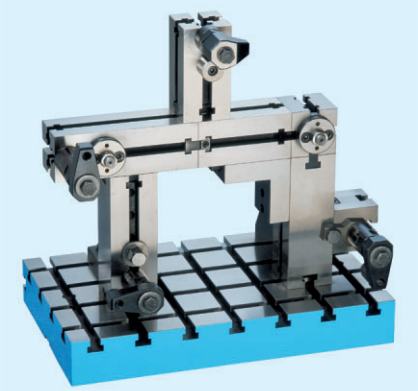

EH 1211.100

Aufspann-körper

V70eco

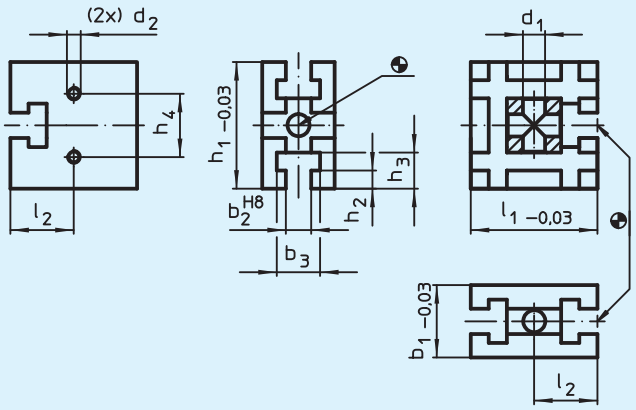

Werkstoff:
- Hochfester Stahl

Best.-Nr.	l_1	b_1	b_2	b_3	d_1	d_2	l_2	h_1	h_2	h_3	h_4	g	System
1211.100	70	40	14	24	12,25	M 6	35	70	10	20	35	810	V70

EH 1211.200 - EH 1211.300

Aufspann-körper

V70eco

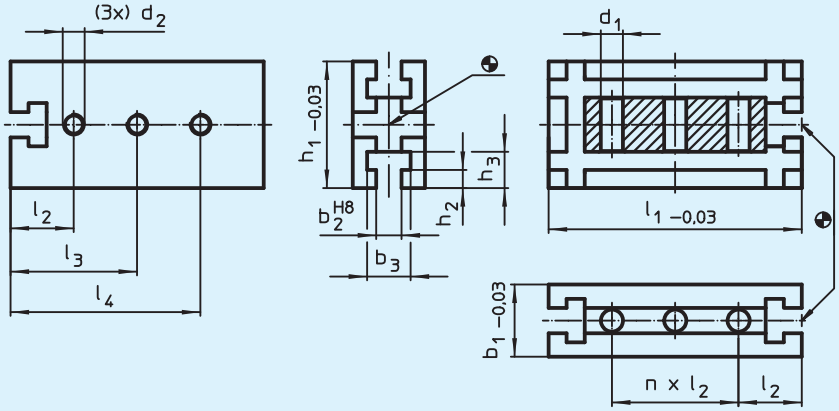

Werkstoff:
- Hochfester Stahl

Best.-Nr.	l_1	b_1	b_2	b_3	d_1	d_2	h_1	h_2	h_3	l_2	n	g	System
1211.200	140	40	14	24	12,25	M 12	70	10	20	35	2	1880	V70
1211.300	210	40	14	24	12,25	M 12	70	10	20	35	4	2950	V70

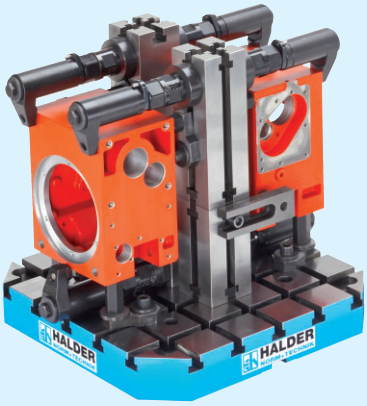

V70eco - Daten und Fakten

Standardausführung ab Lager

- Passbohrungen in Qualität H6 und T-Nuten in Qualität H8
- Ausrichtung der Grundplatte auf dem Maschinentisch mittels Passbohrungen und/oder Zentriernut
- Befestigungsbohrungen im Rastermaß 100 mm
- Hochfester Werkzeugstahl

Erhältliche Optionen (Lieferzeit 10 Arbeitstage)

a Zusätzliche Befestigungsbohrungen im Rastermaß 63 mm
b Zusätzliche Befestigungsbohrungen im Rastermaß 125 mm
c Außenanschlag
d Mit Einzugsringen für Halder-Nullpunktspannsystem

Buchstaben der gewünschten Option bei Bestellung an die Artikelnummer anhängen - Bestellbeispiel: 1200.900**a**
Mehrfachauswahl von Optionen möglich, durch Aneinandereihung der Buchstaben - Bestellbeispiel: 1200.900**bc**
Für alle weiteren Sonderwünsche - Lieferzeit auf Anfrage.

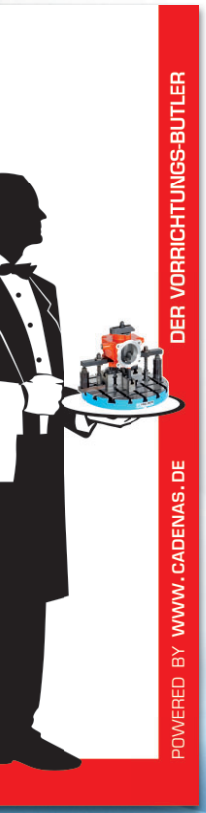

Vorrichtungskonstruktion - komfortabel, sicher, effizient
mit dem Halder Vorrichtungs-Butler

Der Halder Vorrichtungs-Butler ermöglicht eine einfache Konfiguration von Spannbaugruppen basierend auf Parametern und Funktionsmaßen.

Er ermittelt automatisch benötigte Norm- und Systemteile und stellt sie als Zusammenbauzeichnung in einer 3D-Vorschau dar. Die konfigurierte Baugruppe kann in alle gängigen CAD-Programme übernommen werden.

www.vorrichtungs-butler.de

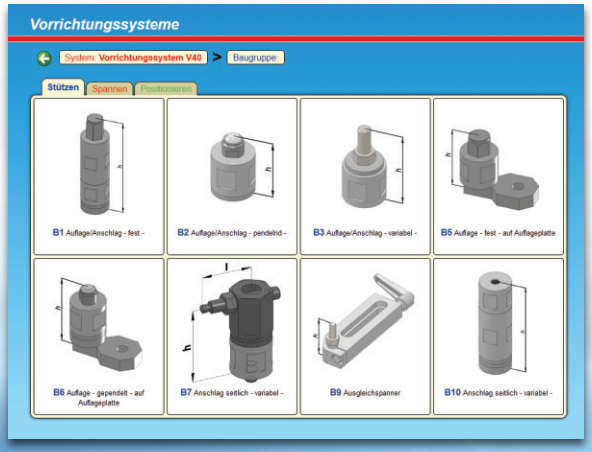

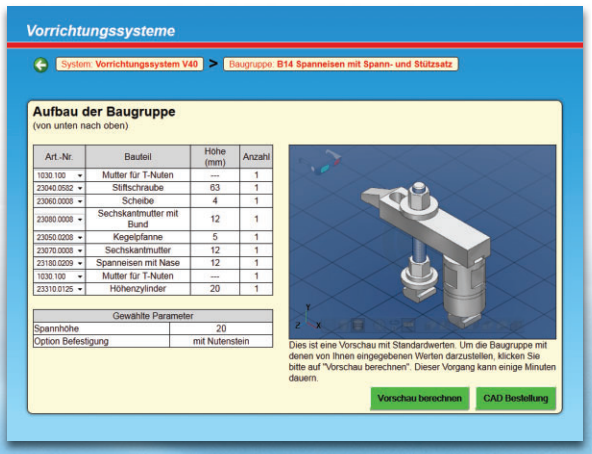

Ansprechpartner

Christian Neubrand
Techniker Maschinenbau
☎ +49 7392 7009-220
@ neubrand.christian@halder.de

Norbert Durner
Meister Maschinenbau
☎ +49 7392 7009-223
@ durner.norbert@halder.de

Erwin Halder KG

Erwin-Halder-Straße 5-9
88480 Achstetten-Bronnen · Germany

☎ +49 7392 7009-0
+49 7392 7009-160

www.halder.de
@ info@halder.de

Normalien

Werkstückspannung

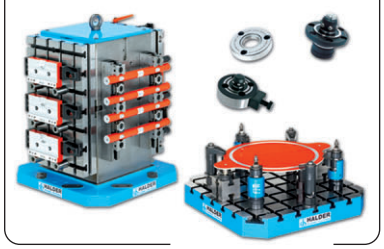

Luftfahrtprodukte

Schonhämmer

Luftfahrtzulassung nach

EASA Part 21G

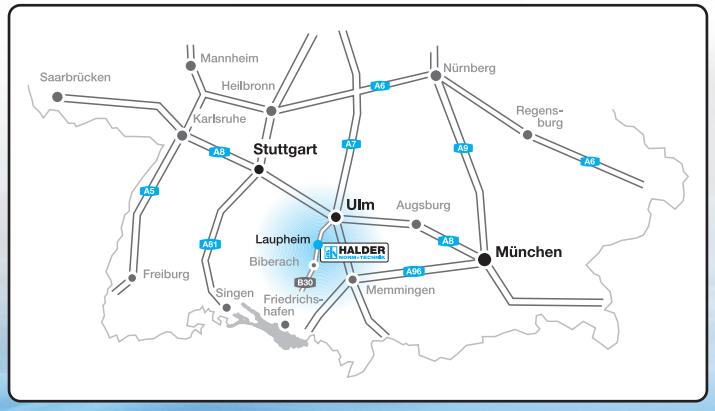

2.000/DE/02.14

101.017