CERTEX

Selvkørende portalkraner Industri

GH

Praktisk & effektiv

Portalkraner selvkørende

Disse kraner er designet og bygget til håndtering af færdigstøbte betonelementer, logistiklagre, tung kedelfremstilling osv.

CERTEX-GH portalkraner er i en meget robust konstruktion med en høj grad af standardisering, hvilket gør dem fleksible og lette at tilpasse. Krankomponenterne har høj kvalitet og holdbarhed og passer til mange forskellige applikationer.

Som kunde hos CERTEX Danmark får du adgang til vores in-house ingeniørerteam (vores Solution Center), som finder og tilpasser den bedste løsning til dig og din løfteopgave.

Portalkraner - op til 550 T

- Struktur med leddelt samling
- Automatisk styringsopretning
- Robust styring proportionel med svingradius
- Boltede samlinger for nem montage og demontage
- Hydrauliske rørledninger i rustfrit stål
- Forskydelig løbevogn med lastbegrænsning og vægtsimulering
- Struktur med leddelt samling
- Lydisoleret motorenhed
- Sikkerhed og beskyttelse
- Radiosender og -modtager

Vi har den portalkran du har brug for

Hos CERTEX-GH tilbyder vi et bredt udvalg af selvkørende portalkraner, med kapaciteter fra 22 T og op til 550 T. De er alle kendetegnet ved deres betydelige:

- Robusthed
- Brugervenlighed
- Vedligeholdelsesvenlighed
- Manøvredygtighed

Uanset den ønskede kapacitet af portalkranen er alle systemkomponenter anbragt i en perfekt sammenhæng, der garanterer høj kvalitet og driftssikkerhed samt muliggør tilpasning til alle former for industrien.

Håndtering af betonbjælker

Håndtering af metalplader

Håndtering af stenelementer

Håndtering af naceller

Special applikation

Special application

Anvendelse på skibsværft

Anvendelse på skibsværft

Special applikation

Karakteristika

Svingradius

For at kunne beregne en indre og ydre svingradius på en selvkørende portalkran fra CERTEX-GH, følges den fremgangsmåde som vist på tegningen.

Dette vil give en minimum svingradius.
Denne afstand bør forøges med en frigangsmargen, (R1 ydre svingradius, R2 indre svingradius).

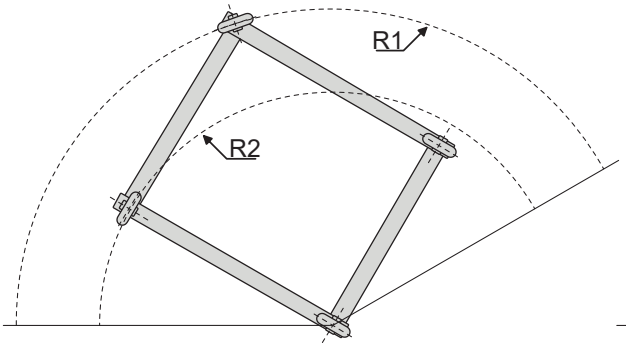

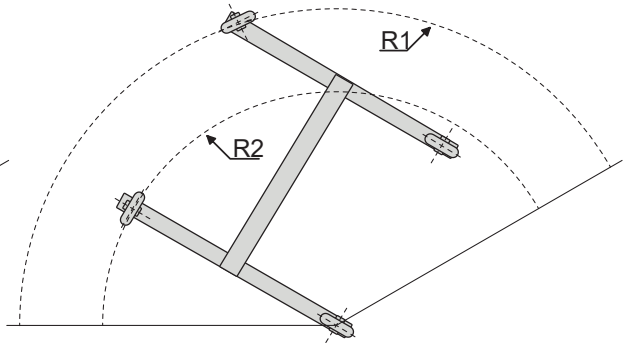

Nødvendige oplysninger til maskinvalg
Nødvendige maskinmål

A	Maks. bredde	mm
B	Bredde mellem hjul	mm
C	Maks. højde	mm
D	Højde under krog	mm
E	Center afstand	mm
F	Kapacitet	ton
G	Maks. tilladelige stigning på underlag	°

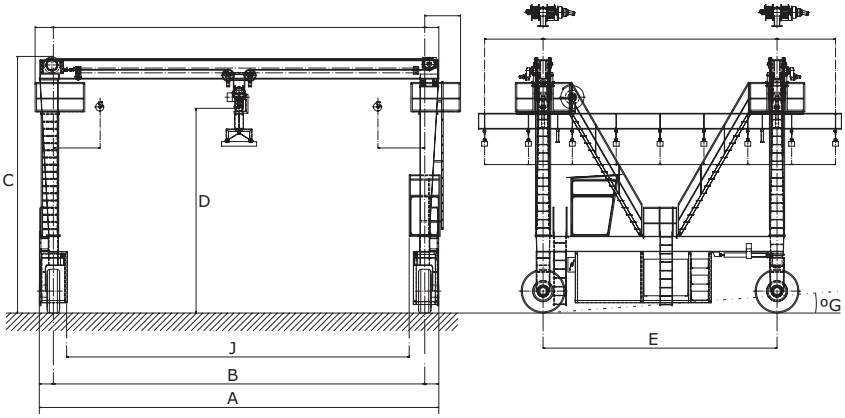

Mål og vægt af de elementer der skal håndteres

H	Maks. vægt	ton
I	Højde	mm
J	Bredde	mm
K	Dellængde	mm
	Styring	
	To hjul	
	Fire hjul	

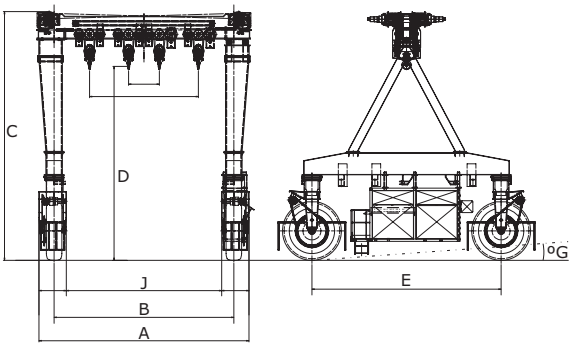

Portalkran del-elementer

1. Drivmiddelgruppe
2. Elevatorer
3. Forskydningsanordning
4. Løfteanordning
5. Kraftoverføring
6. Kabine
7. Bjælkesamling
8. Hovedbjælke
9. Nedre sider

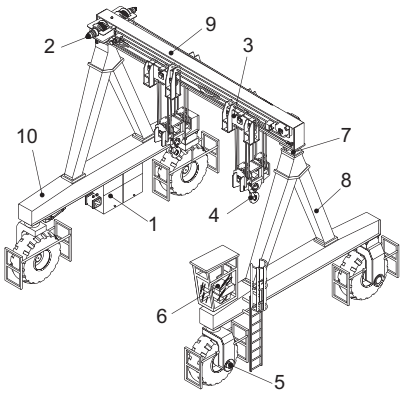

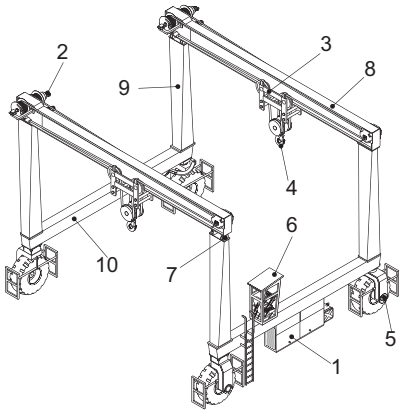

Håndtering & transport

Særlige fordele

Hydraulisk funktion for hejs og kat

Hydraulisk overførsel

Afkølet dieselfunktion

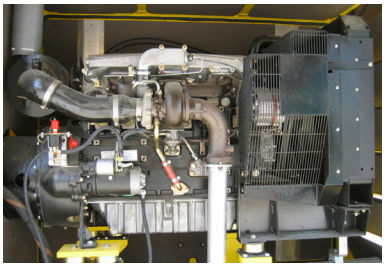

Lukket oliekredsløb

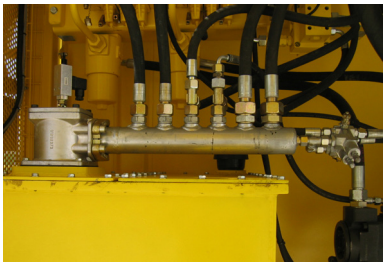

Motorramme med lydisolation

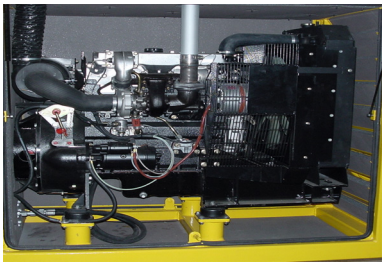

Hydrauliske fordelere med sikkerhedsventiler

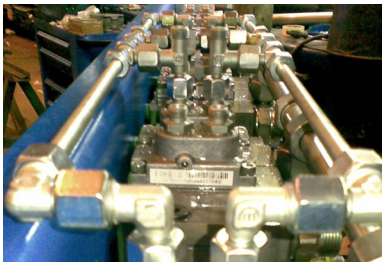

CERTEX Danmark A/S, 2019-6

“

Baseret på mange års erfaring & KnowHow indenfor løft, load tests & ingeniørarbejde, er CERTEX Danmark din pålidelige partner & leverandør af stålwire, løfteapplikationer & relaterede services.

CERTEX Lifting Solutions Group
Axel Johnson International

Virkelyst 17b
DK-9400 Nørresundby
Tlf.: +45 98 13 18 88

Jernholmen 43-47D
DK-2650 Hvidovre
Tlf.: +45 36 77 40 30

Olievej 4
DK-6700 Esbjerg
Tlf.: +45 75 13 08 44

CERTEX Danmark A/S
Trekanten 6-8
DK-6500 Vojens
Tlf.: +45 74 54 14 37
E-mail: info@certex.dk
www.certex.dk