Bruk, Reparasjon, Deler

SaniSpray HP™ 20
Oppladbar høytrykks håndholdt

3A7892E

NO

For mobil sprøyting av vannbaserte desinfiseringsmidler som kun er godkjent for sprøytepåføring. Ikke for påføring av maling og belegg på bygg. Ikke godkjent for bruk på steder med eksplosjonsfare eller på andre farlige (klassifiserte) områder. Kun til profesjonell bruk.

Viktige sikkerhetsinstruksjoner

Les alle advarsler og instruksjoner i denne håndboken, på enheten og i håndboken for batteriet og laderen før du bruker utstyret. Gjør deg kjent med kontrollene og riktig bruk av utstyret. Ta vare på disse instruksjonene.

Viktig medisinsk informasjon

Les kortet med medisinsk informasjon som følger med sprøyten. Det inneholder informasjon for en lege angående behandling av injeksjonsskader. Ha med deg kortet mens du arbeider med utstyret.

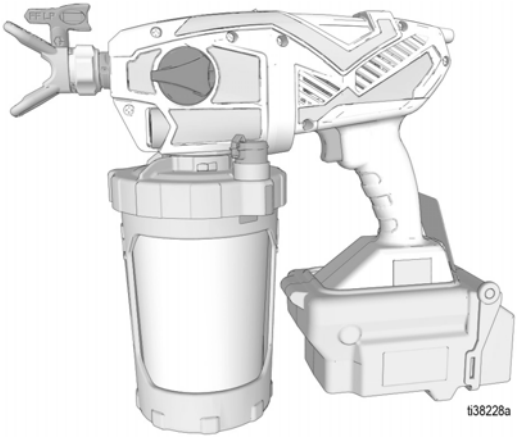

⚠ ADVARSEL

FARLIGE KJEMIKALIER

For å forhindre alvorlig personskade:

- Følg alle retningslinjer og krav på etiketten til desinfiseringsmiddelet. Bruk av et EPA-godkjent desinfiseringsmiddel på en annen måte enn det som er angitt på etiketten, er forbudt i følge amerikansk lovgivning.
- Skyll etter hver bruk. Oppbevar aldri desinfiseringsmiddel i utstyr.
- Bruk egnet personlig verneutstyr.

POWERED BY DEWALT®

SERVICE to every customer, every time

?? www.graco.com/techsupport ??

Bruk kun originale Graco reservedeler.
Bruk av deler som ikke er produsert av Graco kan gjøre garantien ugyldig.

PROVEN QUALITY. LEADING TECHNOLOGY.

Innhold

Modeller 3
Viktig informasjon for brukere 4
Generell sikkerhetsinformasjon om elektroverktøy 5
Advarsler 7
Bli kjent sprøyten din 9
Oppstart 10
Demontering og montering av batteri 10
Trykkavlastningsprosedyre 10
Gjennomskylling av ny sprøyte 11
Begynne en ny jobb 13
Hvordan man sprøyter 16
Velg dyse 16
Orientering av dyse 17
Start av sprøyting og regulering av trykk 17
Rensing av tett dyse 18
Etterfyll FlexLiner 19
Rengjøring og oppbevaring 20
Rengjøring av sprøyten 20
Oppbevaring 23
Instruksjoner for statisk jording 24
Vedlikehold 25
Rengjøring av utløpsventiler 25
Gjenvinning og avhending 26
Etter endt levetid for produktet 26
Feilsøking 27
Deler 30
Deleliste - SaniSpray HP 20 oppladbar 31
Tekniske spesifikasjoner 32
California lovforslag 65 33
Graco begrenset garanti 34
Graco Informasjon 35

Modeller

	VAC	Modell
Intertek 110474 Godkjent i henhold til CAN/CSA C22.2 nr. 68 I samsvar med UL 1450	120V USA	25R791
	230V CEE	25R945
	230V Storbritannia	25R950
	230V ANZ/Kina/SCA	25R953
	230V India/Sørøst-Asia	25R957
	230V Korea	25T340
	100V JP/TW	25R961

Maksimum arbeidstrykk: 1000 psi (6,9 MPa, 68,9 bar)

Dyseserie: LPxxx

Dysestørrelse: 0,013-0,019 tommer (0,33-0,48 mm)

SaniSpray HP 20 oppladbar høytrykks håndholdt er kompatibel med følgende DEWALT-batterier:

- DCB183
- DCB200
- DCB201
- DCB203
- DCB207
- DCB230

Viktig informasjon for brukere

Les denne håndboken før du tar i bruk desinfiseringsmiddelsprøyten for full oversikt over instrukser om riktig bruk og sikkerhetsadvarsler.

Sprøyten er beregnet på å sprøyte desinfiseringsmidler som er vannbaserte, og som kan fjernes med vann.

Før du bruker dette utstyret, må du også lese og følge informasjonen på etiketten på desinfiseringsmiddelbeholderen og be om et HMS-datablad fra leverandøren din. Etiketten på beholderen og HMS-databladet vil forklare innholdet i materialet, bruksinstruksjonene og spesielle forholdsregler forbundet med innholdet. Disse forholdsreglene inkluderer personlig verneutstyr (PVU).

GJØR DEG KJENT MED DESINFISERINGSMIDLENE AKTIVE INGREDIENSER

For å kunne bruke denne sprøyten på en sikker måte, må du vite hvilke typer **aktive ingredienser** som finnes i desinfiseringsmiddelet. Se listen over aktive ingredienser på beholderetiketten. Det finnes to kategorier:

ALKOHOL: Denne typen desinfiseringsmiddel inneholder brannfarlige aktive ingredienser slik som etanol (etylalkohol) eller isopropanol (IPA). Etiketten på beholderen skal vise at dette materialet er BRENNBART eller BRANNFARLIG. Sprøyten din er kompatibel med denne type materiale. Bruk brannfarlig materiale på et godt ventilert område med gjennomstrømning av frisk luft. Se sikkerhetsadvarsler i denne håndboken.

ALKOHOLFRITT: Denne typen desinfiseringsmiddel inneholder aktive ingredienser slik som aldehyder, fenoler, kvartære ammoniumforbindelser, natriumhypokloritt (blekemiddel), pereddiksyre, hydrogenperoksid og underklorsyrling. Sprøyten din er kompatibel med denne type materiale.

Generell sikkerhetsinformasjon om elektroverktøy

⚠ ADVARSEL

Les alle sikkerhetsadvarsler og alle instruksjoner.
Hvis ikke advarsler og instruksjoner følges, kan det resultere i elektrisk støt, brann og/eller alvorlige legemsskader.

Ta vare på alle advarsler og instruksjoner for fremtidig referanse
Betegnelsen «elektroverktøy» i advarslene henviser til ditt strømdrevne elektroverktøy.

Sikkerhet på arbeidsplassen

- **Hold arbeidsplassen ren og godt opplyst.** Rotete eller mørke områder øker faren for skader.
- **Ikke bruk elektroverktøy i eksplosive omgivelser, slik som i nærheten av brannfarlige væsker, gasser eller støv.** Elektroverktøy danner gnister som kan antenne støv eller gass.
- **Hold barn og uvedkommende unna når du bruker elektroverktøyet.** Distraksjoner kan føre til at du mister kontroll.

Elektrisk sikkerhet

- **Støpselet på elektroverktøyet må passe stikkontakten. Støpselet må aldri modifiseres på noen måte. Det må ikke brukes støpseladaptere av noe slag til jordet elektroverktøy.** Støpsler som ikke er blitt modifisert og korrekte strømuttak vil redusere faren for elektrisk støt.
- **Unngå kroppskontakt med jordete flater slik som rør, radiatorer, komfyrer og kjøleskap.** Det er økt sjanse for elektrisk støt hvis kroppen din er jordet.
- **Elektroverktøy må ikke utsettes for regn eller våte forhold.** Vann som trenger inn i et elektroverktøy vil øke risikoen for elektrisk støt.
- **Ikke utsett kabelen for røff behandling. Bruk aldri kabelen til å bære, dra eller koble elektroverktøyet fra strømuttaket. Hold kabelen vekk fra varme, olje, skarpe kanter eller deler som beveger seg.** Skadde eller sammenfiltrede kabler øker risikoen for elektrisk støt.
- **Når et elektroverktøy brukes utendørs, bruk en skjøteledning beregnet for utendørs bruk.** Bruk av en ledning beregnet for utendørs bruk reduserer sjansen for elektrisk støt.
- **Hvis det ikke er mulig å unngå bruk av elektroverktøyet i fuktige omgivelser, bruk jordfeilbeskyttet (RCD) strømforsyning.** Bruk av jordfeilbeskyttelse reduserer risikoen for elektrisk støt.

Personlig sikkerhet

- **Vær oppmerksom, følg nøye med hva du gjør og bruk sunn fornuft når du bruker et elektroverktøy. Ikke bruk elektroverktøy hvis du er trett eller under påvirkning av narkotika, alkohol eller legemidler.** Et øyeblikks uoppmerksomhet mens du bruker elektroverktøyet kan resultere i alvorlige fysiske skader.
- **Bruk personlig verneutstyr. Bruk alltid øyebeskyttelse.** Beskyttelsesutstyr slik som støvmaske, sklisikre vernesko, vernehjelm eller hørselsvern brukt der forholdene tilsier det, vil redusere risikoen for personskader.
- **Unngå utilsiktet oppstart. Sørg for at bryteren er i av-posisjon før du kobler til strøm og/eller batteripakke, plukker opp eller bærer verktøyet.** Det å bære elektroverktøy med fingeren på bryteren, eller koble strøm til elektroverktøy som har bryteren på, inviterer til ulykkestilfeller.
- **Fjern evt. justeringsnøkler eller fast-/skrunøkler før verktøyet slås på.** En fast-/skrunøkkel eller justeringsnøkkel festet til en roterende del av elektroverktøyet kan resultere i fysiske skader.
- **Ikke strekk deg lengre enn forsvarlig. Sørg for å ha godt fotfeste og god balanse til enhver tid.** Dette gir bedre kontroll over elektroverktøyet i uforutsette situasjoner.
- **Bruk fornuftig påkledning. Ikke bruk løstsittende klær eller smykker. Hold håret, klær og hansker unna deler som beveger seg.** Løstsittende klær, smykker eller langt hår kan sette seg fast i deler som beveger seg.
- **Hvis det følger med anordninger for tilkobling av utstyr for støvfjerning og oppsamling, sørg for at disse er tilkoblet og riktig brukt.** Bruk av støvfjerningsutstyr kan redusere støvrelaterte farer.

⚠ ADVARSEL

Bruk og vedlikehold av elektroverktøy

- **Ikke bruk makt på elektroverktøyet. Bruk det riktige elektroverktøyet til jobben.** Bruk av riktig elektroverktøy vil gjøre jobben bedre og tryggere for typen arbeid de er beregnet for.
- **Ikke bruk elektroverktøyet hvis bryteren ikke slår det på og av.** Ethvert elektroverktøy som ikke kan kontrolleres med bryteren er farlig og må repareres.
- **Ta støpselet ut av strømuttaket før du foretar justeringer, bytter tilbehør eller lagrer elektroverktøy.** Slike sikkerhetsforanstaltninger reduserer risikoen for utilsiktet start av elektroverktøyet.
- **Elektroverktøy som ikke er i bruk må oppbevares utenfor rekkevidde av barn, og personer som er ukjent med elektroverktøyet eller disse instruksjonene må ikke få lov til å bruke verktøyet.** Elektroverktøy er farlige i hendene på uopplærte brukere.
- **Elektroverktøy må holdes ved like. Sjekk om bevegelige deler er feil innstilt eller henger seg opp, om deler er skadde eller om det er noe annet som kan påvirke driften av elektroverktøyet. Hvis elektroverktøyet er skadet, sørg for at det repareres før bruk.** Mange ulykkestilfeller skyldes dårlig vedlikeholdt elektroverktøy.
- **Bruk elektroverktøyet, tilbehør osv. i henhold til disse instruksjonene, og ta hensyn til arbeidsmiljøet og arbeidet som skal utføres.** Bruk av elektroverktøyet til andre formål enn de som er ment kan føre til farlige situasjoner.

Service

- **Sørg for at elektroverktøyet blir reparert av en kvalifisert person og at kun identiske reservedeler brukes.** Dette vil sørge for at sikkerheten til elektroverktøyet opprettholdes.

Advarsler

Følgende sikkerhetsadvarsler gjelder for oppsett, bruk, jording, vedlikehold og reparasjon av dette utstyret. Utropstegnet gjør deg oppmerksom på en generell advarsel og faresymbolene viser til prosedyrespesifikke risikoer. Når disse symbolene vises i denne håndboken eller på advarselsetikettene, kan du henvise til disse advarslene. Produktspesifikke faresymboler og advarsler som ikke beskrives i denne delen kan vises i denne håndboken der det er aktuelt.

⚠ ADVARSEL

FARLIGE KJEMIKALIER

Giftig desinfiseringsmiddel eller damp kan føre til at noen blir alvorlig skadet eller drept som resultat av kontakt med øyne eller hud, eller ved at de pustes inn eller svelges.

- Må holdes utenfor barns rekevidde
- Må kun brukes til å sprøyte overflater. Må ikke sprøytes på mennesker eller dyr.
- Bruk egnet personlig verneutstyr. Se **PERSONLIG VERNEUTSTYR**, side 8.
- Følg alle instrukser og krav på etiketten til desinfiseringsmiddelet. Bruk av et EPA-godkjent desinfiseringsmiddel på en annen måte enn det som er angitt på etiketten, er forbudt i følge amerikansk lovgivning.
- Skyll med vann etter hver bruk. Oppbevar aldri desinfiseringsmiddel i utstyr.
- Les sikkerhetsdatabladene (HMS) for å gjøre deg kjent med de spesifikke farene knyttet til desinfiseringsmidlene som benyttes.
- Desinfiseringsmidler skal oppbevares og avhendes i samsvar med instruksjonene på etikettene til desinfiseringsmiddelbeholderne.

HUDINJEKSJONSFARE

Spray under høyt trykk kan sprøyte giftstoffer inn i kroppen og forårsake alvorlige fysiske skader som kan føre til amputasjon. Hvis injeksjon skjer, **søk kirurgisk behandling umiddelbart.**

- Må kun brukes til å sprøyte overflater. Må ikke sprøytes på mennesker eller dyr.
- Dysen må ikke rettes mot andre mennesker, og du må ikke ha noen del av kroppen foran dysen. For eksempel, ikke forsøk å stanse lekkasjer med noen del av kroppen.
- Bruk alltid dyseholderen. Ikke bruk sprøyten uten at dyseholderen sitter på plass. Bruk kun Graco dyser.
- Rengjør og skift dyser med forsiktighet. Hvis dysen tetter seg under sprøyting, følg **Trykkavlastningsprosedyre**, side 10, for å skru av enheten og slippe ut trykket før dysen fjernes for rensing.
- Utstyret er fremdeles under trykk etter at strømmen er slått av. Utstyret må ikke forlates uten tilsyn mens det er aktivert eller under trykk. Fjern batteriet og følg **Trykkavlastningsprosedyre**, side 10, når utstyret skal stå uten tilsyn eller uten å brukes, samt før vedlikehold, rengjøring eller fjerning av deler.
- Sjekk deler for tegn på skade. Erstatt skadede deler.
- Dette systemet kan produsere 1000 psi (69 bar; 6,9 MPa). Bruk reservedeler og tilbehør fra Graco med en minimumskapasitet på1000 psi (69 bar, 6,9MPa).
- Ikke bær sprøyten med en finger på avtrekkeren.
- Sjekk at alle koblinger er stramme før enheten brukes.
- Vær kjent med hvordan du stanser sprøyten og slipper ut trykket raskt. Vær godt kjent med kontrollene.

⚠ ADVARSEL

BRANN- OG EKSPLOSJONSFARE

Brannfarlige gasser på arbeidsplassen, som desinfiseringsmidler, kan antennes eller eksplodere. For å unngå brann og eksplosjon:

- Ikke spray brannfarlige desinfiseringsmidler i nærheten av åpen flamme eller kilder til gnister, slik som sigaretter, motorer og elektrisk utstyr.
- Desinfiseringsmidler som renner gjennom sprøyten, kan føre til statisk elektrisitet. Statisk elektrisitet gir brann- eller eksplosjonsrisiko i nærvær av damp fra desinfiseringsmidler. Vend dysen ved skylling. Sprøyten og alle gjenstander i arbeidsområdet skal være skikkelig jordet for å unngå statiske utladninger, gnister og støt.
- Hvis det dannes elektrostatisk gnist eller du føler et støt, stans arbeidet øyeblikkelig. Sprøyten må ikke brukes igjen før feilen er blitt funnet og reparert.
- Sørg for at alle beholdere og oppsamlingssystemer er jordet for å unngå utladning av elektrostatisk elektrisitet.
- Hold sprøyteområdet godt ventilert. Ha rikelig med gjennomstrømning av frisk luft i området.
- Ikke røyk i sprøyteområdet eller sprøyt i nærheten av gnister eller åpen ild.
- Lysbrytere, motorer eller lignende gnistproduserende produkter må ikke slås av eller på i sprøyteområdet.
- Hold området rent og fritt for desinfiseringsmiddelbeholdere, filler og annet brannfarlig materiale.
- Gjør deg kjent med innholdet i desinfiseringsmidlene som sprøytes. Les alle sikkerhetsdatablader og beholderetiketter som følger med desinfiseringsmidlene. Følg sikkerhetsinstruksjonene fra produsenten av desinfiseringsmiddelet.
- Sørg for å ha en brannslukker som fungerer i arbeidsområdet.

FARE VED FEIL BRUK AV UTSTYRET

Feil bruk av utstyret kan føre til død eller alvorlig skadet.

- Ikke bruk sprøyten eller sprøyt i nærheten av barn. Hold barn borte fra utstyret til enhver tid.
- Ikke strekk deg for langt eller stå på ustøtt underlag. Sørg for at du har godt fotfeste og god balanse til enhver tid.
- Vær årvåken og påpasselig med det du gjør.
- Ikke bruk utstyret hvis du er sliten eller påvirket av legemidler, rusmidler eller alkohol.
- Skift umiddelbart ut sprukne, ødelagte eller manglende deler med originale deler fra Graco. Se **Deler**, side 30.
- Utstyret skal ikke endres eller modifiseres. Endringer eller modifiseringer kan ugyldiggjøre godkjenninger og skape sikkerhetsrisikoer.
- Bruk kun på tørre steder. Må ikke utsettes for vann eller regn.
- Bruk i godt opplyst arbeidsområde.
- Sjekk at alt utstyr er klassifisert og godkjent for miljøet du bruker det i.
- Ikke bruk eller rengjør sprøyten med batteridekslet åpent.

KOMPABILITETSFARE FOR BATTERI OG LADER

- Bruk kun DEWALT 18v maks. eller 20v maks batterier og batteriladere til dette verktøyet.
- LES ALLE INSTRUKSJONER som følger med dette verktøyet angående sikkerhet og bruk av DEWALT batterier og batteriladere.
- Batteriet må ikke vaskes eller spyles.
- Batteriet må ikke rengjøres med noe annet enn en klut fuktet med vann.

PERSONLIG VERNEUTSTYR

Bruk egnet verneutstyr når du oppholder deg i arbeidsområdet for å beskytte deg mot alvorlige skader, slik som øyenskader, brannskader, hørselsskader og innånding av kjemisk tåke og damp fra desinfiseringsmidler. Dette verneutstyret inkluderer, men er ikke begrenset til:

- Vernebriller og hørselsvern.
- Egnede pustemasker, verneklær og hansker.
- Alt verneutstyr spesifisert av produsenten av desinfiseringsmiddelet.

Bli kjent sprøyten din

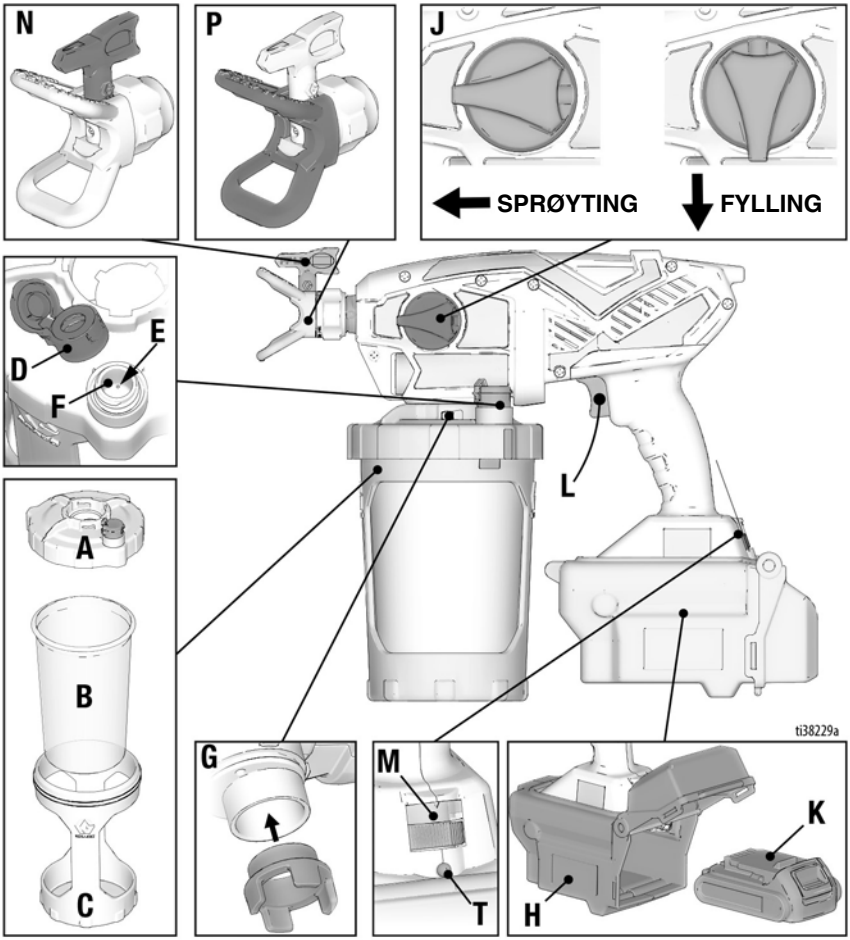

A	Lokk på beholder
B	FlexLiner
C	Beholderstøtte
D	VacuValve lokk
E	VacuValve luftehull
F	VacuValve reservoar
G	Pumpefilter
H	Batterideksel

J	Fylleknapp
K	Batteri
L	Avtrekker
M	Hastighetskontroll, ProControl II
N	Dyse
P	Dyseholder
T	Diagnostikklampe

Oppstart

Demontering og montering av batteri

Begynn alltid med et fulladet batteri. Ikke sprut vann på batteriet eller laderen eller legg dem i vann. Se informasjonen angående batteri og lader som fulgte med sprøyten.

Batteriet må kun byttes og lades i et godt ventilert område og borte fra brannfarlige eller vlettantennelige materialer, inkludert desinfiseringsmidler. Sprøyten må ikke brukes med batteridekslet åpent.

MERKNAD

Sprøyten er utstyrt med et ikke-avtakbart batterideksel som beskytter batteriet under sprøyting av desinfiseringsmidler. Forsøk på å fjerne batteridekslet vil resultere i at både sprøyten og batteriet skades.

Batteriet demonteres og monteres i sprøyten på følgende måte:

1. Åpne baksiden på batteridekslet ved å låse opp døren og løfte den oppover.
2. Ta ut det brukte batteriet, hvis det sitter på plass.

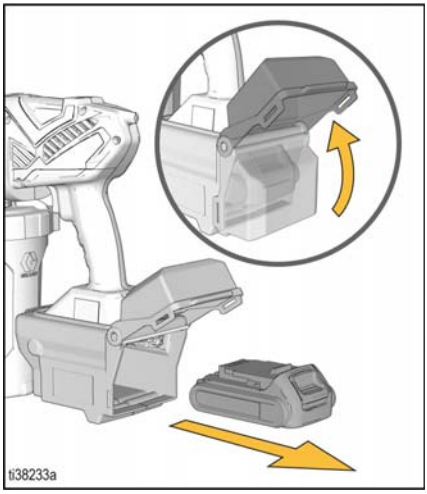

3. Sett et fulladet batteri i sprøyten.
4. Lukk døren på batteridekslet helt til og lås den.

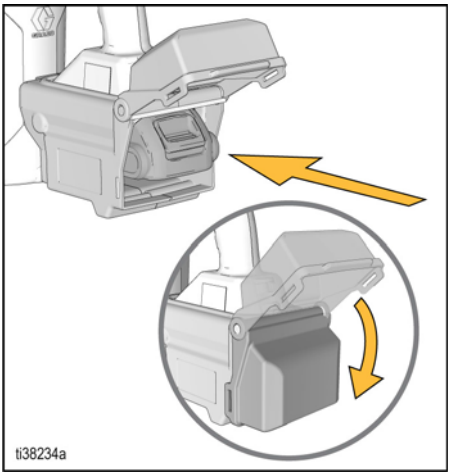

Trykkavlastningsprosedyre

Følg Trykkavlastningsprosedyre hver gang du ser dette symbolet.

Denne sprøyten bygger opp et indre trykk på 1000 psi (6,9 MPa, 68,9 bar) under bruk. For å bidra til å forhindre alvorlig skader fra væske under trykk, slik som hudinjeksjon og væskesprut, må du følge **Trykkavlastningsprosedyren** hver gang du slutter å sprøyte og før rengjøring, kontroll eller før det utføres service på utstyret.

1. Fjern batteriet fra sprøyten.

2. Drei fylleknappen nedover til FYLLE-posisjonen for å avlaste trykket.

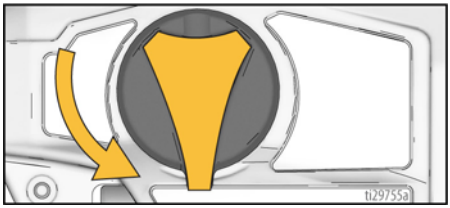

Gjennomskylling av ny sprøyte

Denne sprøyten leveres fra fabrikken med en liten mengde testvæske i systemet. **Det er viktig at du skyller denne væsken ut av sprøyten før første gangs bruk.**

1. Legg en FlexLiner i beholderstøtten.

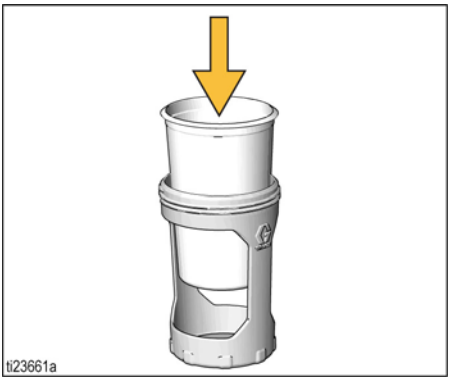

2. Fyll FlexLiner med varmt vann.

3. Skru lokket godt fast på beholderstøtten for å få en lufttett forsegling.

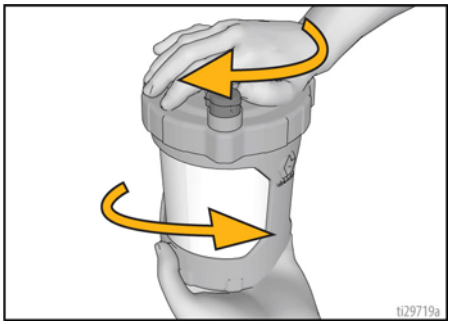

4. Beholdersettet monteres på sprøyten på følgende måte:
   a. Rett inn VacuValve lokket på beholderlokket med fylleknappen.

b. Skyv beholdersettet på sprøyten. Vri for å låse.

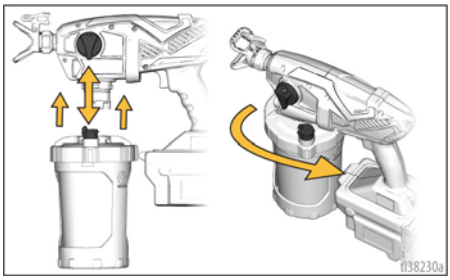

5. Sett batteriet i sprøyten.
6. Sjekk at fylleknappen står nede i FYLLE-posisjon. Sett hastighetskontrollen til 10.
7. Snu sprøyten opp-ned og rett den ned i et avfallsspann. Hold avtrekkeren inne i fem sekunder. Vannet vil ikke sprøytes men vil resirkulere gjennom pumpen og tilbake i beholderen.

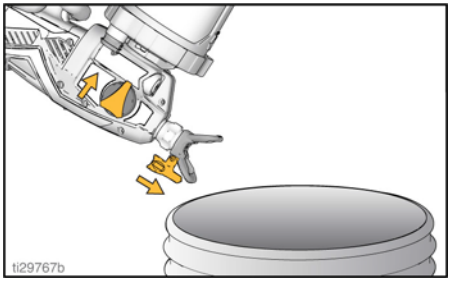

8. Drei fylleknappen fremover til SPRØYTE-posisjon. Drei dysen 180 grader til RENSE-posisjon.

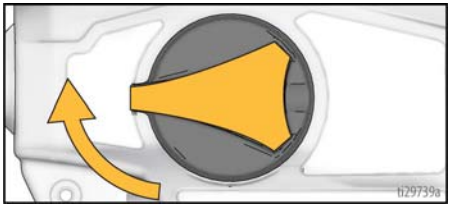

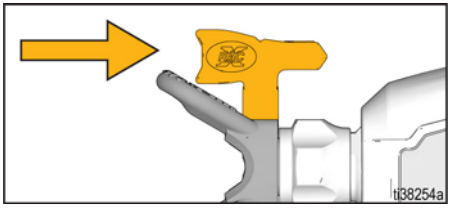

9. Rett sprøyten ned i et avfallsspann mens den holdes opp-ned. Hold avtrekkeren inne i 30 sekunder.

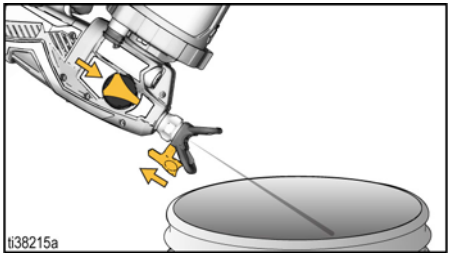

MERKNAD

Ikke la sprøyten gå uten væske. Hvis sprøyten går mens den er tom, vil pumpen skades.

10. Hell alt resterende vann i FlexLiner i avfallsspannet.
11. Sprøyten er nå rengjort og klar til bruk. Se **Begynne en ny jobb**, side 13.

Begynne en ny jobb

Ved sprøyting av brannfarlige eller lettantennelige desinfiseringsmidler:

- Flytt hele sprøyten til et godt ventilert område og vekk fra brannfarlig eller lettantennelig materiale, inkludert desinfiseringsmidler, når den skal fylles.
- Sett lokket på desinfiseringsmiddel-beholdere mellom hver etterfylling.

Se anbefalingene fra produsenten på desinfiseringsmidlets etikett. Hvis det er nødvendig å fortynne, skal desinfiseringsmidlet fortynnes på riktig måte i en separat beholder.

MERKNAD

Skum i desinfiseringsmidlet kan føre til problemer med drift og kan være skadelig for sprøyten. Vent til skummet har forsvunnet før du fyller FlexLiner.

Hvis du bruker sprøyten for aller første gang, se **Gjennomskylling av ny sprøyte**, side 11.

1. Utfør **Trykkavlastningsprosedyre**, side 10.
2. Sett en FlexLiner i beholderstøtten og fyll med desinfiseringsmiddel som er klargjort på riktig måte.

MERK: Sjekk at det ikke finnes skader, slik som en rynke, på toppflaten til FlexLiner. IKKE BRUK hvis skadet.

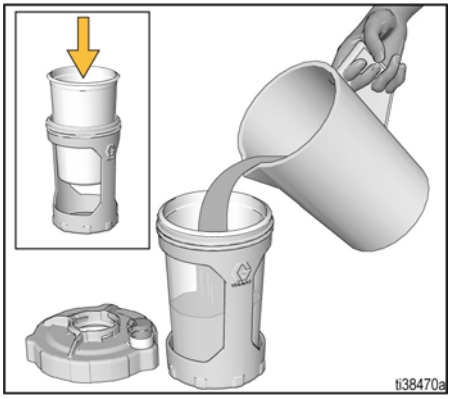

3. Skru lokket godt fast på beholderstøtten for å sikre en lufttett forsegling.

MERK: Vaselin på innsiden av beholderens lokk vil hjelpe med å sikre en lufttett forsegling.

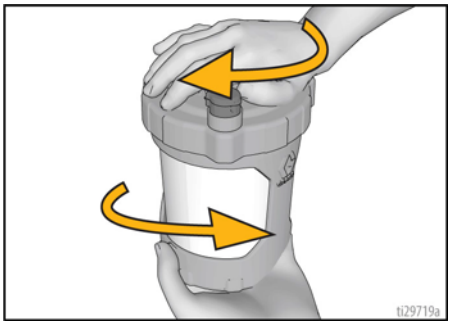

4. Sjekk at pumpefilteret er installert og rent.

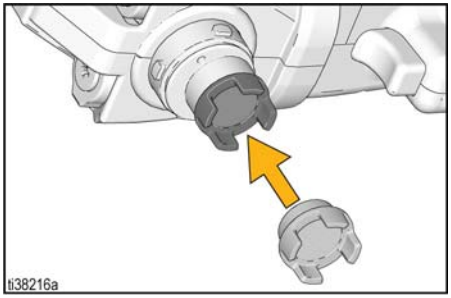

5. Beholdersettet monteres på sprøyten på følgende måte:
   a. Rett inn VacuValve lokket på beholderlokket med fylleknappen.

b. Skyv beholdersettet på sprøyten. Vri for å låse.

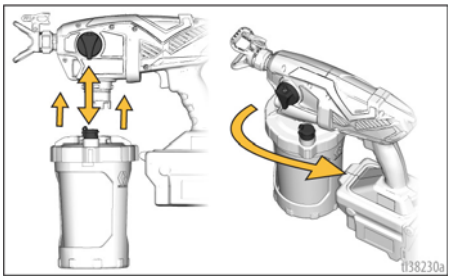

6. Fyll pumpen med desinfiseringsmiddel på følgende måte:

   a. Sjekk at fylleknappen peker ned i FYLLE-posisjon.

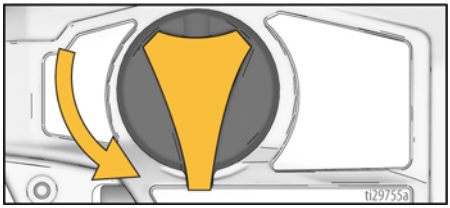

   b. Sett et fulladet batteri på sprøyten.

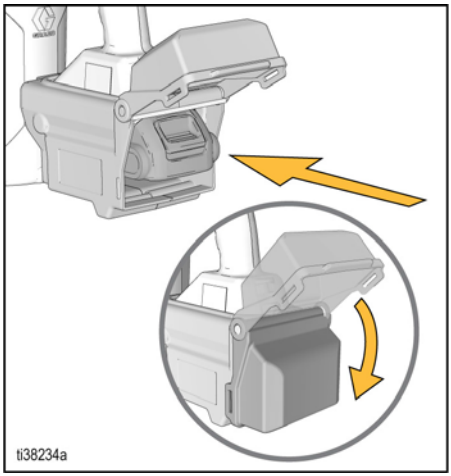

   c. Snu sprøyten opp-ned.
   Hold avtrekkeren inne i 5 sekunder.

MERK: Desinfiseringsmidlet vil ikke sprøytes ut, men vil resirkulere gjennom pumpen og tilbake i beholderen.

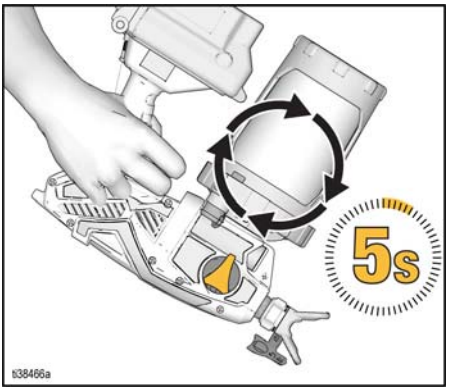

   d. Snu sprøyten opp igjen og åpne VacuValve lokket.

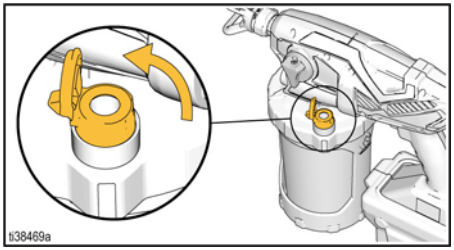

   e. Vipp sprøyten slik at VacuValve er det høyeste punktet.

f. Klem varsomt på FlexLiner helt til desinfiseringsmidlet kommer inn i VacuValve reservoaret og all luft presses ut av beholderen.

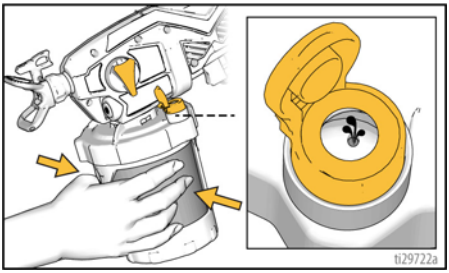

g. Fortsett å klemme på FlexLiner mens du lukker VacuValve lokket.

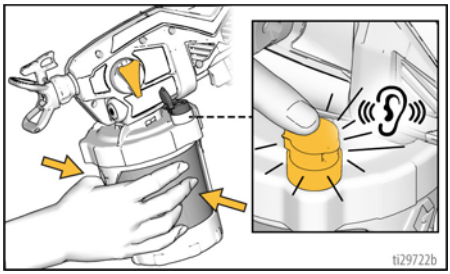

MERK: Hvis FlexLiner ikke klemmes på mens VacuValve lokket er åpent, vil det raskt komme luft i FlexLiner. Hvis du ser bobler i beholderen, gjenta trinn E-G.

7. Drei fylleknappen fremover til SPRØYTE-posisjon. Sjekk at dysen vender fremover står i SPRØYTE-posisjonen.

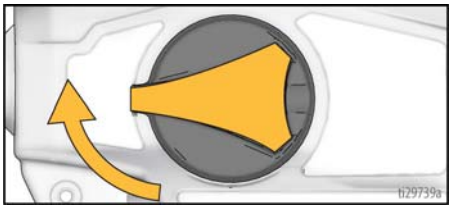

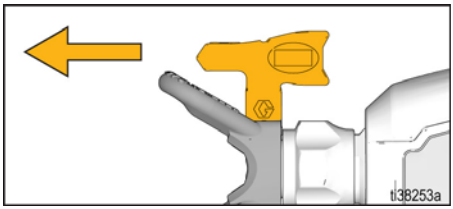

8. Trekk inn avtrekkeren for å sjekke at sprøyten sprøyter desinfiseringsmidlet. Hvis ikke sprøyten sprøyter innen 5 sekunder, **STOPP** og gjenta Oppstart.

MERKNAD

Ikke la sprøyten gå uten væske. Hvis sprøyten går mens den er tom, vil pumpen skades.

Hvordan man sprøyter

Bruk kun desinfiseringsmidler som er godkjent for sprøytepåføring.

Damp fra desinfiseringsmidler med aktivt alkoholdinnhold eller fra brannfarlige desinfiseringsmidler kan eksplodere eller antennes. Sprøyten produserer gnister. For å bidra til å forhindre at damp eksploderer eller antennes:

- Hold sprøyteområdet godt ventilert.
- Ha rikelig med gjennomstrømning av frisk luft i området.
- Følg **Instruksjoner for statisk jording**, side 24.

Velg dyse

For å unngå alvorlige fysiske skader på grunn av hudinjeksjon, må du aldri holde hånden foran dysen når du installerer eller fjerner dysen og dyseholderen.

Sprøyten leveres med 3 dysestørrelser:

Fin	LP313
Middels	LP515
Grov	LP619

Sprøyten din er utstyrt med en middels dyse når den sendes fra fabrikken. Velg dysestørrelsen som gir en akseptabel spray av desinfiseringsmiddel. Se anbefalingene fra produsenten på desinfiseringsmidlets etikett.

Unngå lekkasjer i dysen ved å sjekke at dysen og dyseholderen er montert riktig.

1. Utfør **Trykkavlastningsprosedyre**, side 10.
2. Bruk dysen (A) til å rette opp TipSeal™ (B) (pakning og tetning) i dyseholderen (C).

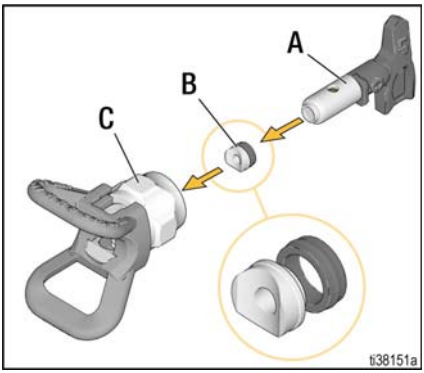

3. Sett dysen inn i dyseholderen. Kontroller at dysen er i SPRØYTE-posisjonen.

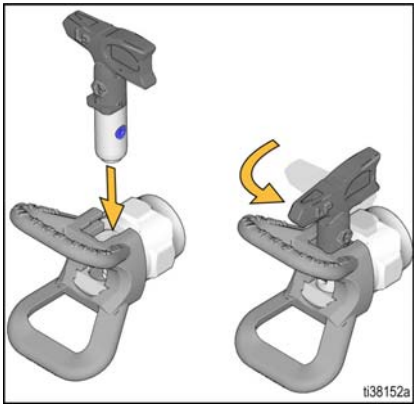

4. Skru dyseholdersettet på sprøyten og stram for hånd.

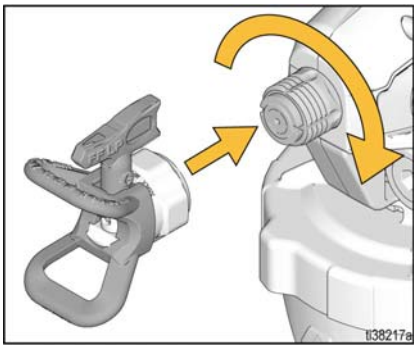

MERK: Dysen blir slitt etterhvert og må skiftes ut etter en stund.

Orientering av dyse

For å unngå alvorlige fysiske skader på grunn av hudinjeksjon, må du aldri holde hånden foran dyseholderen mens den dreies.

Justere dyseholderen i ønsket vertikal eller horisontal sprøyteretning.

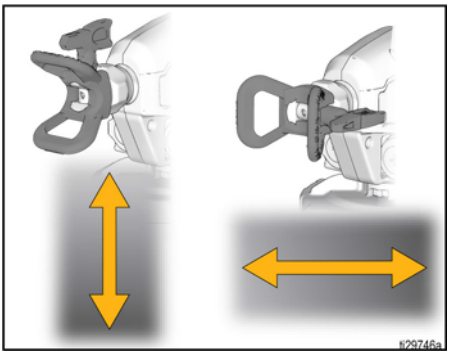

Start av sprøyting og regulering av trykk

Se alltid anbefalingene fra produsenten av desinfiseringsmiddelet for en akseptabel spray av desinfiseringsmiddel.

1. Rett sprøyten mot overflaten som skal sprøytes.
2. Sett hastighetskontrollen på den laveste innstillingen.
3. Trekk inn og hold avtrekkeren.
4. Øk trykket sakte ved å bruke hastighetskontrollen. Still inn den laveste nødvendige innstillingen for å produsere en akseptabel spray av desinfiseringsmiddel. Dette vil bidra til å redusere sprøytestøv.

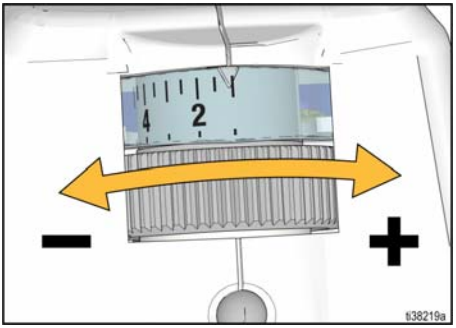

5. Justere sprøytens avstand fra overflaten og håndhastigheten din for å oppnå ønsket overflatedekning.

Hvis sprøyten ikke sprøyter, forsøk et av trinnene under:

- Forsikre deg om at det bare er én FlexLiner i beholderstøtten. Det er mulig å ha to innlegg tett inntil hverandre slik at de ser ut som én.
- Sjekk at det ikke finnes skader, slik som en rynke, på toppflaten til FlexLiner. IKKE BRUK hvis skadet.

- Sjekk at beholderlokket er skikkelig skrudd fast i beholderstøttens gjenger. Hvis gjengene er synlige under beholderlokket når fastskrudd, er dekselet kryssgjenget. Fjern beholderlokket helt, og sett det på beholderstøtten på nytt, slik at ingen gjenger er synlige når det er fastskrudd.

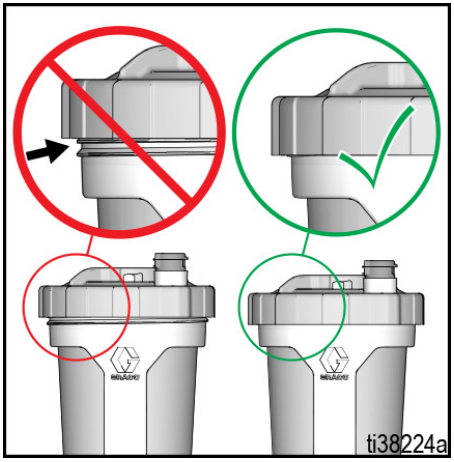

- Gjenta trinnene 6 – 8 på side 14 for å sikre at all luft er fjernet fra FlexLiner.
- Sjekk at dysen ikke er tett. Se **Rensing av tett dyse**, side 18.
- Hvis sprøyten fremdeles sprøyter desinfiseringsmiddel når den er opp-ned, er det luft i beholderen. Se **Begynne en ny jobb**, side14, trinn 6 – 8.
- Sett på VacuValve lokket. Det fulgte to nye VacuValve lokk med sprøyten din.
- Hvis sprøyten fremdeles ikke sprøyter, se **Feilsøking**, side 27.

Rensing av tett dyse

For å unngå skade, må du aldri rette sprøyten mot hånden din eller inn i en fille!

Hvis smuss tetter dysen, er denne sprøyten laget med en vendbar dyse som raskt og enkelt fjerner partiklene uten at sprøyten må demonteres.

1. For å rense dysen, drei fylleknappen nedover i FYLLE-posisjon.

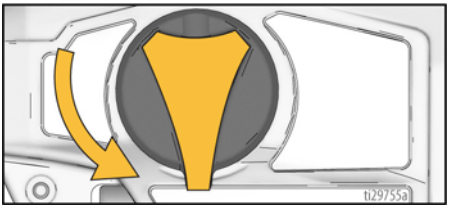

2. Snu dysen til RENSE-posisjon.

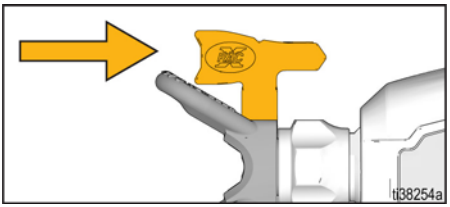

3. Sett hastighetskontrollen til 10.

4. Rett sprøyten ned i et avfallsspann, drei fylleknappen forover i SPRØYTE-stilling. Trekk inn avtrekkeren i 5 sekunder for å fjerne tilstoppingen.

MERK: Hvis dysen fremdeles er tett, kan det hende du må gjenta trinnene 1 – 4, eller skifte den ut med et nytt dysesett. Se **Velg dyse**, side 16.

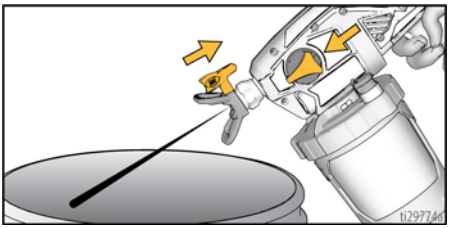

5. Drei fylleknappen nedover i FYLLE-posisjon. Drei dysen tilbake til SPRØYTE-posisjon. Drei fylleknappen forover til SPRØYTE-posisjon og fortsett å sprøyte.

Etterfyll FlexLiner

Ved sprøyting av brannfarlige eller lettantennelige desinfiseringsmidler:

- Flytt hele sprøyten til et godt ventilert område og vekk fra brannfarlig eller lettantennelig materiale, inkludert desinfiseringsmidler, når den skal fylles.
- Sett lokket på desinfiseringsmiddel-beholdere mellom hver etterfylling.

Hvis sprøyten går tom for desinfiseringsmiddel, etterfylles FlexLiner ganske enkelt på følgende måte:

1. Utfør **Trykkavlastningsprosedyre**, side 10.
2. Ta beholdersettet av sprøyten. Sett sprøyten på en fille for å fange opp eventuelle drypp av desinfiseringsmidlet.
3. Ta beholderlokket av beholderstøtten.
4. Følg trinn 2 – 8 under **Begynne en ny jobb**, side 13.

Rengjøring og oppbevaring

Sprøyten må rengjøres med varmt vann etter hver bruk for å fjerne desinfiseringsmidler og rester fra sprøyten. Grundig rengjøring og deretter tømming av alt vann fra systemet vil bidra til å sikre en problemfri oppstart neste gang sprøyten skal brukes.

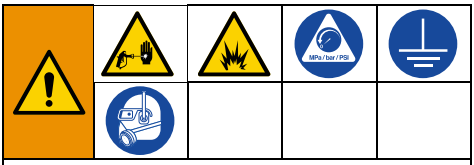

Bruk kun vann til rengjøring.

Foreta rengjøringen på et sted der det er god ventilasjon. Ha rikelig med gjennomstrømning av frisk luft i området.

Ikke utsett sprøytens elektronikk for vann for å unngå alvorlige fysiske skader eller skade på utstyr. Hold sprøyten **minst 25 cm (10 tommer)** over kanten på beholderen ved rengjøring.

Følg**Instruksjoner for statisk jording**, side 24, ved bruk av desinfiseringsmidler med aktivt alkoholdinnhold, eller andre brannfarlige desinfiseringsmidler.

MERKNAD

Desinfiseringsmiddel som etterlates i sprøyten, vil skade den. Skyll alltid grundig med varmt vann etter hver bruk for å unngå skade. Se **Rengjøring av sprøyten**, side 20. Ikke oppbevar sprøyten med desinfiseringsmiddel i den.

Rengjøring av sprøyten

1. Utfør **Trykkavlastningsprosedyre**, side 10.
2. Ta beholdersettet av sprøyten. Sett sprøyten på en fille for å fange opp eventuelle drypp av desinfiseringsmidlet.

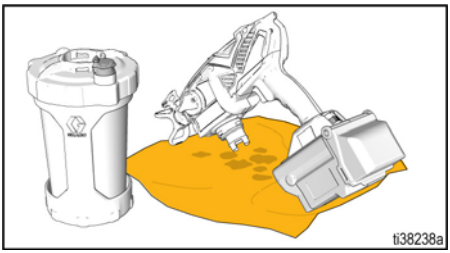

3. Ta beholderlokket av beholderstøtten.
4. Tøm overflødig desinfiseringsmiddel i avfallsspannet. Hold FlexLiner på plass når du tømmer. Tørk av alt desinfiseringsmiddel på beholderlokket.

5. Du kan enten kaste den brukte FlexLineren og installere en ny Flexliner, eller rengjøre en brukt FlexLiner.
6. Fyll FlexLiner med varmt vann.

7. Skru lokket godt fast på beholderstøtten for å få en lufttett forsegling.

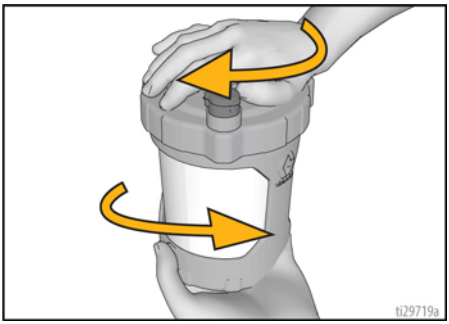

8. Sett beholderen på sprøyten.

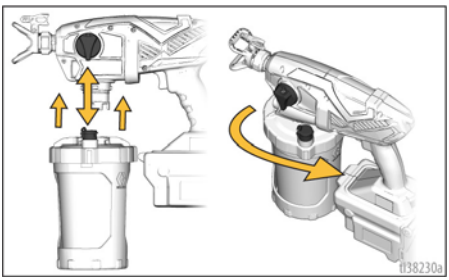

9. Sjekk at fylleknappen står nede i FYLLE-posisjon. Sett hastighetskontrollen til 10.

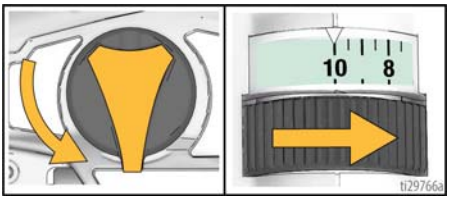

10. Snu sprøyten opp-ned og rett den ned i et avfallsspann. Trykk på avtrekkeren i 10 sekunder for å rengjøre pumpen. Vannet vil ikke sprøytes men vil resirkulere gjennom pumpen og tilbake i beholderen.

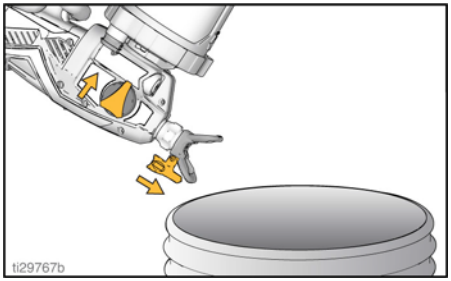

11. Drei fylleknappen fremover til SPRØYTE-posisjon.
12. Rett sprøyten ned i et avfallsspann mens den holdes opp-ned.
    a. La dysen stå i SPRØYTE-posisjon og trykk på avtrekkeren i 10 sekunder. Slipp avtrekkeren.

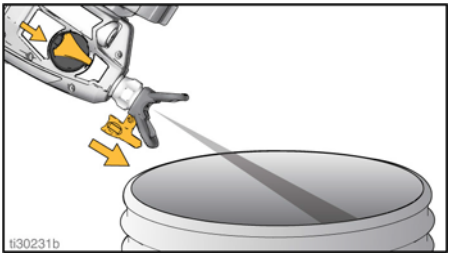

b. Vend dysen til RENSE-posisjon og trykk inn avtrekkeren i 30 sekunder helt til sprøyten er ren. Slipp avtrekkeren.

MERKNAD

Ikke la sprøyten gå uten væske. Hvis sprøyten går mens den er tom, vil pumpen skades.

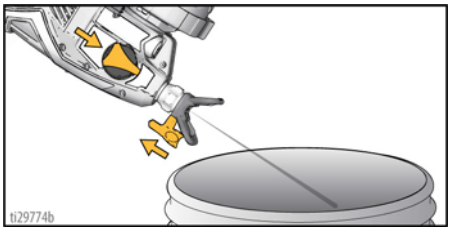

13. Drei fylleknappen nedover i FYLLE-posisjon.
14. Koble fra strømmen (fjern batteriet).
15. Ta beholdersettet av sprøyten. Ta lokket av beholderstøtten og tøm resterende vann i avfallspannet.
16. Avhend væsken i avfallsspannet i samsvar med instruksjonene på desinfiseringsmiddelbeholderen etikett og relevante forskrifter.
17. Fjern sprøyten, dyseholderen og pumpefilteret fra sprøyten. Rengjør med varmt vann. Du kan bruke en myk børste om nødvendig.

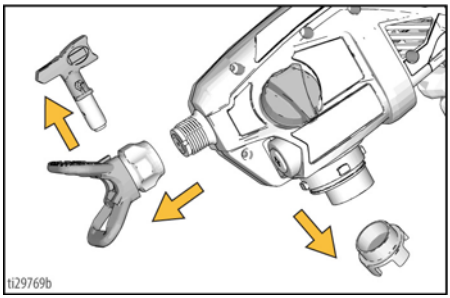

18. Bruk en myk klut til å rengjøre beholderstøtten og beholderlokket.

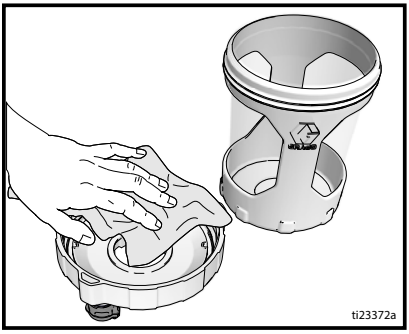

19. Tørk av desinfiseringsmidlet på yttersiden av sprøyten med en myk klut fuktet med vann.

MERKNAD

IKKE senk sprøyten ned i væsken. IKKE utsett batteriet eller laderen for sprut, nedsenkning i væske eller spyling. IKKE rengjør batteriet med noe annet enn en myk klut fuktet med vann. Hvis noe av dette gjøres, vil det føre til at sprøyten skades.

Sprøyten er utstyrt med en statisk veke som reduserer muligheten for oppbygging av statisk elektrisitet, slik at faren for brann og eksplosjon reduseres. **HOLD VEKENS OVERFLATE REN**.

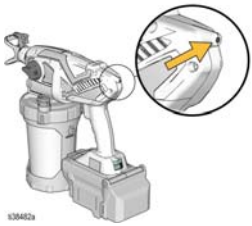

Oppbevaring

- La aldri vann fryse i sprøyten.
- Det må ikke være trykk i sprøyten under oppbevaring. Sjekk at fylleknappen står nede i FYLLE-posisjon.

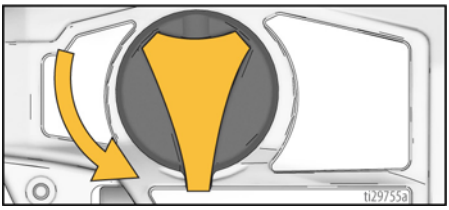

- Sprøyten skal kun oppbevares i oppreist stilling.
- Sprøyten skal oppbevares innendørs på et kjølig, tørt sted.
- Dysen, dyseholderen og pumpefilteret skal oppbevares sammen med sprøyten slik at de er tilgjengelige for neste jobb.

Instruksjoner for statisk jording

Avfallsspannet må jordes for å redusere risikoen for elektrostatisk utladning. En statisk gnist kan forårsake at gass antennes eller eksploderer. En god jording gir avledning for den elektriske strømmen.

For desinfiseringsmidler med aktivt alkoholdinnhold eller andre brannfarlige desinfiseringsmidler:

- Bruk alltid et metallspann til desinfiseringsmidler med aktivt alkoholdinnhold, eller til andre brannfarlige desinfiseringsmidler, når sprøyten gjennomskylles eller rengjøres.
- Følg lokale forskrifter. Bruk kun ledende metallspann plassert på et jordet underlag slik som betong.
- Ikke sett spannet på et ikke-ledende underlag slik som papir eller papp, da dette avbryter jordingskontinuiteten.

Vedlikehold

Regelmessig vedlikehold er viktig for å holde sprøyten i god stand.

Flytt hele sprøyten til et godt ventilert område og vekk fra brannfarlig eller lettantennelig materiale, inkludert desinfiseringsmidler.

Aktivitet	Intervall
Sjekk pumpefilteret.	Daglig eller hver gang du sprøyter
Sjekk at det ikke er blokkeringer i ventiler.	Daglig eller hver gang du sprøyter
Sjekk at pumpens innløpshull på undersiden av pumpefilteret ikke er tette.	Hver gang pumpen rengjøres

Rengjøring av utløpsventiler

Partikler og rusk i utløpsventil-enhetene kan innvirke på sprøytens ytelsesevne og det er nødvendig å rengjøre ventilene.

1. Få tilgang til de tre utløpsventilene for rengjøring ved å fjerne to pumpeplugger og frontventilen. Fjern pluggene i pumpen med en 8mm eller (5/16”) unbrakonøkkel.

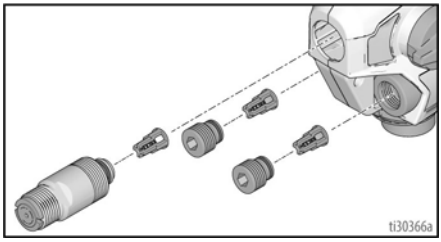

2. Rengjør utløpsventil-settene med varmt vann.
3. Kontrollkulen skal kunne bevege seg fritt mot fjæren i holderen.

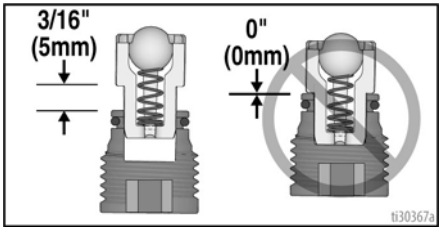

4. Hvis utløpsventil-settet ble fjernet fra ventilpluggen, sett sammen slik som vist. La det være et mellomrom mellom enden på pluggen eller frontventilen og kragen på utløpsventil-enheten.

MERKNAD

Utløpsventilene må ikke presses helt inn i ventilpluggen eller frontventilen. Hvis utløpsventilene presses helt inn i ventilpluggene eller frontventilen, vil sprøyten sprøyte med redusert ytelse.

   a. Pass på at o-ringene sitter på ventilpluggene og frontventilen.

   b. Montere to pumpeplugger og frontventilen. Montere pluggene i pumpen med en 8mm eller (5/16”) unbrakonøkkel. Stram frontventilen til et moment på 55-65 in-lb (6,2 - 7,3 N•m) og pumpepluggene til et moment på 23-25 in-lb (2,6 - 2,8 N•m).

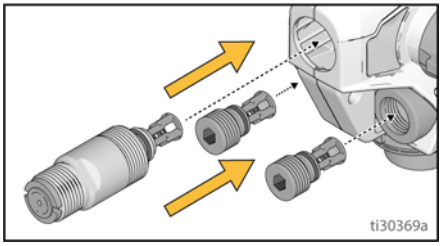

Gjenvinning og avhending

Etter endt levetid for produktet

Etter endt levetid, skal produktet demonteres og gjenvinnes på en forsvarlig måte.

- Utfør **Trykkavlastningsprosedyre**, side 10.
- Væsker skal tømmes og avhendes i henhold til gjeldende forskrifter. Se sikkerhetsdatabladet fra materialprodusenten.
- Fjern motorer, batterier, kretskort, LCD-skjermer (flytende krystall-skjermer) og andre elektroniske komponenter. Skal gjenvinnes i henhold til gjeldende forskrifter.
- Elektroniske komponenter skal ikke kastes sammen med husholdningsavfall eller bedriftsavfall.

- Resten av produktet skal leveres til et gjenvinningsanlegg.

Feilsøking

Koble fra strømmen og avlast trykket
før demontering aller reparasjon.
Se **Trykkavlastningsprosedyre**, side 10.

Sprøytediagnostikk

Problem	Årsak	Løsning
Sprøyten lager ikke lyd når avtrekkeren trykkes inn.	Diagnostikklampen blinker to ganger når avtrekkeren trykkes inn. Indikerer feil spenning.	Skift ut batteriet med et som er fulladet.
		Batteriet har nådd sin maksimale brukstid. Skift batteri.
	Diagnostikklampen blinker tre ganger når avtrekkeren trykkes inn. Indikerer at batteriets temperatur er for høy eller for lav.	La batteriet avkjøles eller varmes opp til romtemperatur.
	Diagnostikklampen blinker fire ganger når avtrekkeren trykkes inn. Indikerer at rotoren er fastlåst.	Skift ut pumpeenheten og/eller SmartControl koblingsboksen.
	Diagnostikklampen blinker ikke når avtrekkeren trykkes inn. Indikerer at batteriet ikke er installert eller det er skadet.	Sett inn batteriet eller skift det ut.
		Skift ut SmartControl koblingsboksen.

Feilsøking

Problem	Årsak	Løsning
Sprøyten lager lyd men det kommer ikke materiale ut av den når avtrekkeren trykkes inn	Sprøyten er ikke fylt opp.	Fyll opp pumpen. Se **Trykkavlastningsprosedyre**, side 10.
		Sjekk at det ikke er skum i beholderen. Vent til skummet er forsvunnet.
		Forsikre deg om at det kun er én FlexLiner i beholderstøtten.
		Sjekk at det ikke finnes skader, slik som en rynke, på toppflaten til FlexLiner. IKKE BRUK hvis skadet.
		Sjekk at beholderlokket er skikkelig skrudd fast i beholderstøttens gjenger. Hvis gjengene er synlige under beholderlokket når fastskrudd, ta det helt av og skru det tilbake på beholderstøtten slik at ingen gjenger vises når fastskrudd.
		Sørg for å skru beholderlokket fast slik at pilen på lokket samsvarer med indikatoren på beholderstøtten.
		Forsikre deg om at beholdermonteringen er skikkelig festet på sprøyten.
		Sjekk at all luft er fjernet fra FlexLiner og at VacuValve ventilen er skikkelig stengt.
		Rengjør VacuValve beholder og luftehull.
		Rengjør sprøyten. Se **Rengjøring og oppbevaring**, side 20.
Sprøyten lager lyd men det kommer ikke materiale ut av den når avtrekkeren trykkes inn (forts.)	Fylleknappen står i FYLL PUMPE-posisjon.	Drei fylleknappen fremover til SPRØYTE-posisjon.
	Dysen står ikke i SPRØYTE-posisjon.	Drei dysen i SPRØYTE-posisjon.
	Pumpefilteret er tett.	Rengjør pumpefilteret.
	Hastighetskontrollen er satt for lavt.	Øk hastigheten helt til enheten sprøyter.
	Tomt eller lavt nivå på materiale i materialbeholderen.	Fyll FlexLiner med væske og fyll opp pumpen. Se **Etterfyll FlexLiner**, side 19.
	Pumpen har nådd sin maksimale brukstid.	Skift ut pumpeenheten.
	Diagnostikklampen blinker fire ganger når avtrekkeren trykkes inn. Indikerer at rotoren er fastlåst.	Skift ut pumpeenheten og/eller SmartControl koblingsboksen.
Sprøyten sprøyter med dårlig resultat	Dysen står ikke i riktig posisjon	Drei dysen i SPRØYTE-posisjon.
	Dysen er slitt eller skadet	Skift ut dysen. Se **Velg dyse**, side 16.
	Pumpen har nådd sin maksimale brukstid.	Skift ut pumpeenheten.
Sprøyten går ujevnt eller veldig sakte	Det har kommet desinfiseringsmiddel inn i sprøyten.	La sprøyten tørke.
		Skift ut pumpeenheten og/eller SmartControl koblingsboksen.

Problem	Årsak	Løsning
Lekkasje av desinfiseringsmiddel fra beholderens gjenger.	Beholderen er ikke skikkelig festet.	Sørg for at det kun er én FlexLiner i beholderstøtten.
		Sjekk at det ikke finnes skader, slik som en rynke, på toppflaten til FlexLiner. IKKE BRUK hvis skadet.
		Sjekk at beholderlokket er skikkelig skrudd fast i beholderstøttens gjenger. Hvis gjengene er synlige under beholderlokket når fastskrudd, ta det helt av og skru det tilbake på beholderstøtten slik at ingen gjenger vises når fastskrudd.
		Sørg for å skru beholderlokket fast slik at pilen på lokket samsvarer med indikatoren på beholderstøtten.
		Unngå å bøye eller skyve på beholderstøtten når du fjerner luften fra FlexLiner.
		Unngå å dra ned FlexLiner når du fjerner luften fra den.
		Sjekk at det ikke finnes skader på FlexLiner-kanten eller på beholderlokkets pakning.
		Forsikre deg om at kanten på FlexLiner og beholderlokkets pakning er fri for partikler og smuss.
		Skift ut FlexLiner.

Deler

SaniSpray HP 20 oppladbar høytrykks håndholdt

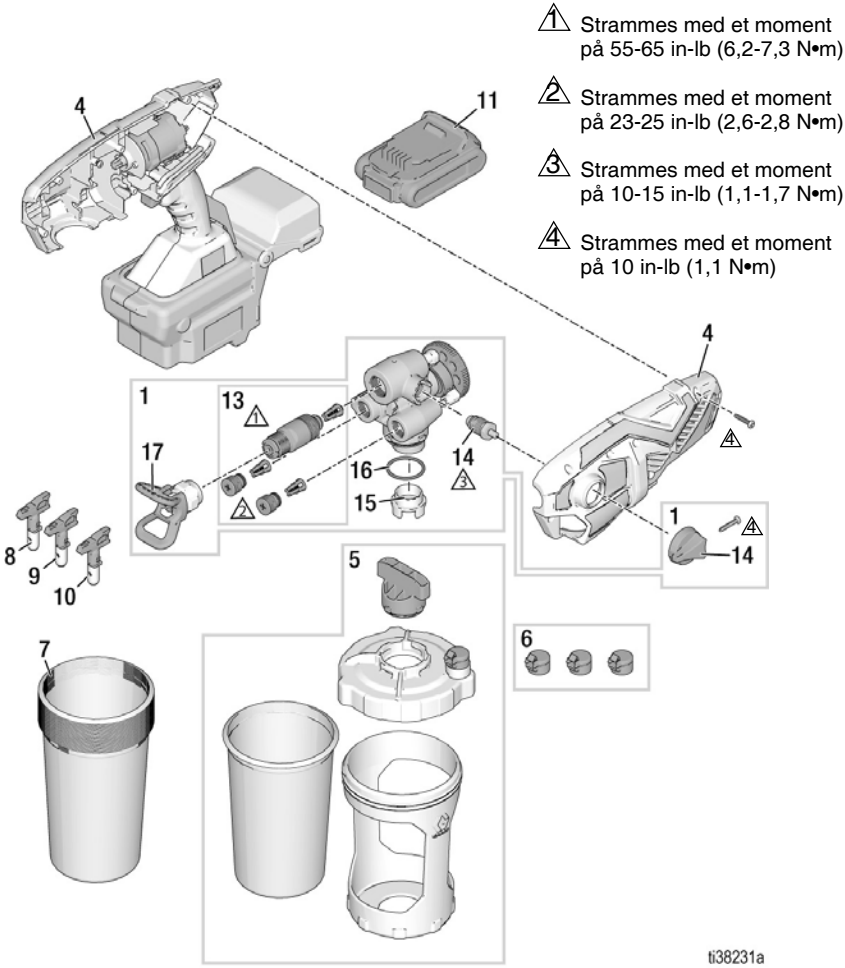

Deleliste - SaniSpray HP 20 oppladbar

Ref.	Sprøytemodell	Del	Beskrivelse	Ant.
1	Alle	19Y967	SETT, pumpe, enhet	1
4	Alle	19Y968	Skift ut SmartControl med koblingsboks	1
5	Alle	17P552	SETT, beholderenhet, 42 oz.	1
6	Alle	17P712	LOKK (3-pk.)	1
7	Alle	17P549	FlexLiner, 42 oz. (25-pk.)	1
8	Alle	LP313	DYSE, LP313	1
9	Alle	LP515	DYSE, LP515	1
10	Alle	LP619	DYSE, LP619	1
11◆	25R791	17P474	BATTERI, litium-ionbatteri kompakt	1
	25R945, 25R957	17P557		
	25R953	17P558		
	25T340	17Y586		
	25R961	17P556		
12◆	25R791	17P475	LADER, litium-ion (ikke vist)	1
	25R945, 25R957	17P560		
	25R953	17P561		
	25T340	17Y587		
	25R961	17P559		
13	Alle	25T375	SETT, ventiler, HP 20	1
14	Alle	25T398	SETT, fylleventil, oppladbar	1
15	Alle	17P554	FILTER, pumpe, 60-mesh, 3-pk.	1
16	Alle	16Y425	O-RING, pumpeinnløp	1
17	Alle	25R871	HOLDER, dyse, HP 20 (dyse ikke inkludert)	
18	Alle	25T282	SETT, forlenger, 15 tommer (ikke vist)	1
19†	Alle	25T283	SETT, adapter, forlenger (ikke vist)	1
20▲	Alle	19Y969	SETT, merke, advarsel, HP 20 DC (ikke vist)	1
21*	Alle	25R872	TETNINGER, polymer (5-pk.) (ikke vist)	1
22▲	Alle		KORT, medisinsk advarsel (ikke vist)	1
		179960	Engelsk, Spansk, Fransk	
		17F690	Nederlandsk, Tysk, Italiensk	
		17A134	Engelsk, kinesisk, koreansk	
		17R476	Engelsk, spansk, portugisisk (Brasil)	
		26A998	Engelsk, kinesisk, japansk,	

◆ *Batteri og lader avhenger av landets lovgivning.*

* *To ekstra TipSeals (polymer dysetetning) følger med sprøyten. Bruk TipSeal (polymer dysetetning) til desinfiseringsoppgaver i stedet for OneSeal (metalltetning) som følger med reservedysene.*

† *Det er nødvendig å bruke 25T283 adapteren for å koble 25T282 forlengeren på SaniSpray HP 20 høytrykks håndholdt.*

▲ *Ekstra sikkerhetsmerker, merkelapper og kort leveres gratis.*

Tekniske spesifikasjoner

SaniSpray HP 20 oppladbar høytrykks håndholdt		
	USA	**Metrisk**
Maks. arbeidstrykk	1000 psi	6,9 MPa, 69 bar
Vekt	5,25 lb	2,4 kg
Dimensjoner:		
Lengde	14,0 tommer	36,1 cm
bredde	5 tommer	12,7 cm
Høyde	11,8 tommer	30,0 cm
Temperaturområde for oppbevaring ◆❄	32° til 113° F	0° til 45° C
Driftstemperaturområde	40° til 90° F	4° til 32° C
Fuktighetsområde for lagring	0% til 95% relativ fuktighet, ikke-kondenserende	
Lydtrykknivå	83,0 dBa	
Lydeffektnivå †	94,0 dBa Måleusikkerhet k = 3 dBa	
Vibrasjonsnivå (målt i samsvar med EN 50580:2012)	Totalverdi for vibrasjon a_h = 21,5 ft/s^2 Måleusikkerhet k = 0,3 ft/s^2	Totalverdi for vibrasjon a_h = 6,5 m/s^2 Måleusikkerhet k = 0,1 m/s^2
Strømkilde for lader		
25R791, 25R961	100 – 120 Vac, 60 Hz, 15A, 1 Ø	
25R945, 25R953, 25R957	230 Vac, 50 Hz, 16A, 1 Ø	
25T340	220 Vac, 60 Hz, 16A, 1 Ø	
Batteri		
Spenning (DC)	20 V MAKS* 2,0 Ah Li-ion Kompakt batteripakke DEWALT	
Maksimum dyseåpning	0,019 tommer	0,48 mm
Merknader		
◆ **Pumpen vil skades hvis desinfiseringsmiddel eller vann fryser i pumpen.**		
❄ Støt eller slag ved lav temperatur kan føre til skade på plastdeler.		
† Alle målinger ble foretatt i fyllingsmodus ved sikker operatørposisjon. Lydeffektnivåer ble testet i henhold til ISO 3741 ved 1m (3,3 fot).		
* Maksimal innledende batterispenning (målt uten arbeidsbelastning) er 20 volt. Nominell spenning er 18.		

California lovforslag 65

PERSONER BOSATT I CALIFORNIA

⚠ **ADVARSEL:** Kreft og skade på forplantningsorganer – www.P65warnings.ca.gov.

Graco begrenset garanti

Graco garanterer at alt utstyr henvist til i dette dokumentet og som er produsert av Graco og bærer dets navn, er fri for defekter på materiale og utførelse på den salgsdatoen den opprinnelige kjøperen kjøpte utstyret hos en autorisert Graco-forhandler for bruk. Graco vil i en periode på nitti (90) dager fra salgsdatoen, levere reparasjonsdeler for utstyr som Graco har fastslått å være defekt. Garantien er kun gyldig dersom utstyret installeres, brukes og vedlikeholdes i henhold til Gracos skriftlige anbefalinger.

Denne garantien dekker ikke, og Graco skal ikke holdes ansvarlig for generell slitasje, eller feil, skader eller slitasje som forårsakes av feilaktig installering, feil bruk, abrasjon, korrosjon, utilstrekkelig eller feilaktig vedlikehold, uaktsomhet, ulykker, sabotasje, eller bruk av komponenter som ikke er produsert av Graco. Graco skal heller ikke holdes ansvarlig for feil, skader eller slitasje som forårsakes av at Graco-utstyr ikke er forenlig med strukturer, tilbehør, utstyr eller materialer som ikke er levert av Graco, eller feilaktig utforming, produksjon, installasjon, drift eller vedlikehold av strukturer, tilbehør, utstyr eller materialer som ikke er levert av Graco.

DENNE GARANTIEN ER EKSKLUSIV, OG ERSTATTER ALLE ANDRE GARANTIER, DIREKTE ELLER INDIREKTE, INKLUDERT, MEN IKKE BEGRENSET TIL, GARANTI AV SALGBARHET ELLER GARANTI FOR AT PRODUKTET ER EGNET TIL ET BESTEMT FORMÅL.

Gracos eneste forpliktelse og kjøperens eneste rettighet ved brudd på garantien er slik som beskrevet i dette dokumentet. Kjøperen samtykker i at ingen andre midler (inkludert, men ikke begrenset til, tilfeldige eller følgeskader for tapt fortjeneste, tapt omsetning, skade på person eller eiendom, eller andre følgeskader eller tilfeldige tap) skal være tilgjengelig. Alle garantikrav må fremsettes innen to (2) år etter salgsdatoen.

GRACO GARANTERER IKKE, OG AVVISER ALLE INDIREKTE GARANTIER AV SALGBARHET ELLER AT PRODUKTET ER EGNET TIL ET SPESIELT FORMÅL, MED HENSYN TIL TILBEHØR, UTSTYR, MATERIALER ELLER KOMPONENTER SOM BLIR SOLGT MEN IKKE PRODUSERT AV GRACO.

Disse artiklene som selges av, men som ikke er produsert av Graco (slik som elektriske motorer, brytere, slanger osv.), er underlagt eventuelle garantier fra deres respektive produsenter. Graco vil gi kjøperen rimelig assistanse med å fremsette krav ved brudd på disse garantiene.

GRACO HAR UNDER INGEN OMSTENDIGHETER NOEN ERSTATNINGSPLIKT FOR INDIREKTE SKADER ELLER FØLGESKADER SOM ER RESULTATET AV AT GRACO HAR LEVERT DETTE UTSTYRET. DETTE GJELDER OGSÅ LEVERANSE, YTELSE ELLER BRUK AV ANDRE PRODUKTER ELLER VARER SOM ER SOLGT I DENNE FORBINDELSE, ENTEN DET ER FORÅRSAKET AV BRUDD PÅ GARANTI, UAKTSOMHET FRA GRACOS SIDE, ELLER AV ANDRE ÅRSAKER.

Denne garantien gir deg spesifikke lovrettigheter, og du kan også ha andre rettigheter som varierer fra land til land. Denne garantien og ansvarsbegrensningen utelukker ikke og begrenser heller ikke rettighetene (hvis aktuelt) overfor Graco som ikke kan utelukkes eller begrenses under loven som gjelder i ditt land.

FOR GRACOs KUNDER I NORD-AMERIKA

Ring 1-844-241-9499 eller gå inn på www.graco.com/techsupport angående potensielle defekter i utstyr som er dekket av garantien. Hvis den påståtte defekten verifiseres, vil Graco etter eget skjønn enten sende reparasjonsdeler som installeres av eieren, eller erstatte produktet kostnadsfritt. Garantikrav og/eller service for dette produktet administreres ikke av Gracos forhandlere eller serviceverksted for Gracos maleutstyr.

FOR GRACOs KUNDER I EUROPA, MIDT-ØSTEN, AFRIKA OG ASIA OG STILLEHAVSREGIONEN

Ta kontakt med ditt regionale serviceverksted eller autoriserte forhandler for å fremme et garantikrav.

Graco Informasjon

For siste informasjon om Graco produkter, gå inn på www.graco.com.

For patentinformasjon, se www.graco.com/patents.

VED BESTILLING, ta kontakt med din Graco-forhandler eller ring oss på 1-800-690-2894 for å finne den nærmeste forhandleren.

DEWALT®og DEWALT-logoer er varemerker som tilhører DEWALT Industrial Tool Co.,
og brukes under lisens

All data i bilder og tekst i dette dokumentet er basert på produktinformasjonen som var tilgjengelig da dokumentet ble publisert. Graco forbeholder rettigheten til å foreta endringer når som helst uten forvarsel.

Originale instruksjoner. This manual contains Norwegian. MM 3A7649

Graco hovedkontor: Minneapolis
Internasjonale kontorer: Belgia, Kina Japan, Korea

GRACO INC. AND SUBSIDIARIES • P.O. BOX 1441 • MINNEAPOLIS MN 55440-1441 • USA

Opphavsrett 2020, Graco Inc. Alle Graco produksjonsavdelinger er ISO 9001-godkjente.
www.graco.com
Revisjon E, desember 2020