PRODUKTER OCH SYSTEMLÖSNINGAR

LYFTHJÄLPMEDEL INDUSTRI

MECHRAIL™ | MECHCRANE™ | MOBIARM™ | MECHLINE PRO CRANE™ | EASYCRANE™
MECHLIFT PRO™ | MECHSTACK PRO™ | MECHSPACE PRO™ | MECHLINE PRO™
MECHCHAIN PRO™ | MECHSTACK PRO™ | VACUHAND™ | EASYHAND™

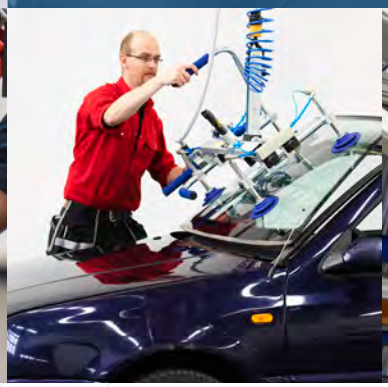

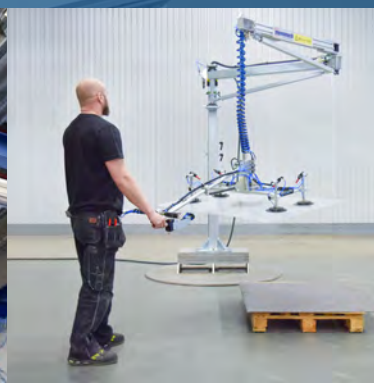

movomech®

Rätt hanteringslösning lyfter din arbetsmiljö

Movomechs lösningar för ergonomisk materialhantering bidrar till friskare arbetsplatser i tuffa miljöer. Genom att förebygga belastningsbesvär ökar förutsättningarna för att medarbetare trivs och mår bra och för en effektiv produktion.

Produktivitet, ergonomi och säkerhet

Med gedigen branscherfarenhet och spetskunskaper i lyftteknik och belastningsergonomi utvecklar Movomech kontinuerligt sina produkter för en säker, hållbar och effektiv materialhantering.

Ergonomi ger ekonomi

Flera internationella studier visar att investering i ergonomiska lyfthjälpmedel ger mångdubbelt tillbaka genom effektivare produktionsprocess, färre arbetsskador, förbättrad kvalitet och nöjdare personal.

MOVOMECH AB

Movomech AB utvecklar och tillverkar ett brett sortiment av ergonomiska lyfthjälpmedel till industrin – från ett förstklassigt lättraverssystem i aluminium till kompletta helhetslösningar med avancerade lyftmanipulatorer och skräddarsydda gripverktyg.

Movomechföretagens huvudkontor och produktionslokaler återfinns i Kristianstad i södra Sverige, med global representation via försäljningskontor och återförsäljare i hela världen.

Movomech AB är certifierade enligt ISO 9001 och ISO 14001. Minsta möjliga miljöpåverkan har en central del i all tillverkning och utgör en del av det strategiska arbetet.

LYFTHJÄLPMEDEL TILL DIN INDUSTRI

Movomechs ergonomiska lyfthjälpmedel och lyftredskap för professionell materialhantering effektiviserar produktionsprocesser och förbättrar arbetsmiljön inom många branscher. Här är några exempel på hur.

Fler exempel på hanteringslösningar finns här:
www.movomech.se/lyfthjalpmedel

PLÅTAR OCH SKIVOR

Hantering av skivor såsom planglas, plåtar, dörrar och spånskivor är ett av de vanligast förekommande lyft som dagligen utförs på våra arbetsplatser.

GLAS OCH FÖNSTER

Movomechs lyfthjälpmedel för glas- och fönsterhantering gör det möjligt att säkert lyfta, luta och vrida glaspartier eller hela fönster och hålla dem i en god ergonomisk position vid monteringen. Ingen skada sker på objektet som lyfts säkert och ergonomiskt med ett specialutformat fönsterlyft-gripdon.

LÅDOR OCH KARTONGER

Lyft av lådor och kartonger är ett vanligt förekommande lyft i industrin och kan orsaka trötthet och muskelsmärta hos personal om arbetet pågår under lång tid, med hög repetitivitet, i svåråtkomliga utrymmen eller med tung last.

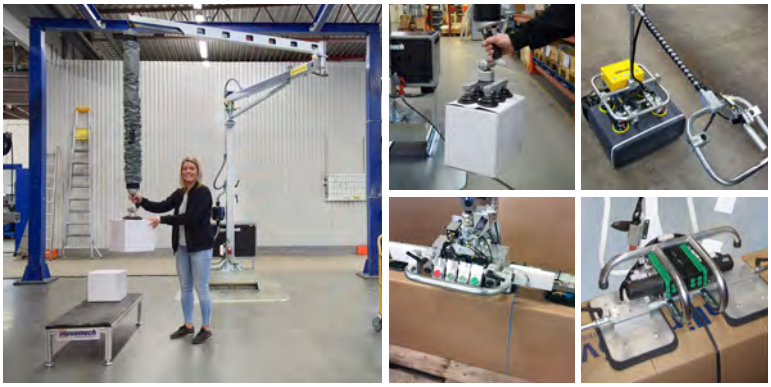

FORDONSKOMPONENTER

Lyfthjälpmedel till fordonsindustrin kännetecknas av branschens höga krav på säkerhet, ergonomi, tillgänglighet och kvalitet. Ofta är de anpassade för produktion av olika modellvarianter på samma tillverkningslinje, vilket innebär mindre omställningstid och lägre investeringskostnad.

VITVAROR OCH MÖBLER

Lyft av vitvaror och möbler i produktionsprocessen vid montering eller packning kan vara en mödosam uppgift då produkterna är både skrymmande och tunga.

Välanpassade lyfthjälpmedel krävs för en effektiv och säker materialhantering.

SÄCKAR

Lyfta säckar är ofta en ergonomisk utmaning. Inte nog med att säckar ofta är tunga och omges av ett svårgripbart material, dess form och fasthet kan variera och tyngdpunkten förskjutas under hanteringen vilket ökar den fysiska påfrestningen hos personalen.

ÖVRIGT

Movomech har lång erfarenhet av att utveckla speciallyftenheter och konstruera skräddarsydda kringutrustningar som stativ, rullbord, fixturer med mera. Även standardmoduler och lyftdon av andra fabrikat tillhandahålls som komplement till lyftutrustningen.

MOVOMECH® SVÄNGKRANAR

Movomechs sortiment av ergonomiska svängkranar omfattar en komplett produktserie från väggsvängkranar och pelarsvängkranar i aluminium till kompletta lyftenheter med integrerade lyftdon – balanslyftare, kättingtelfer eller vakuumlyftare.

Flera av svängkranarna kan erbjudas med mobil fotplatta, för enkel förflyttning mellan olika arbetsstationer.

MECHCRANE™

Väggsvängkran LVS AVS
0-250 kg

I kranarmen sitter en hållfast och extremt lättrullad löpvagn i aluminium, utrustad med hjullager i hög kvalitet för en ergonomisk lyfthantering som är både tyst och smidig.

Mechcrane™ väggsvängkranar LVS/AVS erbjuds i valfri längd om 0,5 m.

MECHCRANE™

Pelarsvängkran LPS APS
0-250 kg

Movomechs pelarsvängkranar har stabila pelare i lackerad stål och kranarmar i starka och lätta aluminiumprofiler från traverssystemet Mechrail™.

MECHCRANE™

Vikarmskran VKL VKA
0-200 kg

Mechcrane™ vikarmskranar VKL/VKA ger dig maximal räckvidd i ditt arbetsområde med minimalt rörelsemotstånd. De två ledade kranarmarna roteras via rullager av högsta kvalitet för en lätt och ergonomisk materialhantering.

MECHCRANE™

Vikarmskran med telfer VKL-H VKA-H
0-125 kg

Vikarmskranen Mechcrane™ VKL-H/VKA-H kombinerar det bästa av två världar: en lättmanövrerad ergonomisk vikarmskran med en frekvensstyrd Mechchain Pro II™ kättingtelfer helt integrerad i den yttre kranarmen.

MOBIARM™

Mobil vikarmskran
0-125 kg

MobiArm™ är en ergonomisk vikarmskran som kan anpassas efter varje enskild arbetsplats, med upp till 4 meters räckvidd och en höj- och sänkbar golvpelare. Välj till en mobil fotplatta och du kan enkelt flytta MobiArm™ mellan olika arbetsstationer – och det räcker med endast en manuell palltruck!

MECHLINE PRO CRANE™

Mobil vikarmskran med balanslyftare
0-50 kg

Mechline Pro Crane™ – genom att kombinera smidigheten i balanslyftaren Mechline Pro™ och mångsidigheten hos en vikarmskran har vi skapat en flexibel hanteringslösning för många olika branscher.

EASYCRANE™

Mobil vikarmskran med vakuumlyftare
5-45 kg

Easycrane™ är en intuitiv och lätthanterad lyftanordning för snabba och smidiga lyft. Easycrane™ består av en smidig vikarmskran med en vakuumlyftare integrerad i svängarmen.

MECHRAIL™ LÄTTRAVERSSYSTEM

Mechrail™ lättraverssystem är ett professionellt traverssystem i aluminium som förbättrar arbetsmiljön hos allt från världsledande företag inom fordonsindustrin till verkstäder och industriföretag inom de flesta branscher.

Aluminiumprofilerna i Mechrail™-systemet har utformats för maximal styrka och vridstyvhet i kombination med en mycket låg egenvikt, vilket gör Mechrail™ till ett mycket lätt och ergonomiskt traverssystem. Det rullmotstånd operatören upplever under hanteringen är bland de absolut lägsta på marknaden.

Design för optimal ergonomi och extrem livslängd

Löpvagnarna i Mechrail™-sortimentet har en höghållfast stomme i aluminium och är utrustade med extremt lättrullade plasthjul med lager i premiumkvalitet.

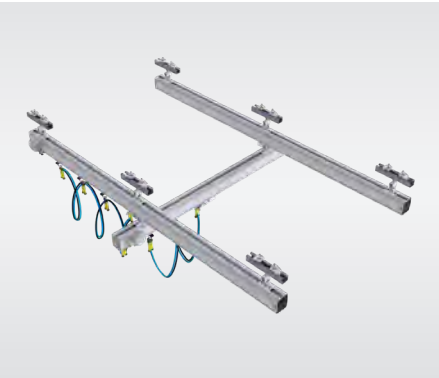

Enkeltravers

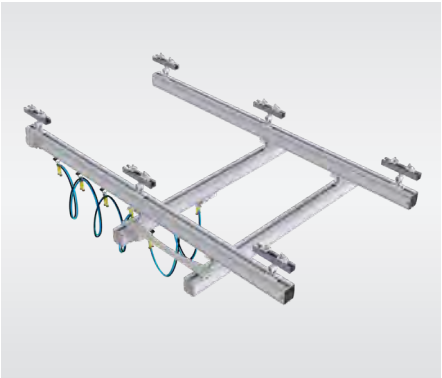

Dubbeltravers

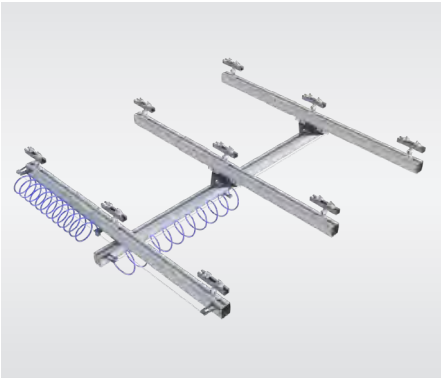

Trippelbana

Uppbyggnadsmoduler optimerar utrymmet

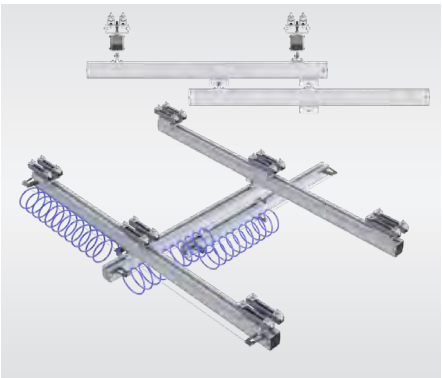

Teleskoperande traverser maximerar räckvidden

Extern strömbana ger flexibel installation

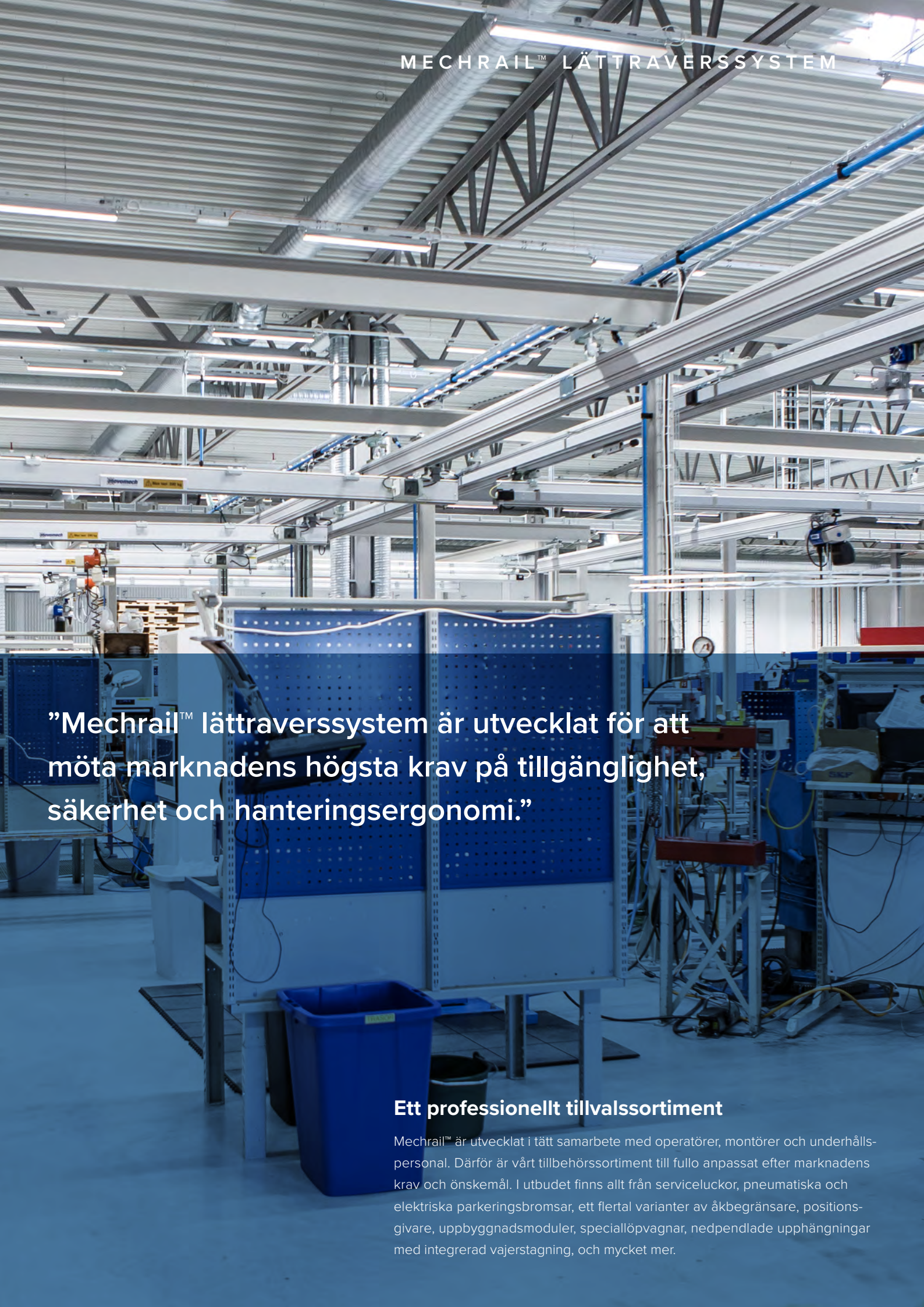

”Mechrail™ lättraverssystem är utvecklat för att möta marknadens högsta krav på tillgänglighet, säkerhet och hanteringsergonomi.”

Ett professionellt tillvalssortiment

Mechrail™ är utvecklat i tätt samarbete med operatörer, montörer och underhålls-personal. Därför är vårt tillbehörssortiment till fullo anpassat efter marknadens krav och önskemål. I utbudet finns allt från serviceluckor, pneumatiska och elektriska parkeringsbromsar, ett flertal varianter av åkbegränsare, positions-givare, uppbyggnadsmoduler, speciallöpvagnar, nedpendlade upphängningar med integrerad vajerstagning, och mycket mer.

MOVOMECH® LYFTMANIPULATORER

Movomech har utvecklat och tillverkat lyftmanipulatorer under egna varumärken och i egna produktionslokaler i Kristianstad sedan över 30 år.

Alla lyftmanipulatorer kontrolleras innan leverans med noggranna kvalitetskontroller och tester för att säkerställa att slutprodukten uppfyller gällande föreskrifter och är av hög standard.

MECHLIFT PRO™

Elektrisk lyftmanipulator
0-650 kg | 0-1500 Nm

Mechlift Pro™ är en oerhört mångsidig momentupptagande lyftmanipulator som kan utrustas med standardiserade eller specialkonstruerade verktyg, och med tillbehör som rotationsenheter, bromsenheter och programmerbara stoppositioner.

MECHSTACK PRO™

Elektrisk staplare
0-650 kg | 0-4000 Nm

Denna lyftmanipulator har i standardutförande en slaglängd på upp till nästan 5 meter och styrs med joystick via frekvensomformare vilket ger en steglös och synkron lyfthastighet. Väl skyddade i skenorna hänger simplexkedjor vilka sammanbinder drivaxeln med vagnarna.

MECHLIFT PRO™

Pneumatisk lyftmanipulator
0-150 kg | 0-1000 Nm

Pneumatisk Mechlift Pro™ är en mångsidig pneumatisk lyftmanipulator som passar för många typer av hanteringslösningar för laster upp till 150 kg. Vid verktygsinfästningen kan ett pneumatiskt gripverktyg och dess kontrolldon enkelt integreras.

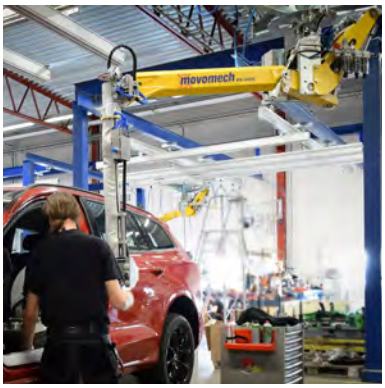

MECHSPACE PRO™

Pneumatisk lyftmanipulator
0-150 kg | 0-1500 Nm

Mechspace Pro™ finns i två modeller: en hängande och en pelarmonterad version. Dess momentupptagningsförmåga ger stora fördelar vid komplex hantering av detaljer, och vid gripning och rotation av excentrisk last.

MECHLIGHT PRO™

Pneumatisk balanslyftare
0-50 kg

Balanslyftaren Mechlight Pro™ är en ergonomisk och funktionell lyftmanipulator för laster upp till 50 kg. Lyftaren medger fri rotation kring sin lyftaxel – en stor fördel vid monteringsarbete där risk finns för att slangar och tillbehör annars skadas.

MECHLINE PRO™

Pneumatisk balanslyftare med lyftvajer
0-50 kg

Mechline Pro™ är en intuitiv och lättmanövrerad pneumatisk balanslyftare med lyftvajer för lätta laster upp till 50 kg. Vajern är mycket slitstark och kan användas i upp till 300 000 arbetscykler.

ÖVRIGA MANIPULATORER

Specialvarianter
0-1500 kg

I Movomechs standardsortiment finns de flesta typer av lyftmanipulatorer representerade. Det finns dock även situationer då den typ av lyftmanipulator som passar bäst för uppgiften inte finns i vårt standardsortiment. I dessa fall använder vi vår erfarenhet och omtalade uppfinningsrikedom och utvecklar en helt ny.

MOVOMECH® KÄTTINGTELFRAR

Elektriska kättingtelfrar är ett smidigt lyfthjälpmedel för lyfthantering inom många olika branscher.

Movomech var först ut 1995 med att utveckla en frekvensstyrd kättingtelfer för professionell lyfthantering: Mechchain™. Denna typ av telfer kommer till sin rätt vid hantering med höga krav på ergonomi, lyftkänsla och precision.

MECHCHAIN PRO II™

Högprecisionstelfer
0-225 kg

En högprecisionstelfer vars främsta styrka är kombinationen av god kontroll och hög precision. Samtidigt har lyftaren en imponerande lyfthastighet på upp till 16 m/min. Frekvensstyrning ger en steglös lyfthastighet som kontrolleras med joystick.

För en hög tillgänglighet även i krävande miljöer har Mechchain Pro II™ utrustats med manöverdon i aluminium med snabbkontakt mot manöverkabel.

Det finns även ett urval fästen som tillval, för enkel montering på ett gripverktyg eller vakuumok.

MOVOMECH® VAKUUMLYFTARE

Vakuumlyftare från Movomech effektiviserar materialhantering och låter dig lyfta och flytta laster på ett effektivt, skonsamt och ergonomiskt sätt.

Med rätt lyftdon kan olika material som trä, glas, sten, metall, kartong, papper, plast lyftas säkert och skonsamt med vakuum utan märken på ytan.

EASYHAND T™

Vakuumlyftare
5-45 kg

Easyhand T™ är en lätthanterlig och mycket snabb vakuumlyftare med enhandsgrepp. Lyftaren manövreras smidigt och precist med antingen höger eller vänster hand, och lasten kan enkelt vridas och positioneras på önskat sätt.

EASYHAND M™

Vakuumlyftare
5-55 kg

Easyhand M™ är en flexibel vakuumlyftare med modulär design för laster upp till 55 kg. Den gör det enkelt och bekvämt att hantera alltifrån säckar och kartonger till skivmaterial som glas, plåtar och dörrar.

VACUHAND V™

Vakuumlyftare
5-200 kg

Vacuhand V™ hanteras med manöverhandtag med tvåhandsgrepp, och används för smidig och effektiv hantering av säckar, kartonger och skivmateriel.

Vid hantering av säckar är Vacuhand V™ det optimala valet tack vare exceptionell prestanda och goda anpassningsmöjligheter.

MOVOMECH® LYFTVERKTYG

Movomech har över 30 års erfarenhet av att utveckla och tillverka ergonomiska lyftverktyg av premiumkvalitet till de flesta branscher.

Produktivitet, ergonomi och säkerhet är alltid i vårt fokus och vi strävar efter att hitta den optimala hanteringslösningen i varje enskilt fall.

MEKANISKA LYFTVERKTYG

Kundanpassade verktyg

Mekaniska lyftredskap är ett vanligt tillbehör till många typer av lyftanordningar, och är en ekonomisk och smidig lösning för att gripa och lyfta många olika typer av objekt.

PNEUMATISKA LYFTVERKTYG

Kundanpassade verktyg

Pneumatiska lyftverktyg är en säker, ekonomisk och flexibel lösning för att gripa och lyfta många olika typer av objekt.

Hanteringsobjekt kan inbegripa allt ifrån fordonskomponenter och mekaniska detaljer till rullar, lådor, möbler, livsmedelsförpackningar med mera.

VAKUUMVERKTYG

Kundanpassade verktyg

Sugkoppar och vakuumok är en smidig hanteringslösning för att gripa och lyfta många olika typer av objekt. Utan att göra märken på ytan lyfts föremålet upp med hjälp av en eller flera sugkoppar och kan därefter vändas och vridas efter önskemål.

MAGNETLYFTVERKTYG

Kundanpassade verktyg

Magnetiska gripverktyg är ofta den ideala lösningen vid hantering av ferromagnetiska arbetsstycken i trånga utrymmen. Med magnetiska gripverktyg kan arbetsstycken i olika utföranden hanteras utan att verktygets anliggningsytor behöver vara exakt formade efter arbetsstyckenas konturer.

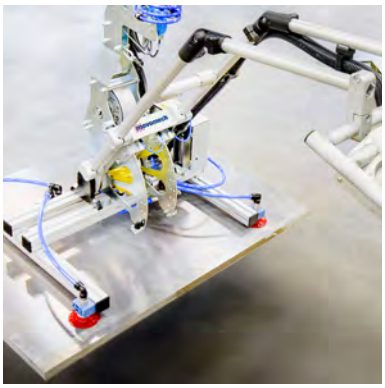

SKIVLYFTVERKTYG

Standardverktyg

Movomechs modulära skivlyftverktyg underlättar lyft av plåtar, kartonger och skivmaterial i många olika branscher och industrier. Konceptet har ett generöst antal tillval och konfigurationsmöjligheter för att varje lyftverktyg ska kunna anpassas perfekt för varje unik arbetsstation.

GLASHANTERING AGR

Standardverktyg

Förutom att minska risken för arbetsskador och sjukskrivningskostnader, ökar AGR-utrustningen effektiviteten och flexibiliteten på arbetsplatsen i och med att vindrutebyte blir ett enmansjobb i stället för att kräva två montörer.

MEKANISKA VERKTYG FÖR RULLHANTERING

Standardverktyg

Helt mekaniska konceptverktyg som varken kräver el, pneumatik eller hydraulik.

Samtliga rullverktyg har en auto-låsande funktion — ju tyngre last, desto starkare låser griptänderna rullen, vilket ger en trygg och säker hantering!

WORLD-CLASS LIFTING SOLUTIONS

Produkter och system från Movomech används inom många branscher i många länder. Här är ett urval av kunder som valt Movomech-företagen som partner för att effektivisera sina produktionsprocesser.

AUTOMOTIVE

Audi | Autoliv | BMW | DAF | DaimlerChrysler | Faurecia | Ford | General Motors | Jaguar | Johnson Controls | Lear Corporation | MAN | Mercedes Benz | Nissan | Renault | Opel | Peugeot | Porsche | Scania | Tower Automotive | Volkswagen | Volvo AB | Volvo Cars

LINE BUILDERS

ABB | Comau | Dürr | KUKA | Lear Corporation | Magna | ThyssenKrupp | TMS | VDL Steelweld

ÖVRIG INDUSTRI

ABB | Airbus | Alfa Laval | Arla | Arvin Meritor | Atlas Copco Secoroc | Atlas Copco Tools | Astra Zeneca | Ballingslöv | BT Industries | Cardo | Carglass | Carlsberg Sverige | Daloc | Danfoss | Dooria | DynaMate | Dynapac | Electrolux | European Furniture Group | Finja | GGP Sweden | Gustavsberg Husqvarna | IFÖ | Kilsgaard | Kinnarps | Orresta | Outokumpu | Pilkington | Randek BauTech | Saab AB | Schenk | SKF | Statoil | Swedoor | Tarkett | Westinghouse

Movomech AB +46 (0)44 28 29 00
www.movomech.se