JUMBO Ergo

Produktfördelar:

- Lyftkapacitet på upp till 300 kg
- Snabb och säker hantering
- Manuell vinkeladapter
- Ergonomiskt vridreglage

Jumbo Ergo Vakuumlyftare har ett ergonomiskt vridreglage som justerar vakuumnivån för den steglösa lyft- resp sänkrörelsen. Vakuumet alstras av en elektrisk vakuumfläkt eller med en pneumatisk ejektor.

JUMBO Ergo vakuumlyftare har en pneumatisk ejektor eller elektrisk vakuumfläkt som alstrar vakuum. Detta vakuum både fäster och lyfter lasten. JUMBO Ergo är försedd med ett ergonomiskt vridreglage som styr den steglösa lyft- respektive sänkrörelsen. Manöverbygeln finns i olika längder, både fasta och ledbara, och är försett med ett extra släppläge för att underlätta lossgörning.

JUMBO Ergo finns i åtta modeller med kapacitet från 35 kg till 300 kg. JUMBO Ergo monteras antingen i en PMH Svängkran eller i Schmalz SRA alumniumprofilskena för att få ett större arbetsområde. JUMBO Vakuumlyftare förses med olika sugfötter beroende på godset som ska lyftas t ex kartonger, säckar, tunnor, trä- och plåtdetaljer.

Inbyggd radiostyrning (tillval)

Kabellöst till- och frånslag av den elektriska vakuumpumpen ger följande fördelar

- Reducerar energiförbrukningen, upp till 40%
- Ökar produktiviteten
- Enkelt smidigt handhavande
- Drivs utan batteri

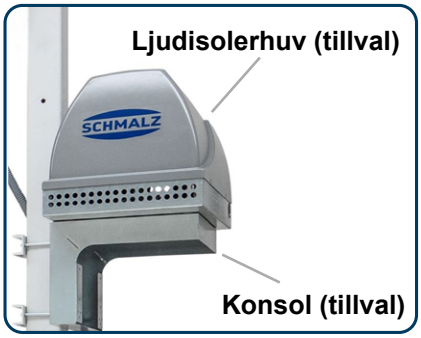

Artikel nr.	Typ	Kapacitet kg	Slang Ø mm	Slangarea A (cm²)
140920035	Vakuumlyft J-35 Ergo, fläkt	35	120	113
140920045	Vakuumlyft J-45 Ergo, fläkt	45	140	154
140920065	Vakuumlyft J-65 Ergo, fläkt	65	160	200
140920085	Vakuumlyft J-85 Ergo, fläkt	85	178	248
140920110	Vakuumlyft J-110 Ergo, fläkt	110	203	323
140920140	Vakuumlyft J-140 Ergo, fläkt	140	230	415
140920200	Vakuumlyft J-200 Ergo, fläkt	200	250	490
140920300	Vakuumlyft J-300 Ergo, fläkt	300	305	730

Justering av last
- Enkel inställning av väntläge utan last

Manöverbygel
- Fast eller vinklingsbar
- Olika standardlängder
- Utbytbar

Sugfötter
- Utbytbara sugfötter
- Snabbfäste som tillval

Tillbehör
- Bottensvivel, med eller utan fasta intervaller
- Manuell eller pneumatisk tiltrörelse
- Kundanpassade lösningar

Bottensvivel

Snabbfäste för sugfot

Manuell vinkeladapter

Pneumatisk tiltrörelse

Lyftkapacitetsområde

Jumbo	Lyftslang Ø mm	Lifting height [mm]	Maximum load, horizontal 25 kg	50 kg	75 kg	100 kg	125 kg	150 kg	200 kg	300 kg
Ergo 35	120	1,700 / 2,100								
Ergo 45	140	1,700 / 2,100	90° 30 kg							
Ergo 65	160	1,700 / 2,100	90° 50 kg							
Ergo 85	178	1,700 / 2,100	90° 70 kg							
Ergo 110	203	1,700 / 2,100	90° 90 kg							
Ergo 140	230	1,700 / 2,100	90° 120 kg							
Ergo 200	250	1,700 / 2,100								
Ergo 300	305	1,700 / 2,100								

Vakuumfläktar och ejektor

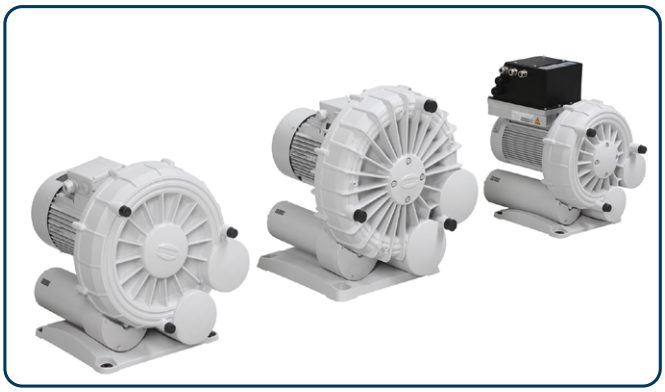

Elektriska vakuumfläktar

Tryckluftsdriven ejektor

JUMBO Ergo sugfötter

Nedan syns ett urval av de sugfötter som kan användas med JUMBO Flex

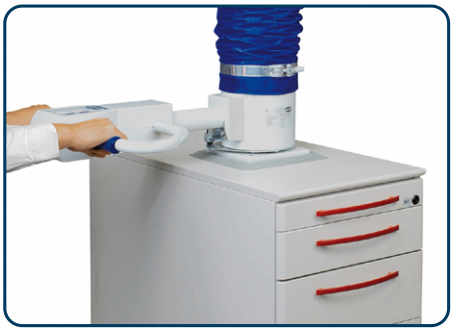
Enkel sugfot

Dubbel sugfot

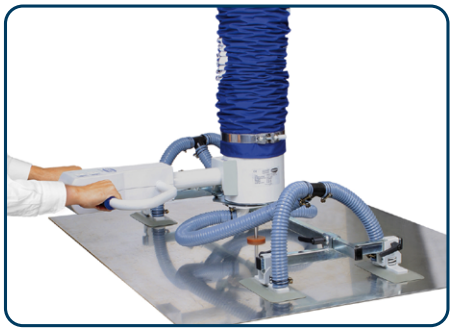
Fyrdelad sugfot

Säcksugfot

Rund sugfot

FM-sugfot

Sugfotsdimensioner

Typ Modell	Enkel sugfot	Dubbel sugfot	Fyrdelad sugfot	Säcksugfot	Rund sugfot
J-35	245 x 145	2 st. 235 x 80		Oval 300 x 190	Ø 200
J-45	245 x 145	2 st. 215 x 100		Oval 300 x 190	Ø 220
J-65	270 x 180	2 st. 280 x 100	4 st. 235 x 80	Oval 360 x 260	Ø 250
J-85	245 x 245	2 st. 245 x 145	4 st. 215 x 100	Oval 360 x 260	Ø 280
J-110	270 x 270	2 st. 270 x 180	4 st. 215 x 100	Oval 430 x 270	Ø 300
J-140	300 x 300	2 st. 435 x 120	4 st. 245 x 145		Ø 360
J-200	330 x 330	2 st. 245 x 245	4 st. 245 x 145		Ø 360
J-300	530 x 355	2 st. 450 x 260	4 st. 245 x 245		Ø 470

Typ Modell	FM-sugfot 50%	FM-sugfot 95%
J-35	2 st. 440 x 130	2 st. 440 x 130
J-45	2 st. 440 x 130	2 st. 440 x 130
J-65	2 st. 640 x 130	2 st. 440 x 130
J-85	2 st. 640 x 130	2 st. 440 x 130
J-110	4 st. 440 x 130	2 st. 640 x 130
J-140	4 st. 640 x 130	2 st. 640 x 130v

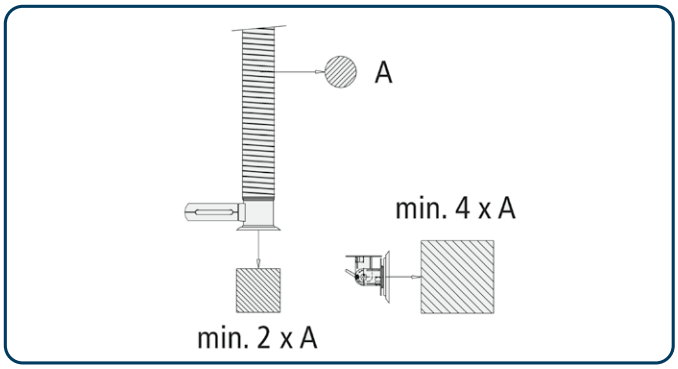

JUMBO Ergo tillbehör och tillval

Ljudisolerhuv

- Reducerar ljudnivån från fläkten med 9 dB(A)
- Skyddar fläkten från smuts

Dammfilter

- Skyddar mot smuts och damm
- Kan rengöras smidigt och enkelt utan verktyg

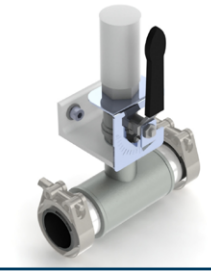

Vakuumreduceringsventil

- Manuell justering av max lyftkapacitet
- Monteras mellan vakuumfläkten och lyftslangen

Skyddsstrumpa

- Skyddar mot mekaniska skador
- Lätt att rengöra

Parkeringsnät

- Hänger upp lyftslangen
- Minskar slitage och ökar livslängden

Inbyggd radiostyrning

- Sparar upp till 40% av energiförbrukningen
- Drivs utan batteri

Tiltbar manöverbygel

- För ökad ergonomi
- Kan fås i flera kundanpassade längder

Balansblock

- Håller Jumbo Ergo manöverbygel balanserad och används när manöverbygeln är längre än 750 mm

Pneumatiskt tiltrörelse

- 90° driven tiltrörelse.
- Manövreras med tryckknappar på manöverbygeln

Bottensvivel

- Möjliggör att rotera godset vid t.ex. mönsterpassning av kartonger på pall

Avventilering av sugfötter

- För enklare släppfunktion vid lyft av täta material