HONDA

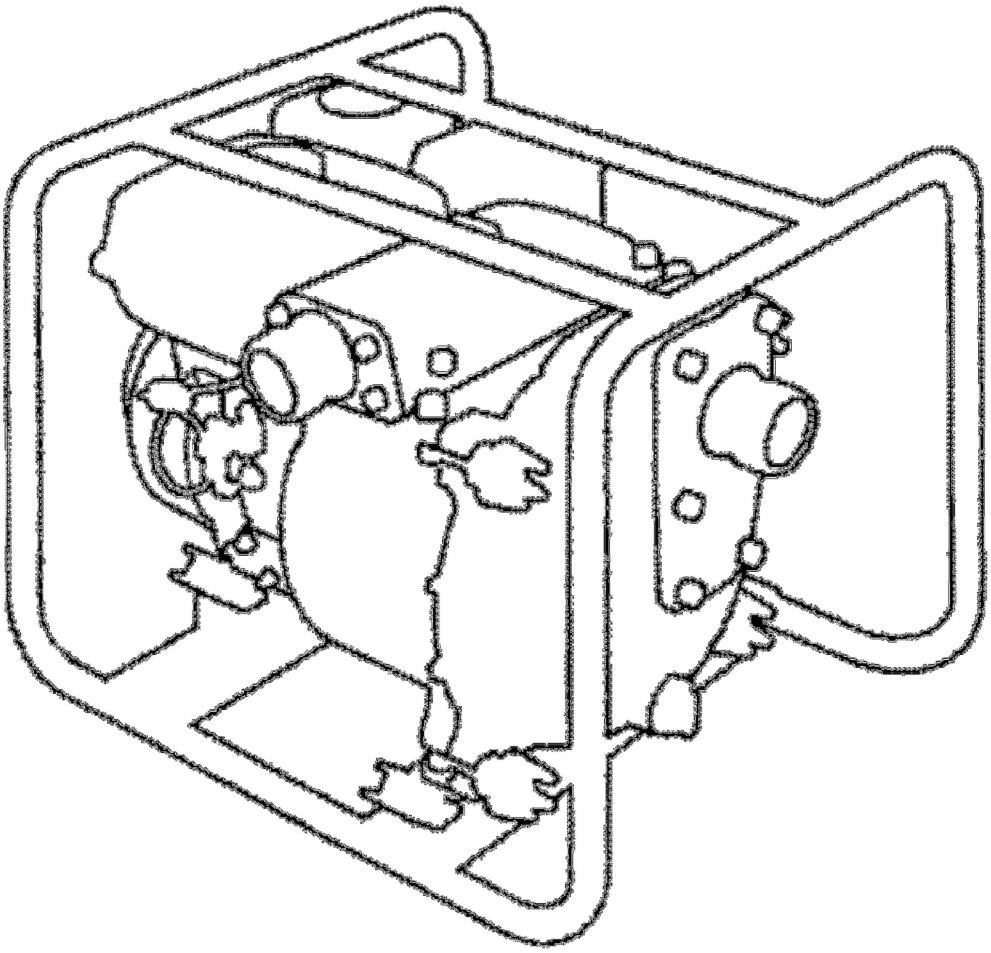

BETJENINGSVEJLEDNING

HONDA ”TRASH” - VANDPUMPER

WT20X • WT30X • WT40X

Oversættelse af den originale betjeningsvejledning.

ECOLOGY CONSCIOUS TECHNOLOGY

ECOLOGY CONSCIOUS TECHNOLOGY

”E-SPEC” mærkaten symboliserer de miljømæssige ansvarlige teknologier, der af Honda er anvendt til alle Power Equipment produkter og som viser vores vilje til
at beskytte naturen til de kommende generationer.

Tak fordi du købte en Honda "trash" - vandpumpe.

Denne betjeningsvejledning omhandler brugen og vedligeholdelsen af Honda "trash" - vandpumpe WT20X - WT30X - WT40X.

Alle oplysninger i denne bog er baseret på de produktinformationer, der forelå på tidspunktet for trykningen.

Honda Motor Co. Ltd. forbeholder sig ret til ændringer uden varsel og uden forpligtelser.

Ingen del af denne betjeningsvejledning må gengives uden skriftlig tilladelse.

Denne betjeningsvejledning bør betragtes som en del af vandpumpen og bør følge denne ved salg.

Illustrationerne er fortrinsvist af model WT30X.

Læg specielt mærke til oplysninger, der følger disse overskrifter;

ADVARSEL:
- **Stor risiko for personskade eller dødsfald, hvis instruktionerne ikke følges.**

BEMÆRK:
- Risiko for personskade eller skader på vandpumpen, hvis instruktionerne ikke følges.

OBS:
- Nyttige informationer.

Hvis der opstår problemer eller du har spørgsmål vedrørende "trash" - vandpumpen, bedes du kontakte din autoriserede Honda forhandler.

ADVARSEL:
- **Honda's vandpumpe er udformet med henblik på sikker og pålidelig drift, når den bruges i henhold til vejledningen og til formålet. Læs og forstå betjeningsvejledningen, inden vandpumpen tages i brug. Undladelse kan resultere i personskader og skader på vandpumpen.**

Illustrationerne kan variere i forhold til typen.

Bortskaffelse
Til beskyttelse af miljøet, må en udslidt vandpumpe, brugte batterier, brugt motorolie og lign. ikke bortskaffes sammen med dit almindelige affald. Overhold lokale love og regler eller kontakt din autoriserede Honda forhandler for bortskaffelse af disse dele.

INDHOLDSFORTEGNELSE

1. Almindelige sikkerhedsregler ..... 5.

2. Sikkerhedsmærkater ..... 6.
CE og støjmærkat ..... 7.

3. De vigtigste dele ..... 8.

4. Klargøring af vandpumpen ..... 10.

5. Forberedelser inden start ..... 12.

6. Start af motoren ..... 16.
Modifikation af karburatoren til drift i store højder ..... 19.

7. Anvendelsen af vandpumpen ..... 20.

8. Stop af motoren ..... 21.

9. Vedligeholdelse ..... 23.

10. Transport/opbevaring ..... 33.

11. Fejlfinding ..... 35.

12. Tekniske data ..... 36.

13. Honda adresser ..... 40.

14. EU overensstemmelseserklæring ..... 43.

15. Egne notater ..... 44.

ADVARSEL: - For at sikre risikofri drift -

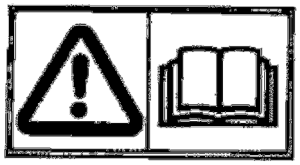

- **Honda's vandpumpe er udformet med henblik på sikker og pålidelig drift, når den bruges i henhold til vejledningen og til formålet.**
  Læs og forstå betjeningsvejledningen, inden vandpumpen tages i brug. Undladelse kan resultere i personskader og/eller skader på vandpumpen.

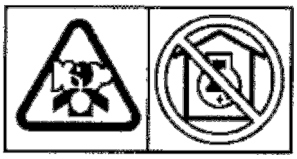

- **Udstødningsgas indeholder giftig kulilte, en farveløs, lugtfri gasart. Indånding kan resultere i tab af bevidsthed og muligvis dødsfald.**
- **Hvis du kører med vandpumpen på et lukket område eller bare delvist lukket, kan luften du ånder ind indeholde en skadelig mængde udstødningsgas.**
- **Kør aldrig med vandpumpen inde i en garage eller nær åbne vinduer og døre.**

- **Stop motoren inden påfyldning af benzin.**
- **Benzin er meget brandfarlig og kan eksplodere under særlige forhold. Påfyld kun benzin på steder med god ventilation.**

- **Pas på ikke at spilde benzin under påfyldningen. Spildt benzin og benzindampe kan antændes. Hvis der spildes benzin, forvis dig om, at området er helt tørt inden start af motoren.**
- **Lad aldrig vandpumpen køre på tillukkede steder. Udstødningsgas indeholder giftig kulilte; indånding kan resultere i tab af bevidsthed og muligvis dødsfald.**
- **Udfør altid "Forberedelser inden start" (se side 12), inden vandpumpen startes. Du kan derved undgå skader på vandpumpen.**
- **Af sikkerhedsgrunde, pump aldrig brandbare og ætsende væsker, som benzin og syre. Ligeledes bør vandpumpen ikke anvendes til saltvand, kemiske og ætsende opløsninger, som spildolie, vin og mælk.**
- **Placer vandpumpen på en plan vandret flade under drift. Hvis vandpumpen står skråt, er der risiko for spild af benzin.**
- **For at mindske brandfaren og for at sikre tilstrækkelig ventilation, placer vandpumpen mindst 1 mtr. fra bygninger og andet udstyr under drift. Undlad at placere brandbare genstande op ad vandpumpen.**
- **Børn og kæledyr skal holdes væk fra vandpumpen, når den er i drift.**
- **Lær hvordan du hurtigt stopper vandpumpen og forstå brugen af alle betjeningsgreb. Lad aldrig nogen anvende vandpumpen uden korrekt instruktion.**

2. SIKKERHEDSMÆRKATER

Disse mærkater advarer dig imod potentielle risici, der kan forvolde alvorlige skader. Læs sikkerhedsmærkaterne, sikkerhedsreglerne og sikkerhedsforanstaltningerne, der er beskrevet i denne betjeningsvejledning, grundigt.

Hvis en mærkat falder af eller bliver svær at læse, bør du kontakte din autoriserede Honda forhandler for udskiftning.

ADVARSELSMÆRKAT

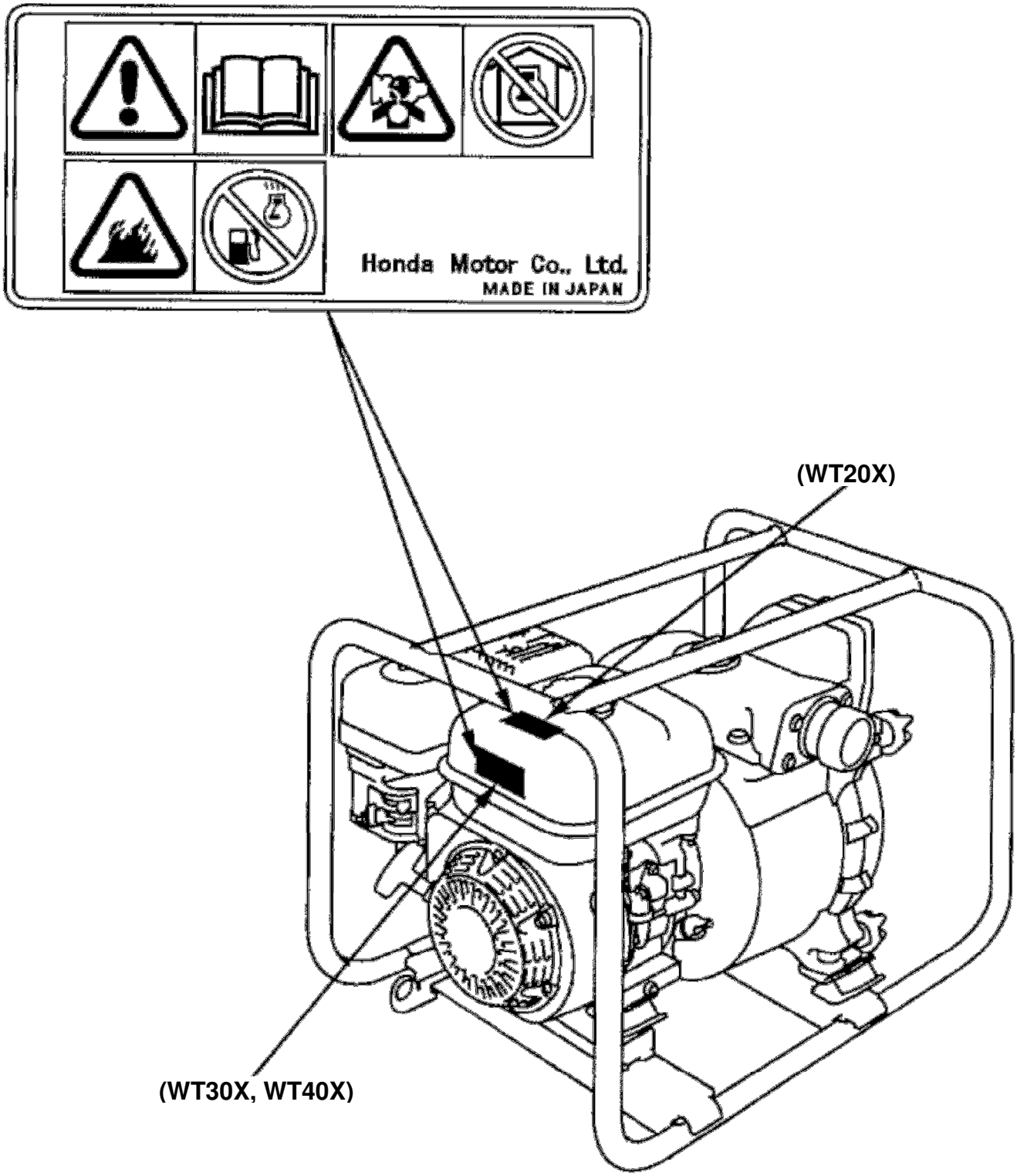

CE MÆRKAT

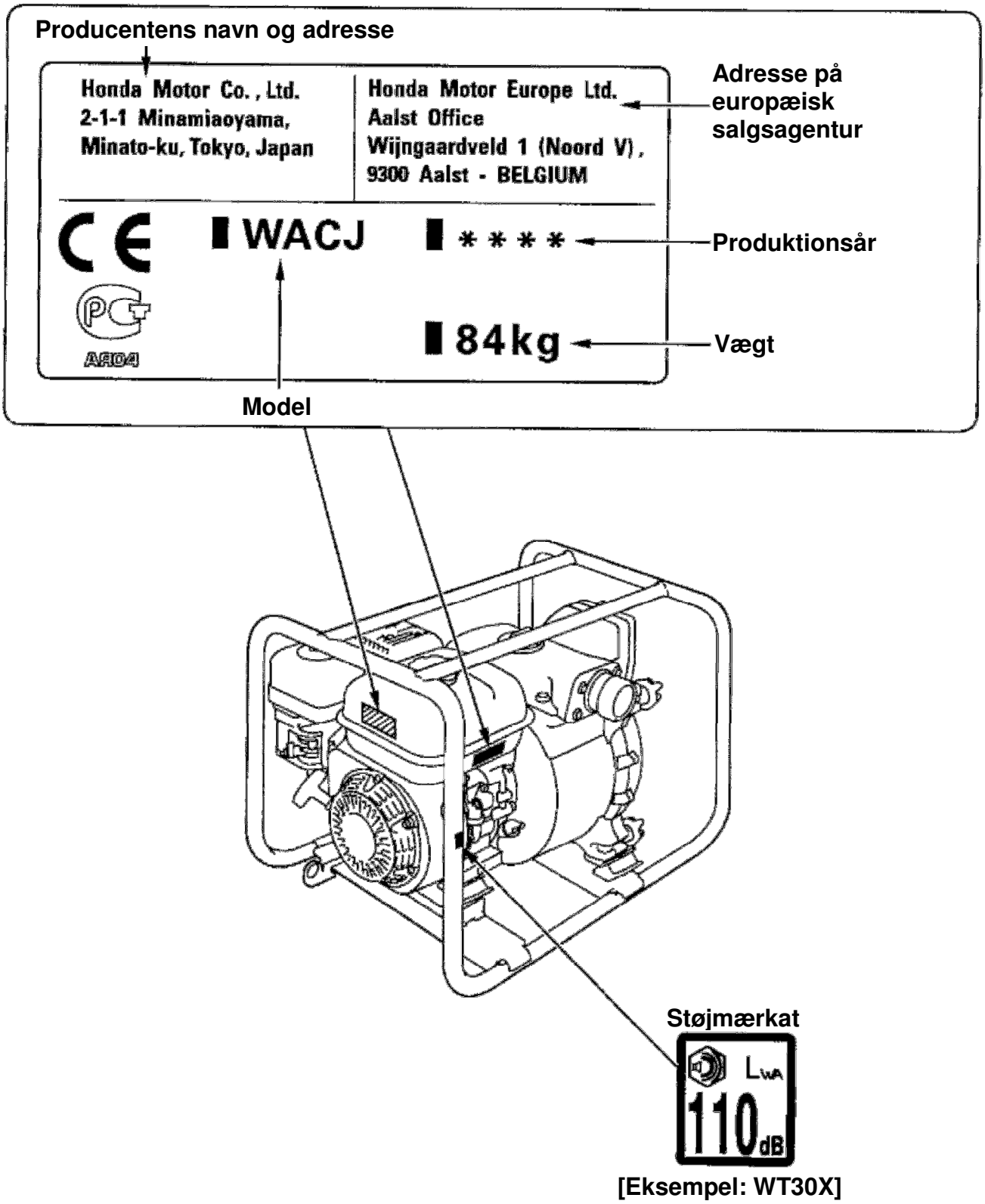

[Eksempel: WT30X]

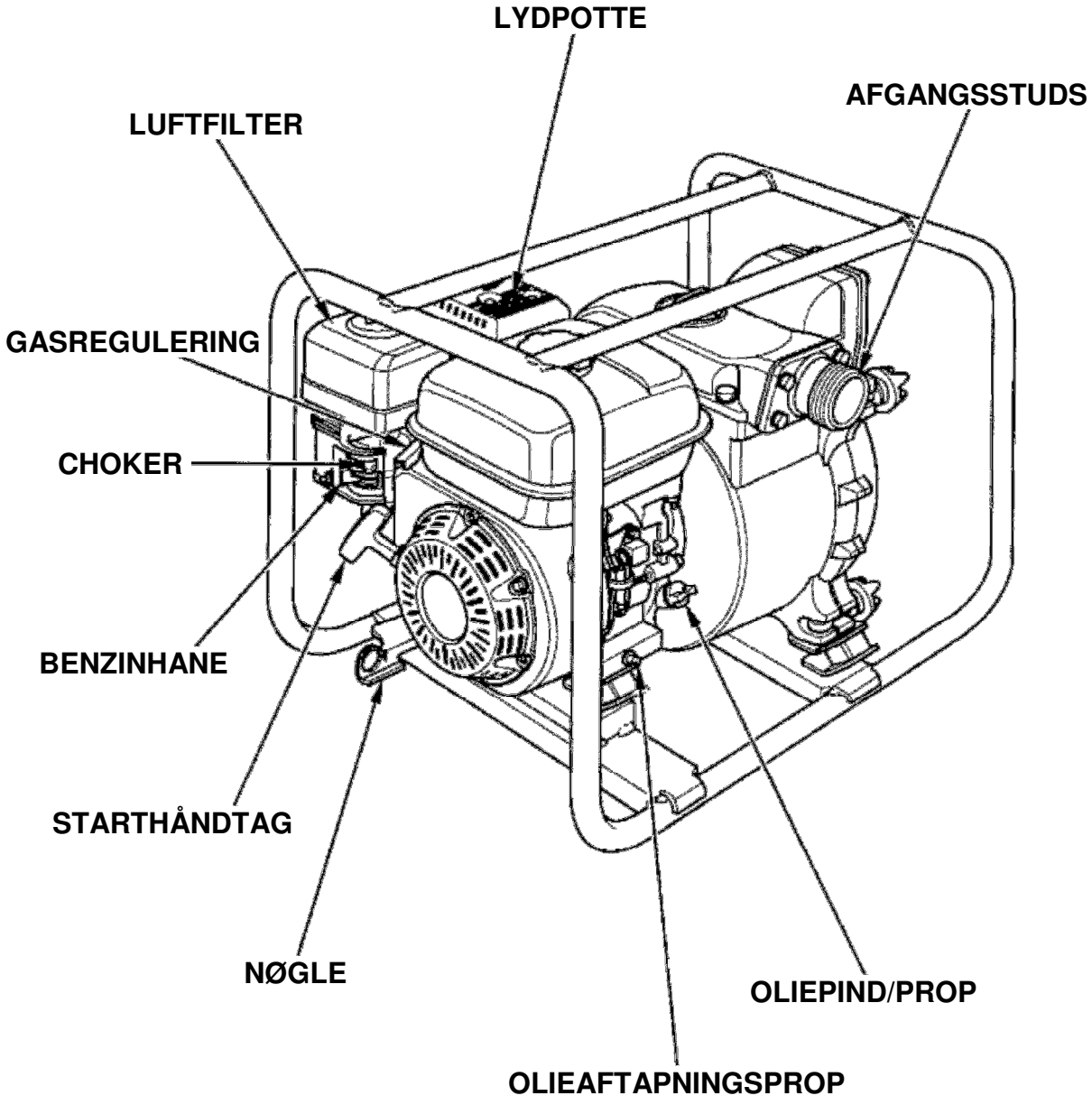
LYDPOTTE
AFGANGSSTUDS
LUFTFILTER
GASREGULERING
CHOKER
BENZINHANE
STARTHÅNDTAG
NØGLE
OLIEPIND/PROP
OLIEAFTAPNINGSPROP

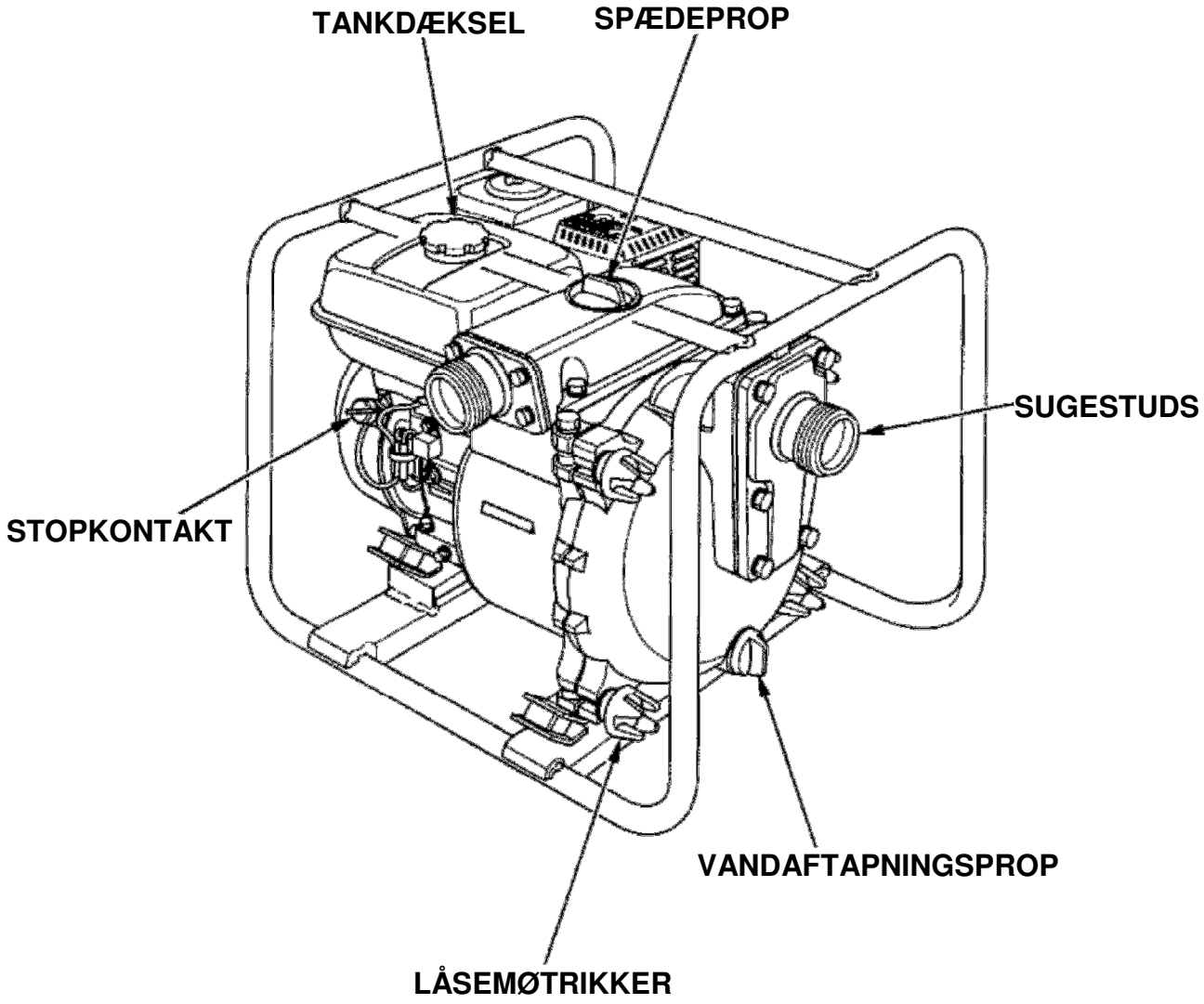
TANKDÆKSEL
SPÆDEPROP
SUGESTUDS
STOPKONTAKT
VANDAFTAPNINGSPROP
LÅSEMØTRIKKER

4. KLARGØRING AF VANDPUMPEN

1. Monter sugeslange

Anvend almindelige tilgængelige slanger, slangeforbindelser og spændbånd.
Brug en PVC - eller gummislange med spiral indlæg for at undgå, at sugeslangen suges flad.
Sugeslangen bør være så kort som muligt, da vandpumpens ydelse er størst jo nærmere den er vandspejlet.
Ligeledes står selvansugningstiden i forhold til slangelængden.
Den medleverede sugekurv skal fastgøres til sugeslangen med spændbånd, som vist.

BEMÆRK:

- Monter altid sugekurven på sugeslangen inden du begynder at pumpe. Sugekurven vil forhindre, at der suges grus og sten ind i vandpumpen, som vil kunne blokere vandpumpen og beskadige pumpehjulet.

OBS:

- Spænd slangestudsene fast og fastgør spændbåndene omkring slangerne for at undgå luftutætheder, der vil bevirke tab af sugeevnen. En løs, utæt sugeslange vil mindske vandpumpens ydelse og evne til at suge an.

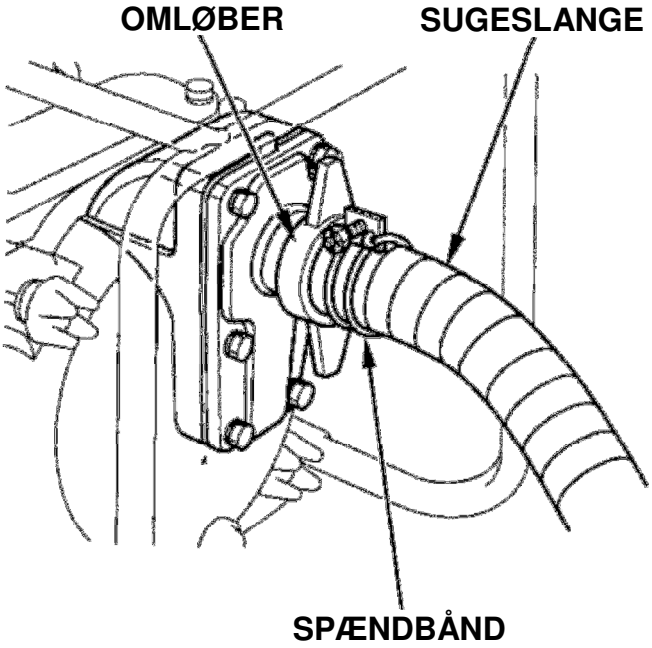

Dele	Antal
Omløber	2
Slangestuds	2
Pakning	2
Spændbånd	3
Sugekurv	1

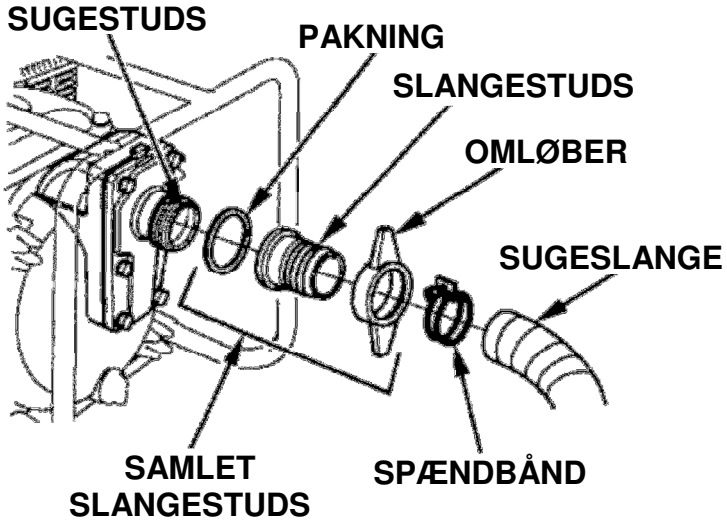

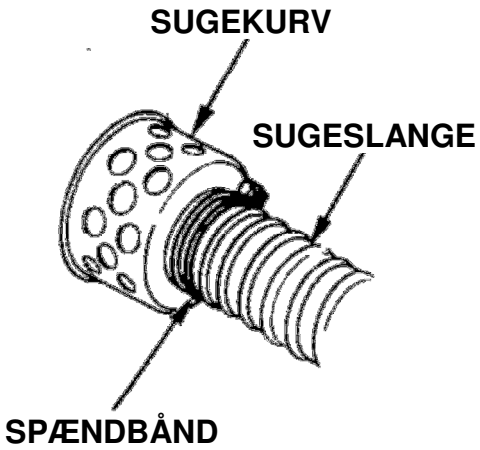

2. Monter afgangsslange

Anvend en almindelig brandslange, som afgangsslange, den bør altid fastgøres med spændbånd. En kort, tyk slange er den mest effektive. I en lang tynd afgangsslange vil trykket øges og mindske vandpumpens ydelse.

OBS:

- Monter spændbånd på afgangsslangen, da den ellers vil glide af under på grund af trykket.

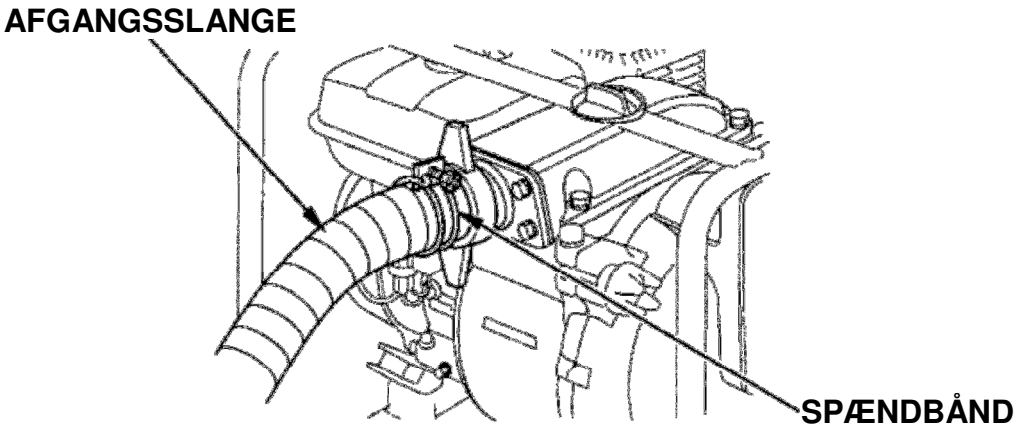

3. Kontroller spædevand

Pumpehuset skal fyldes med spædevand inden brug af vandpumpen.

Spædevand kapacitet:
WT20X: 14 ltr.
WT30X: 15 ltr.
WT40X: 15 ltr.

BEMÆRK:

- Anvend aldrig vandpumpen uden påfyldt spædevand i pumpehuset, vandpumpen vil blive overophedet. Yderligere drift med vandpumpen uden vand vil ødelægge akseltætningen i vandpumpen. Hvis vandpumpen er kørt tør, stop motoren med det samme og lad vandpumpen køle ned, inden der påfyldes spædevand.

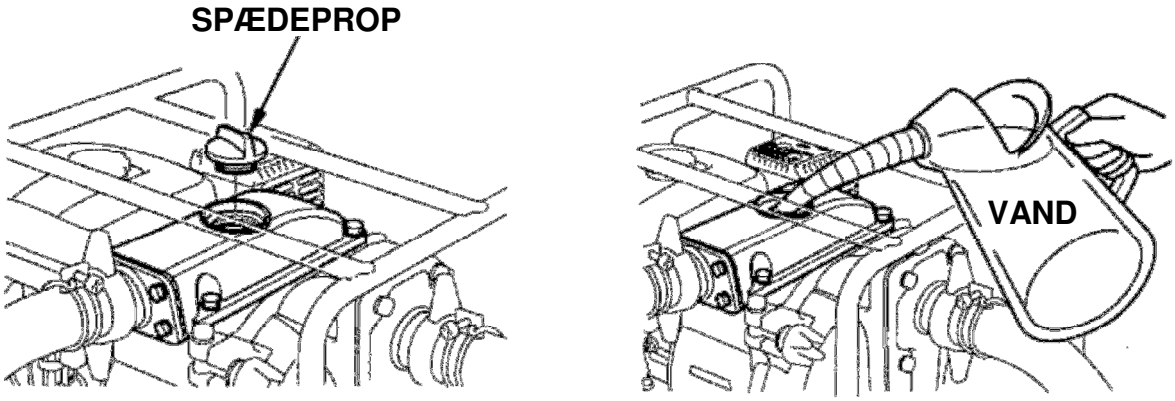

1. Kontroller oliestanden

BEMÆRK:

- Motorolien er en væsentlig faktor for vandpumpens ydelse og levetid. Ikke selvrensende olier og 2-takts motorolier kan ikke anbefales.
- Kontroller vandpumpen, når den står på en plan, vandret flade med motoren stoppet.

Anvend en førsteklasses 4-takts motorolie, der opfylder kravene for API klassifikationen SE eller højere. Kontroller altid API klassifikationen på oliedunken og forvis dig om, at bogstaverne SE eller højere er nævnt.
Vælg en motorolie med en viskositet der er passende til temperaturen.

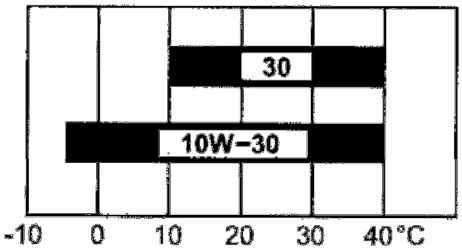

TEMPERATUR

Skru oliepind/proppen ud og tør oliepinden ren.
Sæt oliepind/proppen i påfyldningshullet hvilende på kanten, uden at skrue den i. Hvis niveauet er lavt, fyldes op til det øverste mærke på målepinden med den anbefalede olie.

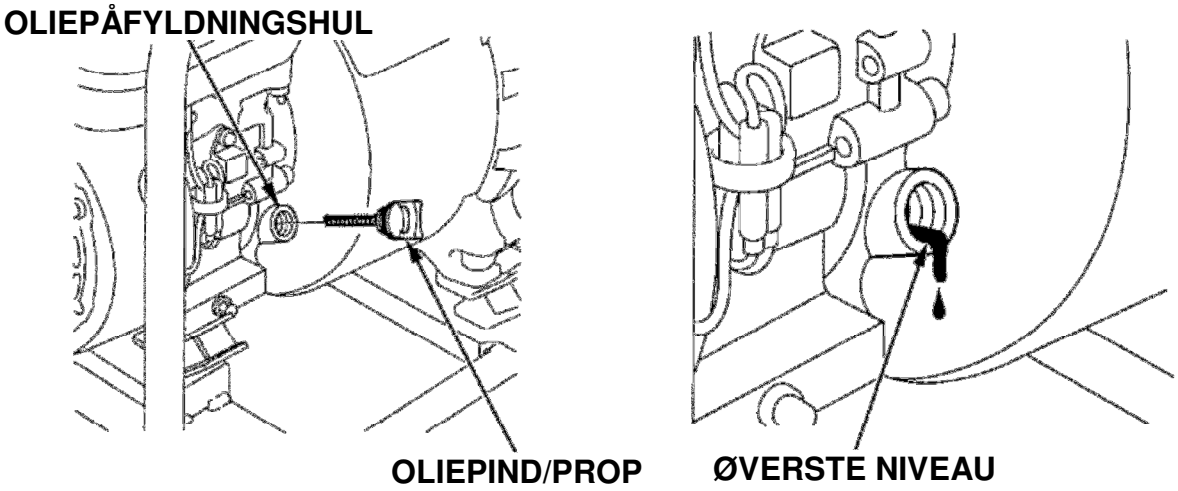

2. Kontroller benzinniveauet

Anvend blyfri benzin, oktan 92 eller højere.
Brug aldrig gammel, forurenet eller olieblandet benzin.
Undgå snavs, støv og vand i benzintanken.

ADVARSEL:

- **Benzin er meget brandfarlig og kan eksplodere under særlige forhold.**
- **Påfyld kun benzin på steder med god ventilation og altid med motoren stoppet. Rygning og brug af åben ild skal undgås på stedet, hvor motoren bliver fyldt op, og hvor benzinen opbevares.**
- **Undgå overfyldning af benzintanken (der bør ikke være benzin i påfyldnings-studsen). Kontroller, at tankdækslet er skruet korrekt fast efter påfyldningen.**
- **Pas på ikke at spilde benzin. Spildt benzin og benzindampe kan bryde i brand. Hvis der spildes benzin, skal området være helt tørt, inden motoren startes.**
- **Undgå hyppig eller længere tids kontakt benzin/hud og indånding af dampe. OPBEVARES UTILGÆNGELIGT FOR BØRN.**

BEMÆRK:

- Anvendelse af benzinerstatninger kan ikke anbefales, de kan resultere i beskadigelser på benzinsystemets dele.

Tank indhold: WT20X: 3,1 ltr.
WT30X: 5,3 ltr.
WT40X: 6,1 ltr.

Med motoren stoppet og vandpumpen stående på en plan vandret flade, tages tankdækslet af og benzinniveauet kontrolleres.
Påfyld benzin, hvis niveauet er lavt.
Undgå at fylde benzintanken helt op. Fyld tanken så der ca. er 25 mm. mellem toppen af benzintanken og benzinen, så benzinen kan ekspandere. Det kan være nødvendigt at sænke benzinniveauet ved særlige driftsformer.
Efter påfyldning, forvis dig om, at tankdækslet er korrekt monteret.

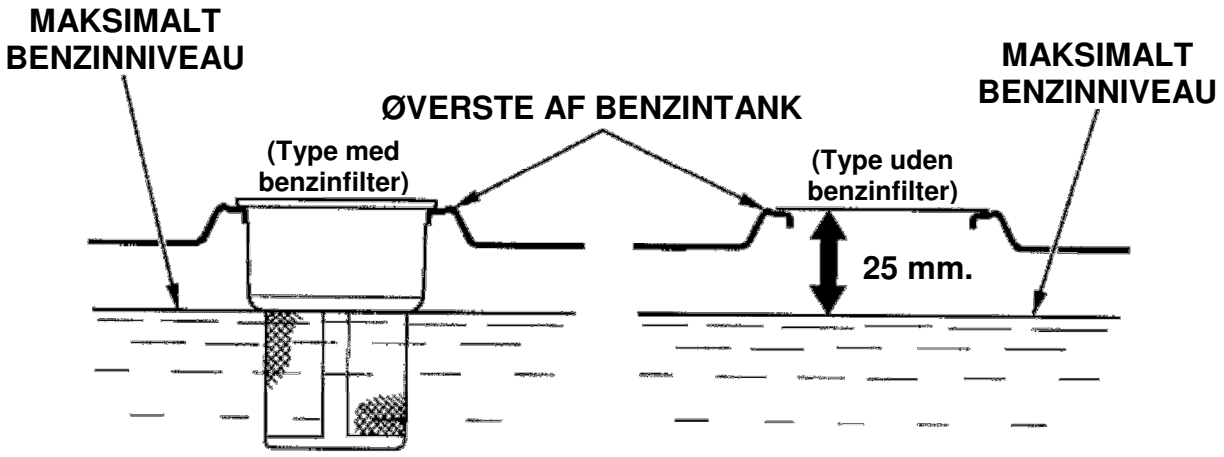

OBS:

- Benzin kan nedbrydes meget hurtigt afhængigt af faktorer som sollys, temperatur og tid. I værste fald kan benzinen nedbrydes indenfor 30 dage.
  Brug af nedbrudt benzin kan forårsage alvorlige skader på motoren (tilstoppet karburator, hængende ventiler).
  Sådanne skader, der skyldes nedbrudt benzin, er ikke dækket af Hondas garanti:

For at undgå ovenstående, bør nedenstående retningslinjer følges nøje:

- Anvend kun den anbefalede benzintype (se side 13).
- Anvend kun frisk benzin.
- For at mindske nedbrydningen, bør benzin altid opbevares i en godkendt benzindunk.
- Ved opbevaring i længere tid (mere end 30 dage), tøm benzintanken og karburatoren (se side 33).

Benzin indeholdende karburatorsprit

Hvis du beslutter at anvende benzin, der indeholder alkohol (gasohol), skal du forvisse dig om, at oktantallet for er mindst lige så høj, som det er foreskrevet for benzinen af Honda. Der findes to typer karburatorsprit - ætylalkohol og metanol.
Anvend aldrig benzin, der indeholder mere end 10 % ætylalkohol. Anvend aldrig en benzin/ spritblanding, der ikke samtidigt indeholder korrosionsdæmpende tilsætningsstoffer. Anvend aldrig benzin, der indeholder mere end 5 % metanol, selvom det indeholder korrosions-dæmpende tilsætningsstof.

OBS:

- Beskadigelser i benzinsystemet eller problemer med motorens trækkraft, der skyldes brug af benzin med sprit, er ikke dækket af garantien.
  Honda kan ikke tiltræde anvendelse af benzin indeholdende sprit, da virkningen af dette ikke er fuldt ud belyst endnu.
- Inden køb af benzin fra en tankstation, du ikke er kendt med, bør du forsøge at finde ud af om benzinen indeholder sprit, og hvis den indeholder sprit, da hvilken art og mængde.
  Hvis du under drift med benzin indeholdende sprit eller benzin, der muligvis indeholder sprit, bemærker nogen uregelmæssigheder, skift straks til benzin du ved ikke indeholder sprit.

3. Kontroller luftfiltret

Skru fløjmøtrikken af og tag luftfilterdækslet af.
Kontroller luftfiltret og forvis dig om, at filtret er rent og fri for skader. Rens eller udskift luftfiltret, hvis det er nødvendigt (se side 25).

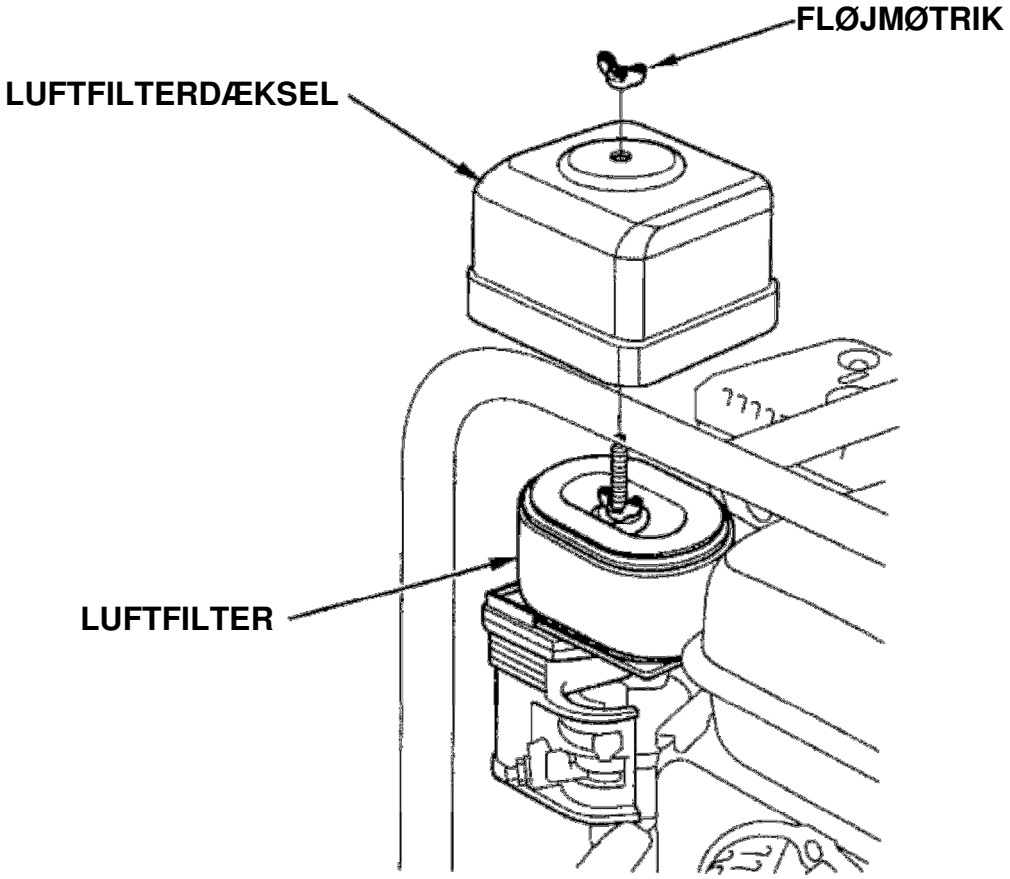

BEMÆRK:

- Lad aldrig vandpumpen køre uden luftfilter. Det vil forårsage kraftig slitage på motoren fra urenheder, som støv og sand, der suges ind i karburatoren og ind i motoren.

6. START AF MOTOREN

1. Åben benzinhanen.

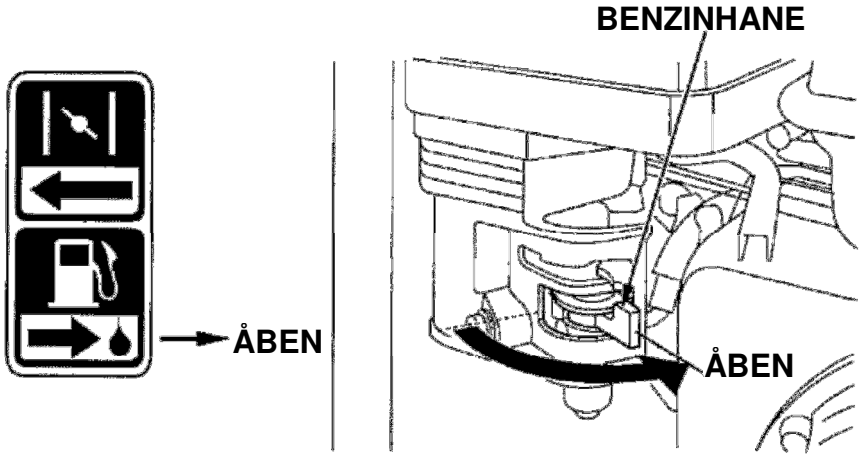

2. Luk chokeren.

OBS:

- Anvend ikke chokeren, når motoren er varm eller lufttemperaturen er høj.

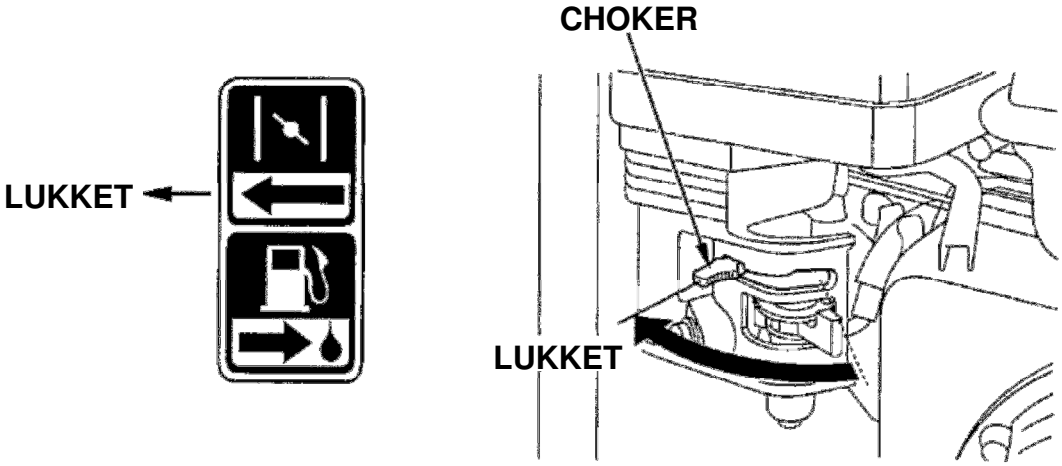

3. Drej stopkontakten hen i kørestilling.

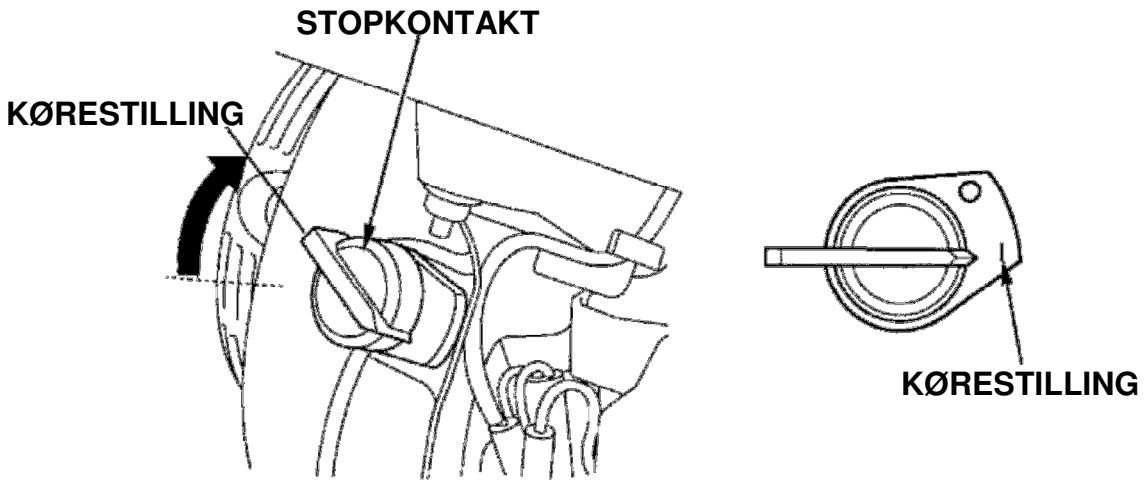

4. Skub gasreguleringen lidt til venstre mod fuldgas.

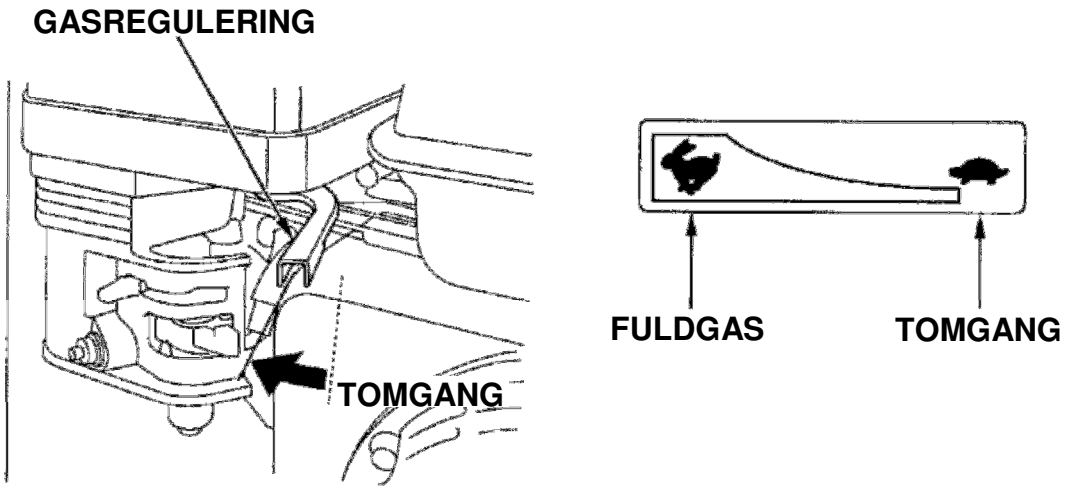

5. Træk i starthåndtaget, indtil du mærker modstand og træk derefter hurtigt til.

BEMÆRK:

- Undgå at starthåndtaget farer tilbage. Før det langsomt tilbage med hånden, for at undgå skader på rekylstarteren.

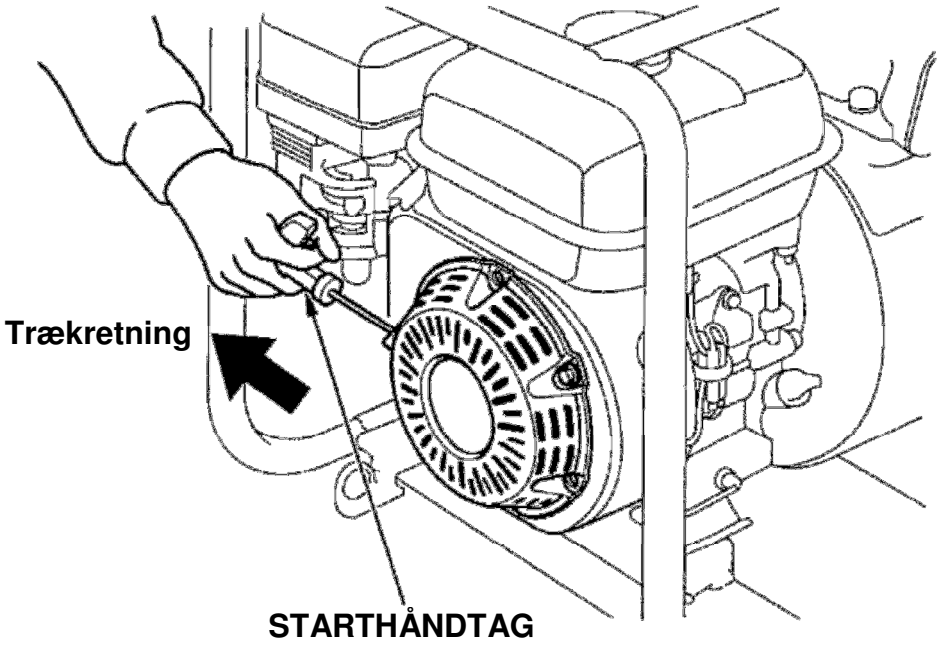

6. Lad motoren varme op i nogle minutter. Hvis chokeren har været anvendt, åbnes den gradvist efterhånden, som motoren varmer op.

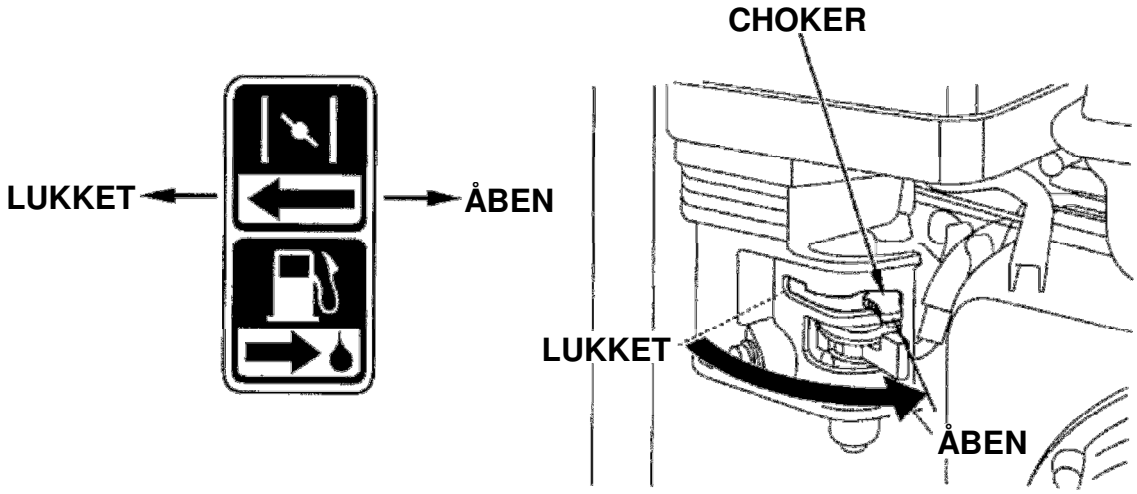

Modifikation af karburatoren til drift i store højder

Ved anvendelse af vandpumpen i store højder vil standard blandingen af benzin og luft blive for fed. Ydelsen fra motoren vil mindskes og benzinforbruget vil øges. En alt for fed benzinblanding vil også sode tændrøret og gøre start af motoren vanskelig.

Ydelsen under drift i stor højde kan forbedres ved en specifik modifikation af karburatoren. Hvis du altid skal anvende vandpumpen i højder over 1.500 mtr. over havets overflade, bør din autoriserede Honda forhandler udføre denne modifikation. Denne motor vil, når den anvendes i stor højde med modificeret karburator, opfylde alle standarder for emission i hele dens levetid.

Selv med korrekt karburatormodifikation vil motorens ydelse mindskes med ca. 3,5 % for hver 300 mtr. højden øges. Ydelsen vil dog være større end uden eventuel modifikation.

BEMÆRK:

- Når karburatoren er modificeret til drift i store højder, vil drift med vandpumpen i under 1.500 mtr. højde resultere i mindsket ydelse, overophedning og mulige kraftige skader på motoren, grundet en for mager benzin/luftblanding. Ved anvendelse i lavere højder, bør din autoriserede Honda forhandler føre karburatoren tilbage til fabriksindstillingen.

7. ANVENDELSE AF VANDPUMPEN

1. Start motoren ifølge vejledningen på side 16.
2. Indstil gasreguleringen til de ønskede omdrejninger.

Efter start af motoren, skub gasreguleringen over mod fuldgas for hurtigere selvansugning og kontroller vandpumpens afgangsslange.

Vandpumpens ydelse justeres med motorens omdrejninger. Skubbes gasreguleringen over mod fuldgas vil vandpumpens ydelse øges og når gasreguleringen skubbes tilbage mod tomgang vil vandpumpens ydelse mindskes.

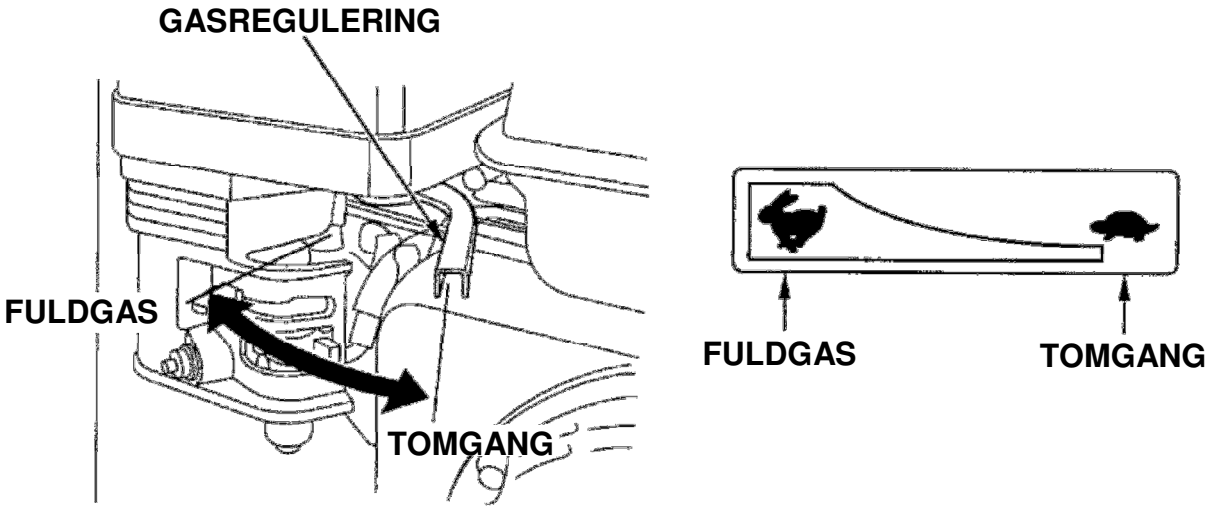

Oliealarmsystem (Visse typer)

Oliealarmen er designet til forebyggelse af skader på motoren, hvis denne skulle køre med for lidt olie på. Inden niveauet på motorolien kommer under minimum, vil oliealarmen stoppe motoren (tændingskontakten forbliver i kørestillingen).

Hvis motoren stopper og ikke vil starte igen, bør niveauet på motorolien kontrolleres inden fejlfinding andre steder.

For at stoppe motoren i et nødtilfælde, drejes stopkontakten over på stop.

Under normale driftsformer følg nedenstående procedure.

1. Skub gasreguleringen helt til højre på tomgang.

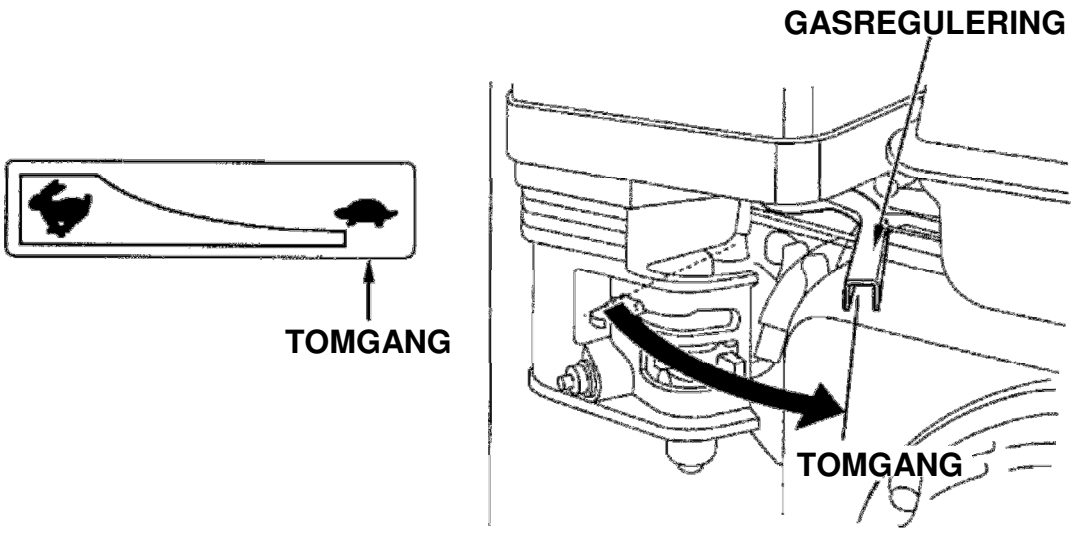

2. Drej stopkontakten hen på stop.

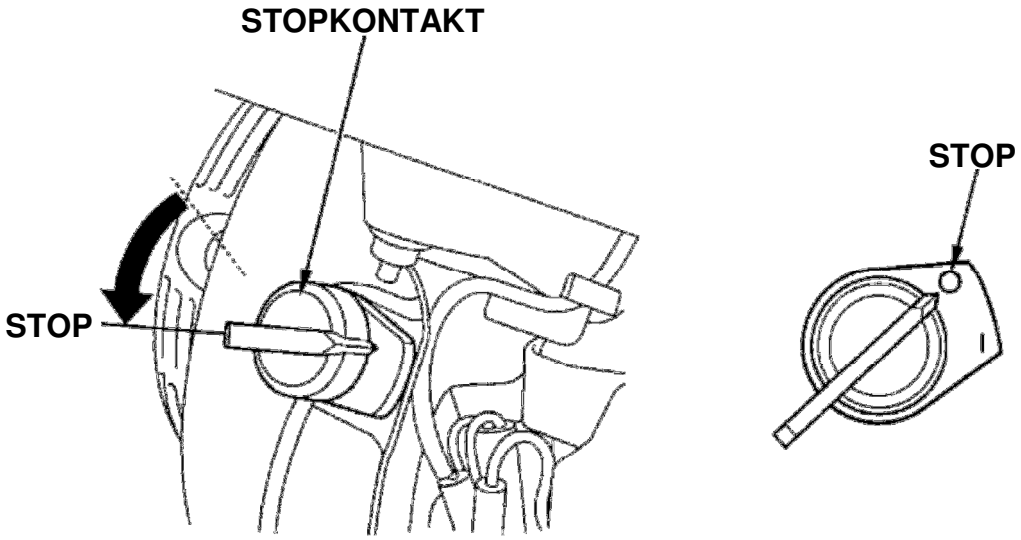

3. Luk benzinhanen.

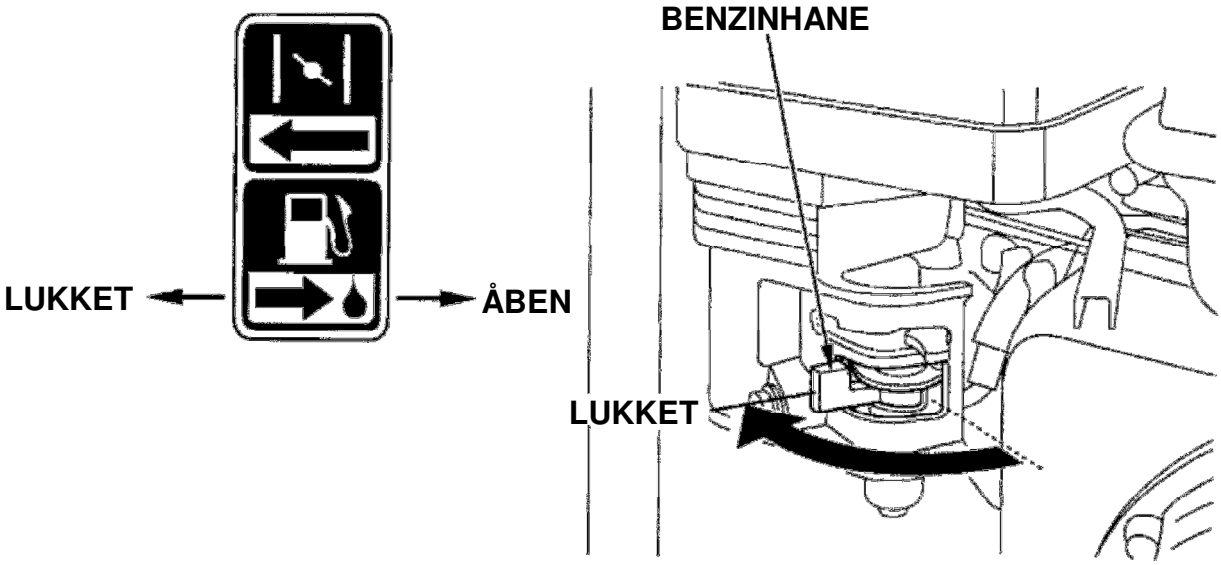

Efter brug, skrues vandaftapningsproppen i vandpumpen (se side 33) ud og pumpehuset tømmes. Skru ligeledes spædeproppen op og skyl pumpehuset i gennem med rent vand. Lad vandet løbe ud af pumpehuset og monter atter spædeproppen og vandaftapningsproppen.

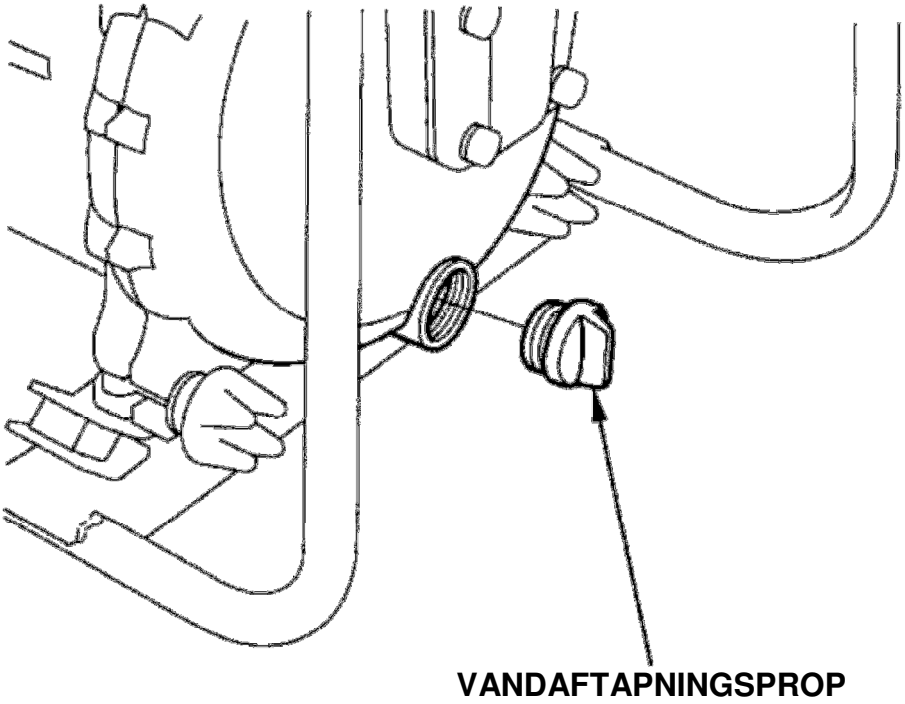

Periodiske eftersyn og justeringer af vandpumpen er vigtige, hvis den maksimale ydelse fra vandpumpen skal opretholdes. Regelmæssig vedligeholdelse vil ligeledes forlænge vandpumpens levetid. Anbefalede serviceintervaller og vedligeholdelseskrav er beskrevet nederst på siden.

ADVARSEL:

- **Stop vandpumpen før nogen form for vedligeholdelse udføres. Hvis vandpumpen skal køre, sørg for god ventilation. Udstødningsgas indeholder giftig kulilte. Indånding kan resultere i tab af bevidsthed og muligvis dødsfald.**

BEMÆRK:

- Anvend kun originale Honda reservedele til vedligeholdelse og reparation. Brug af uoriginale reservedele kan beskadige vandpumpen.

Serviceskema

Hyppighed (3) Regelmæssig vedligeholdelse udføres ved hver angiven måned eller driftstime afhængig af, hvad der kommer først.		Daglig	Efter 1. måned eller 20 timer	Hver 3. måned eller 50 timer	Hver 6. måned eller 100 timer	Hvert år eller 300 timer
Motorolie	Kontrol	O				
	Skift		O		O	
Luftfilter	Kontrol	O				
	Rengør			O (1)		
	Skift					O
Slamglas	Rengør				O	
Tændrør	Rengør/justér				O	
	Skift					O
Gnistfanger (ekstra udstyr)	Rengør				O (4)	
Tomgang	Kontrol/justér					O (2)
Ventilspillerum	Kontrol/justér					O (2)
Forbrændingskammer	Rengør	Efter hver 500 timers drift (2)				
Benzintank og filter	Rengør				O (2)	
Benzinslange	Kontrol	Hvert 2. år (udskift om nødvendigt) (2)				
Pumpehjul	Kontrol					O (2)
Tolerance pumpehjul	Kontrol					O (2)
Ventil i pumpehus	Kontrol					O (2)

OBS:

(1) Renses oftere ved drift under støvede forhold.
(2) Bør foretages af din autoriserede Honda forhandler.
(3) Ved professionel brug, anvend timer i drift for korrekte service intervaller.
(4) I Europa og andre lande hvor maskindirektivet 2006/42/EU er tiltrådt, skal denne vedligeholdelse udføres af din autoriserede Honda forhandler.

1. Olieskift

Aftap motorolien, mens motoren stadig er varm, for at sikre hurtig og fuldstændig tømning.

1. Skru oliepind/proppen og olieaftapningsproppen af og aftap olien.
2. Monter olieaftapningsproppen igen med en ny pakning og spænd proppen fast.
3. Fyld op med den anbefalede motorolie (se side 12) til øverste olieniveau.

Motorolie indhold: WT20X: 0,6 ltr.
WT30X: 1,1 ltr.
WT40X: 1,1 ltr.

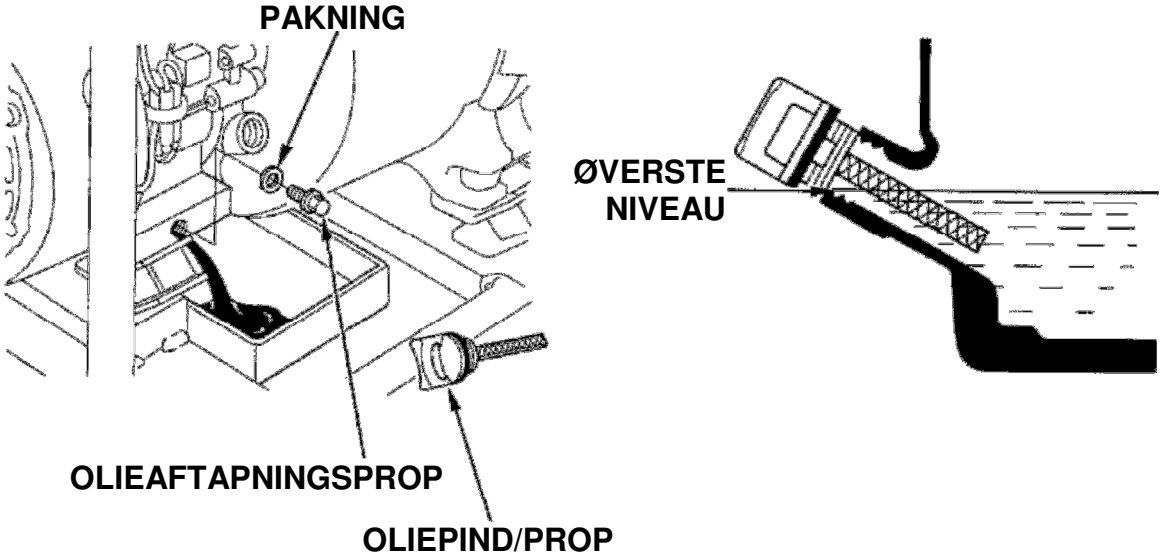

Vask dine hænder med vand og sæbe efter arbejdet med motorolien.

OBS:

- Skil dig af med den brugte motorolie på en miljømæssig, forsvarlig måde. Du kan eventuelt hælde motorolien tilbage i en beholder, der kan lukkes og aflevere den hos din lokale benzinforhandler. Undlad at smide beholderen væk sammen med dit almindelige affald eller at hælde olien ud på jorden.

2. Vedligeholdelse af luftfilter

Et snavset luftfilter vil forhindre luften i at komme ind i karburatoren. For at modvirke karburatorfejl skal luftfiltret renses jævnligt. Rens luftfiltret oftere ved brug i støvede områder.

ADVARSEL:

- **Anvend aldrig benzin eller anden brandfarlig væske til at rense filtret i. De er brandfarlige og kan eksplodere under særlige forhold.**

BEMÆRK:

- Lad aldrig vandpumpen køre uden luftfilter. Det vil forårsage kraftig slitage på motoren fra urenheder, som støv og snavs, der suges ind i den.

1. Skru fløjmøtrikken af og fjern luftfilterdækslet. Tag luftfiltret op og skil filtret. Kontroller de to filtre for huller og revner, udskift dem, hvis de er beskadigede.
2. **Skumfiltret:**
   Vask skumfiltret i varmt sæbevand, og skyl det grundigt, eller rens det i en ikke brandfarlig rensevæske. Lad filtret tørre godt.
   Dyp skumfiltret i ren motorolie og pres overskydende olie ud. Motoren vil ryge, hvis der er for meget olie i filtret.
3. **Papirfiltret:**
   Fjern støvet fra papirfiltret ved at banke let på filtret nogle gange eller ved at blæse trykluft igennem indefra. Forsøg aldrig at børste støvet væk, en børste vil kun presse støvet ind i filtret.
   Udskift hele luftfiltret, hvis det er meget snavset.

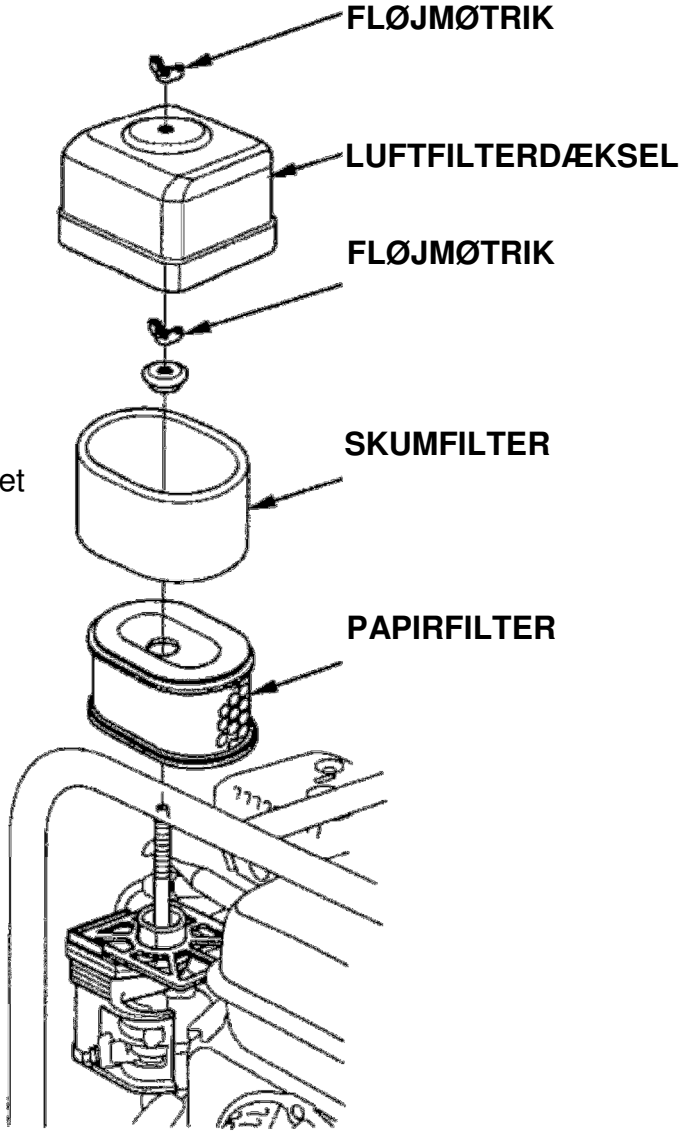

3. Vedligeholdelse af tændrør

Anbefalede tændrør: BPR 6 ES (NGK).
W20EPR-U (DENSO)

For at sikre korrekt motordrift, skal elektrodeafstanden på tændrøret være korrekt og tændrøret fri for koksaflejringer.

ADVARSEL:

- **Lydpotten bliver meget varm under drift og forbliver varm en tid efter, at motoren er stoppet. Pas på ikke at berøre lydpotten, mens den er varm.**

1. Tag tændrørshætten af og fjern al snavs fra området omkring tændrøret.
2. Skru tændrøret ud med en korrekt størrelse tændrørsnøgle.

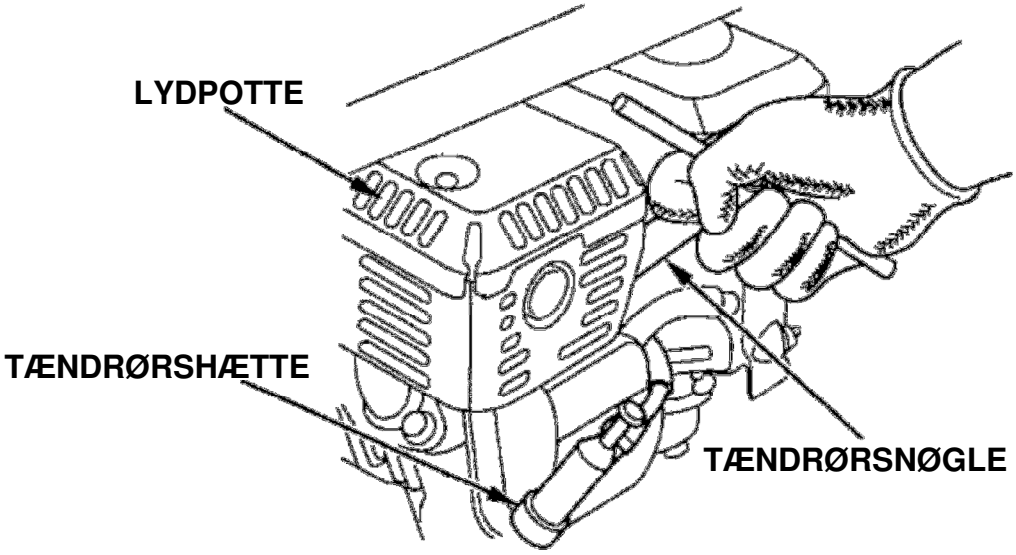

3. Undersøg tændrøret. Smid det væk, hvis det er slidt, porcelænet er krakeleret eller revnet. Hvis tændrøret kan bruges igen, renses det med en stålbørste.

4. Mål elektrodeafstanden med en tændrørssøger.
   Justér elektrodeafstanden ved at bøje sideelektroden.
   Elektrodeafstanden skal være 0,7 ~ 0,8 mm.

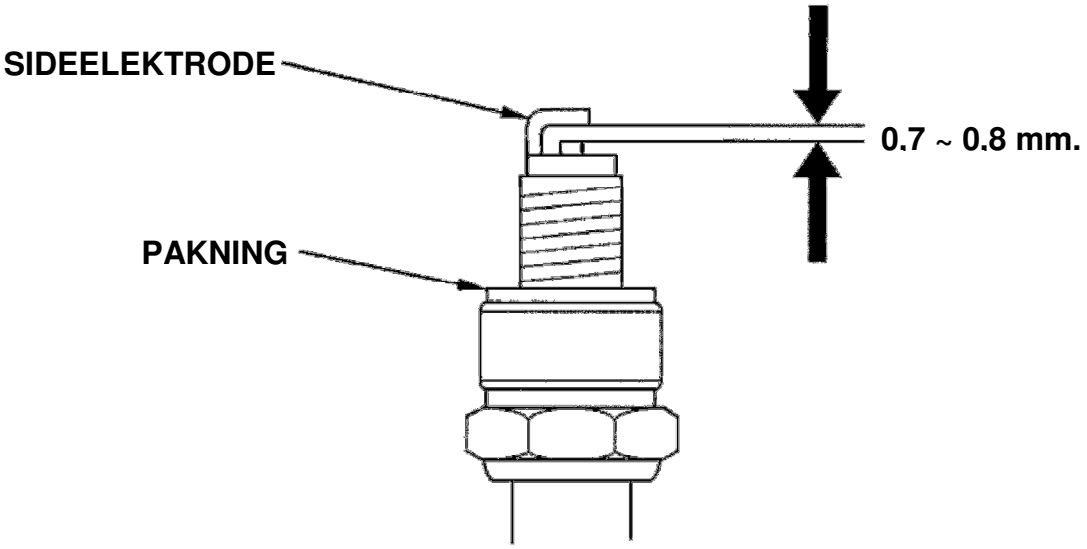

5. Kontroller at pakningen på tændrøret er i orden og skru tændrøret i med hånden, for ikke at skrue det skævt i gevindet.
6. Efter tændrøret er skruet i gevindet med hånden spændes det fast med tændrørsnøglen for at tætne pakningen.

OBS:

- Et nyt tændrør spændes ½ omgang for at tætne pakningen. Et tidligere anvendt tændrør spændes kun ⅛ ~ ¼ omgang for at tætne pakningen.

BEMÆRK:

- Tændrøret skal spændes korrekt, et tændrør, der ikke er spændt korrekt, kan blive meget varmt og muligvis beskadige vandpumpen. Anvend aldrig tændrør med forkert glødetal.
- Anvend kun de anbefalede tændrør. Tændrør med forkert glødetal kan forårsage alvorlige skader på motoren.

7. Monter tændrørshætten omhyggeligt.

4. Vedligeholdelse af pumpehus

Hver gang vandpumpen har været anvendt, bør pumpehuset rengøres indvendigt på følgende måde.

1. Skru vandaftapningsproppen ud ved hjælp af nøglen og tøm pumpehuset for vand.

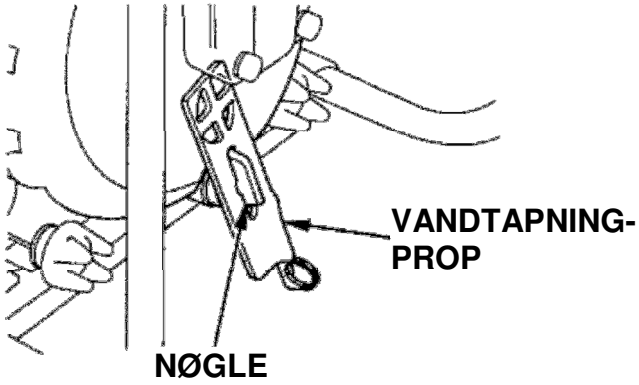

2. Skru de 4 låsemøtrikker løse ved hjælp af nøglen.

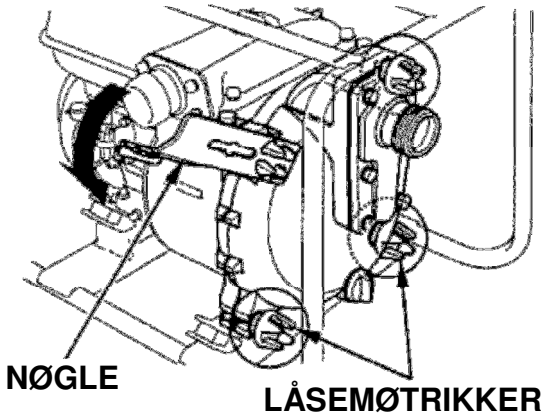

3. Træk endedækslet ud af pumpehuset og rens enhver form for urenheder ud af pumpehuset og sneglehuset.

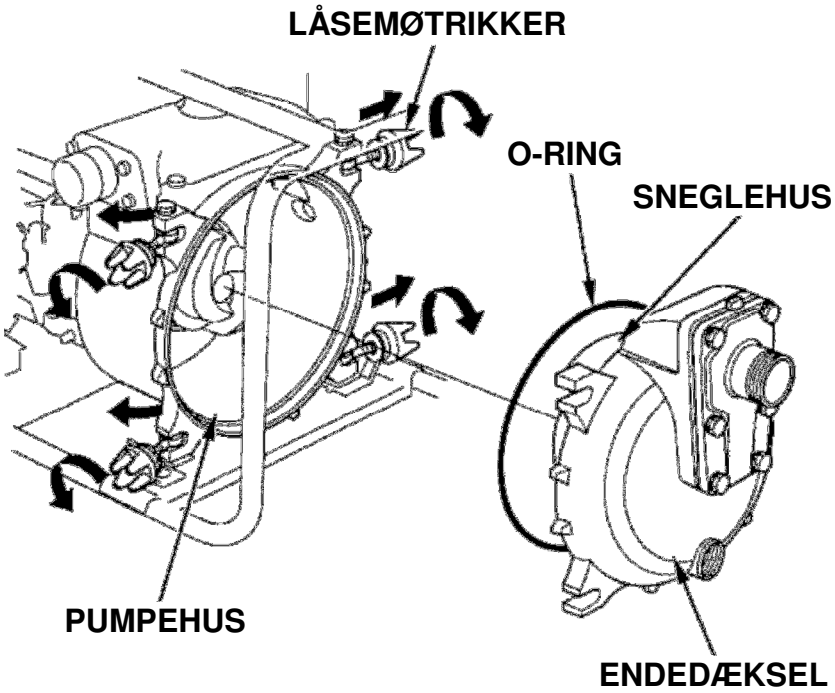

4. Monter o-ringen på endedækslet, pas på ikke at beskadige o-ringen.
5. Monter endedækslet i pumpehuset, luk låsebeslagene og spænd låsemøtrikkerne fast med hånden. Spænd derefter låsemøtrikkerne ved hjælp af nøglen.

OBS:
- Efter til spænding kontrolleres endedækslet og pumpehuset for utætheder.

6. Monter vandaftapningsproppen igen.

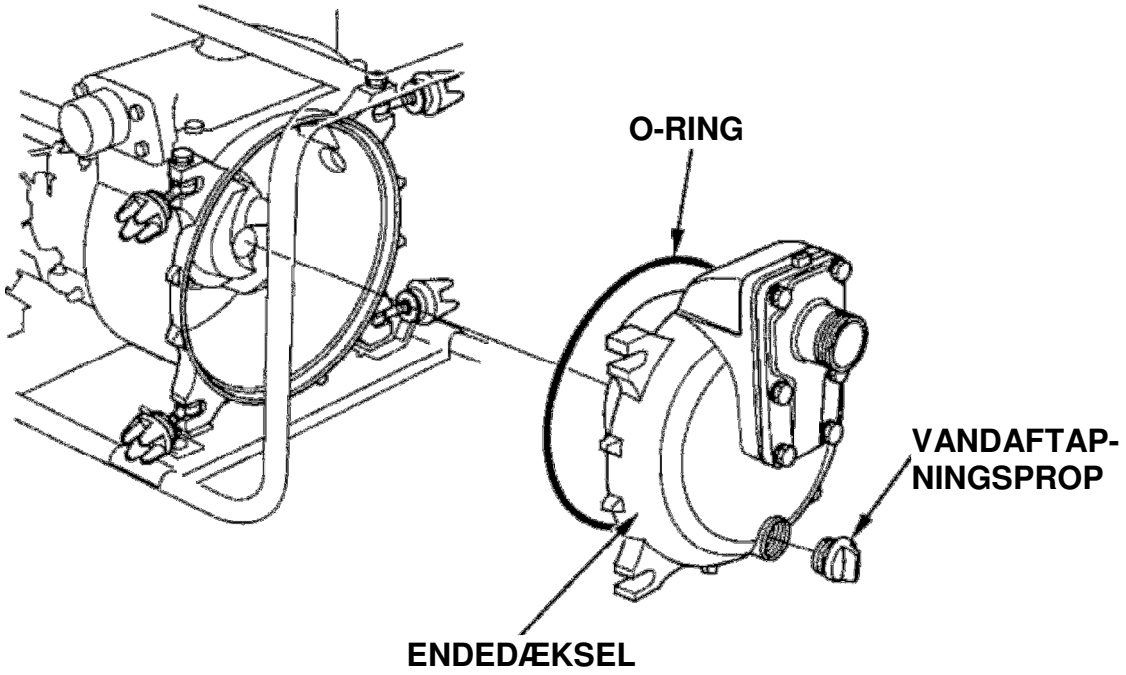

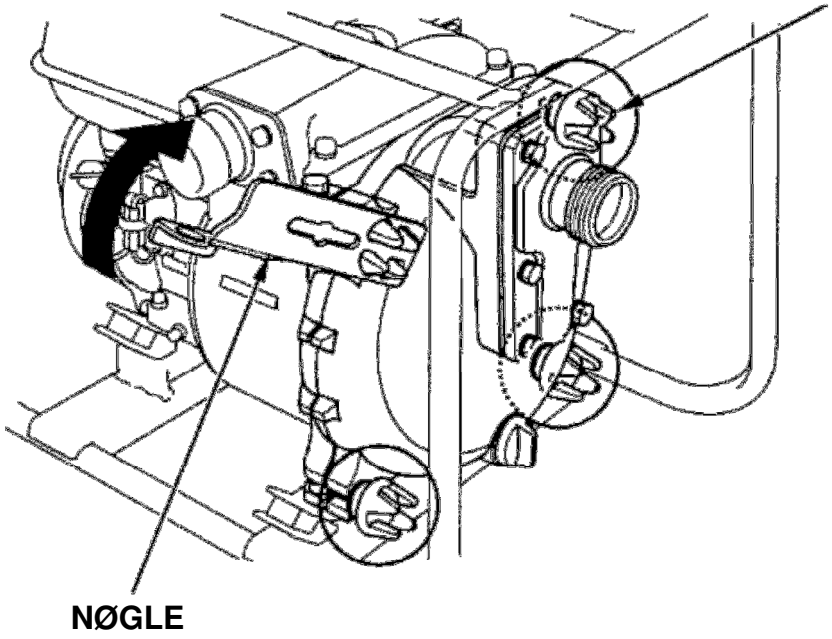

5. Vedligeholdelse af gnistfanger (Visse typer)

I Europa og andre lande hvor maskindirektivet 2006/42/EU er tiltrådt, skal vedligeholdelse af gnistfangeren udføres af din autoriserede Honda forhandler.

ADVARSEL:

- **Lydpotten bliver meget varm under drift og forbliver varm en tid efter at motoren er stoppet. Pas på ikke at berøre lydpotten mens den er varm. Tillad lydpotten at køle af inden du fortsætter.**

BEMÆRK:

- Gnistfangeren bør rengøres for hver 100 timers drift for at bibeholde effektiviteten.

<WT30X, WT40X>

1. Skru de seks 5 mm. skruer ud af skærmene på lydpotten og fjern de to halvdele af skærmen.
2. Skru 4 mm. skruen [WT40X: 2 skruer] ud af gnistfangeren og tag gnistfangeren ud af lydpotten.

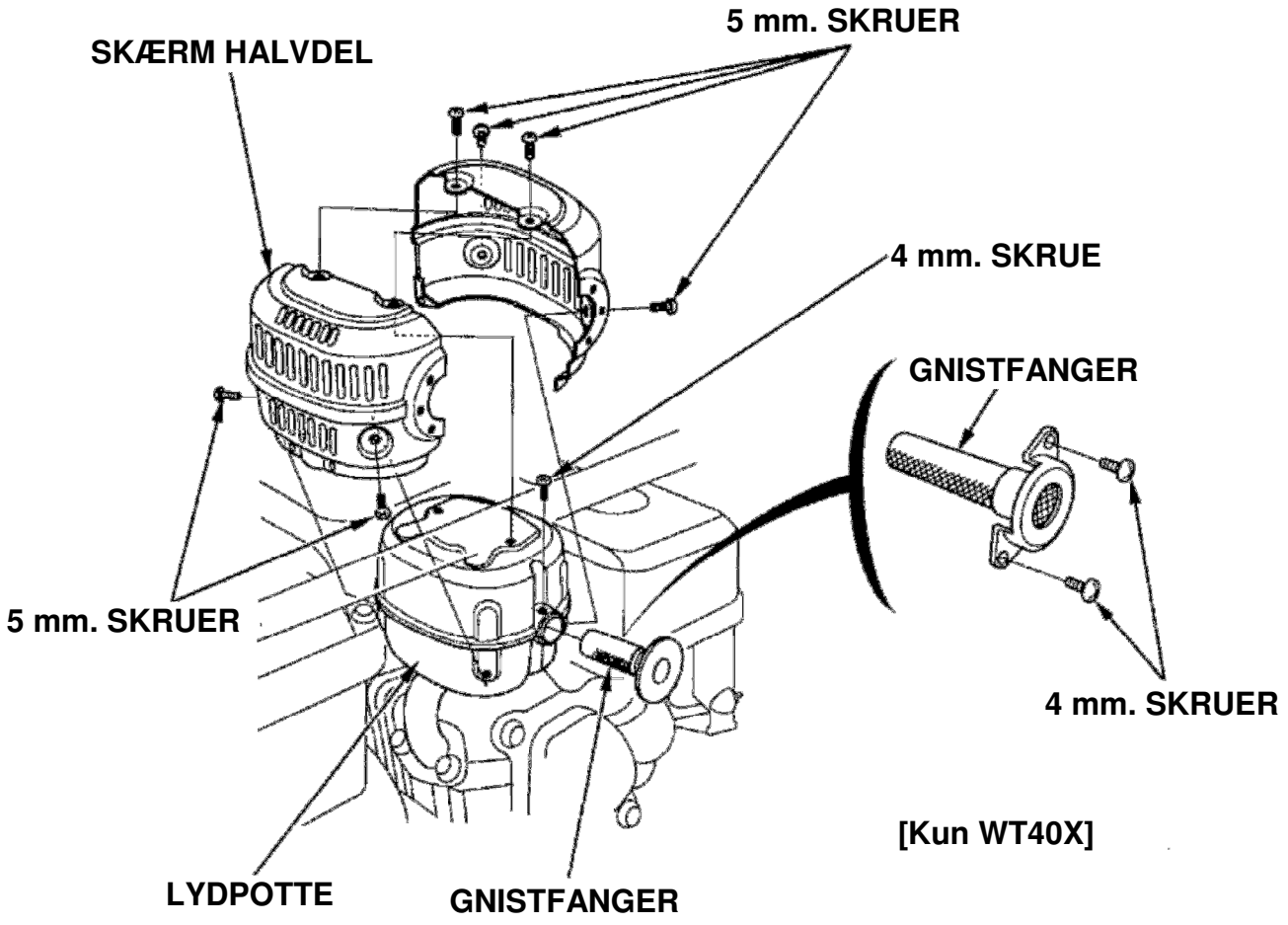

<WT20X>

1. Skru de fire 5 mm. skruer ud af skærmen på lydpotten og fjern skærmen.
2. Skru 4 mm. skruen ud af gnistfangeren og tag gnistfangeren ud af lydpotten.

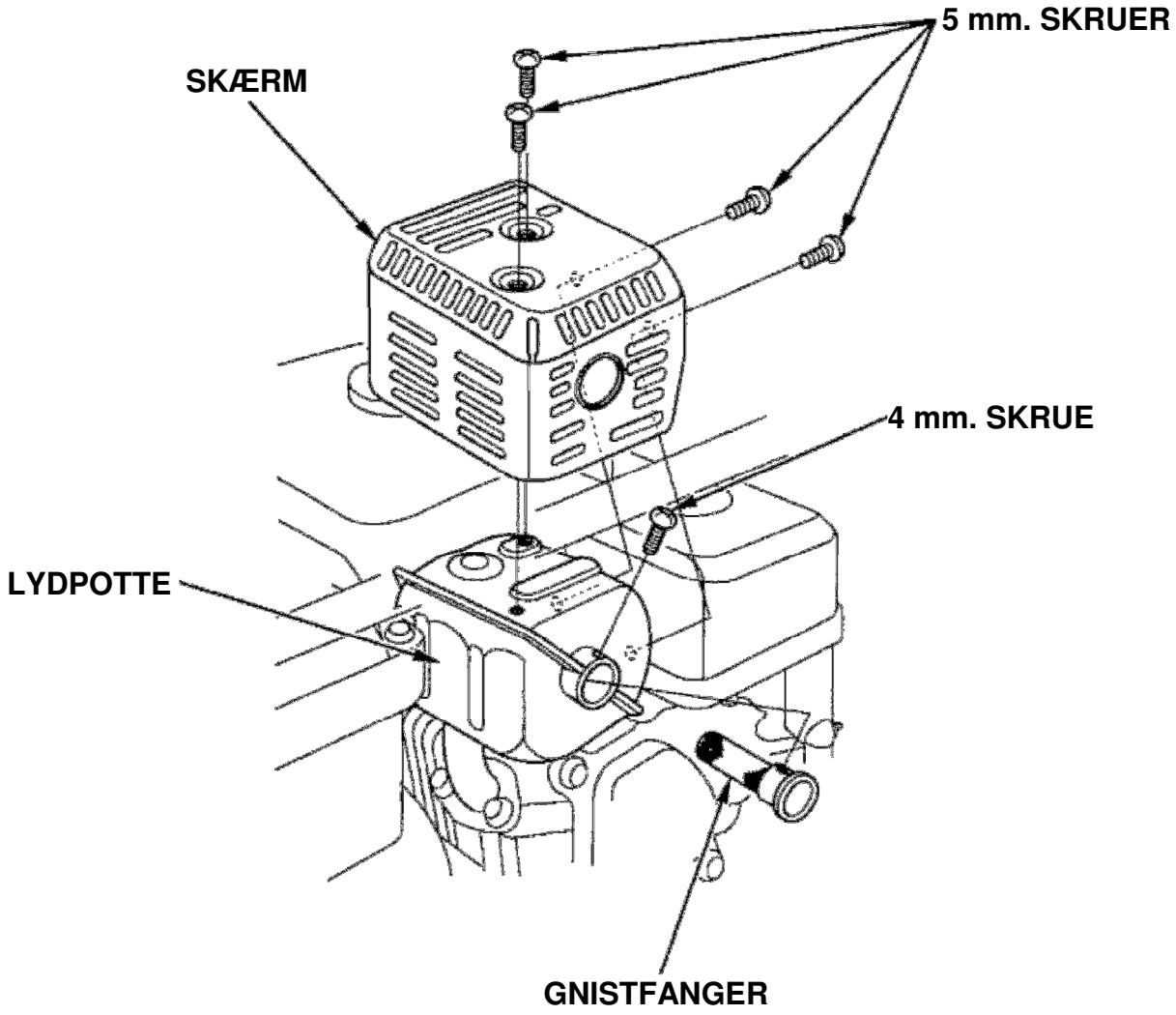

3. Anvend en stålbørste til at fjerne koks fra nettet på gnistfangeren. Pas på ikke at beskadige nettet på gnistfangeren.

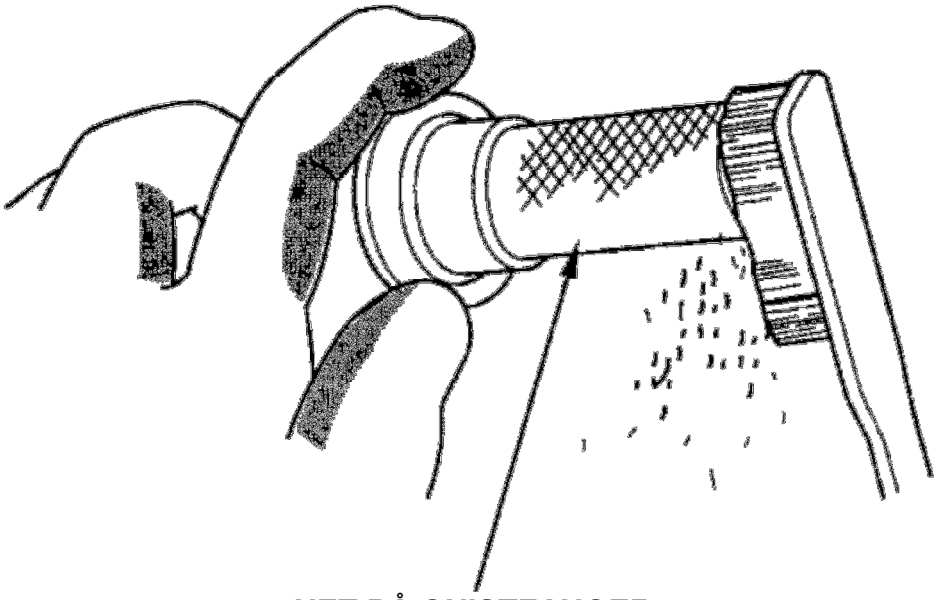

NET PÅ GNISTFANGER

OBS:

- Gnistfangerens net skal være fri for huller og revner. Udskift om nødvendigt.

4. Monter gnistfangeren og skærmen over lydpotten i omvendt rækkefølge.

ADVARSEL:

- **For at undgå alvorlige forbrændinger og brandfare, lad vandpumpen køle af inden den transporteres og stilles til opbevaring.**
- **Når vandpumpen transporteres, skal benzinhanen lukkes og vandpumpen holdes vandret for at undgå spild af benzin. Benzindampe og spildt benzin kan antændes.**

Følgende ting skal udføres, før opbevaring af vandpumpen i en længere periode;

1. Opbevar vandpumpen på et tørt og støvfrit sted.
2. Rengør pumpehuset indvendigt…
   Pump rent vand igennem vandpumpen inden stop af motoren, da pumpehjulet ellers kan beskadiges ved opstart. Efter gennemskylningen, skrues vandaftapningsproppen ud af pumpehuset for at aftappe mest muligt vand fra vandpumpen og bagefter monteres vand-aftapningsproppen igen.

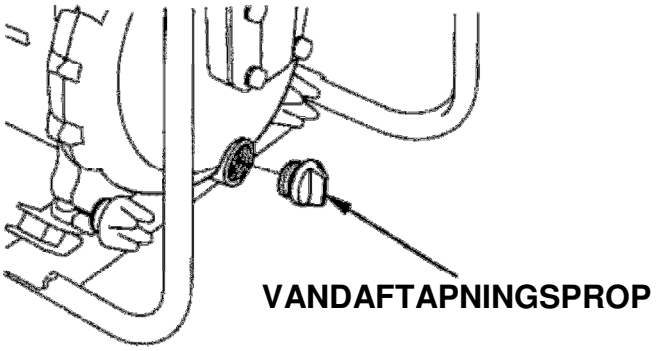

3. Aftap benzinen:

ADVARSEL:

- **Benzin er meget brandfarlig og kan eksplodere under særlige forhold. Undgå rygning og brug af åben ild under aftapningen.**

   a. Med benzinhanen lukket, skrues slamglasset aftapningsskruen i karburatoren ud og slamglasset skrues af. Tøm benzinen fra karburatoren i en godkendt beholder.
   b. Åben benzinhanen og aftap benzinen fra benzintanken i beholderen.
   c. Monter aftapningsskruen og slamglasset.

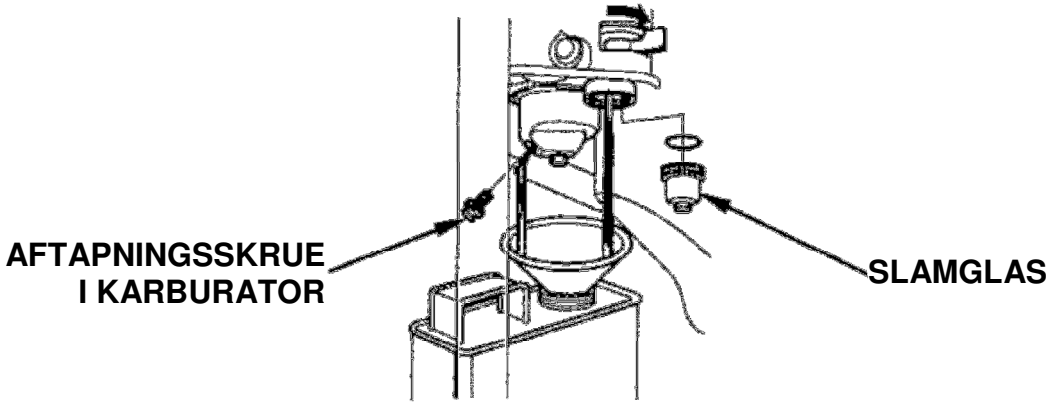

4. Skift motorolien.
5. Skru tændrøret ud og kom ca. en skefuld ren motorolie ned i tændrørshullet. Træk nogle gange i starthåndtaget for at fordele olien i cylinderen, derefter monteres tændrøret igen.
6. Træk i starthåndtaget, indtil du mærker modstand; stemplet kommer op i kompressionsslaget. I denne position er både indsugnings- og udstødningsventilen lukket. Når vandpumpen opbevares sådan, forhindres rustdannelser på ventilerne.
7. Dæk vandpumpen til, som beskyttelse mod støv.

Drej motoren, så det trekantede mærke på gribehjulet er ud for det øverste hul i rekylstarteren.

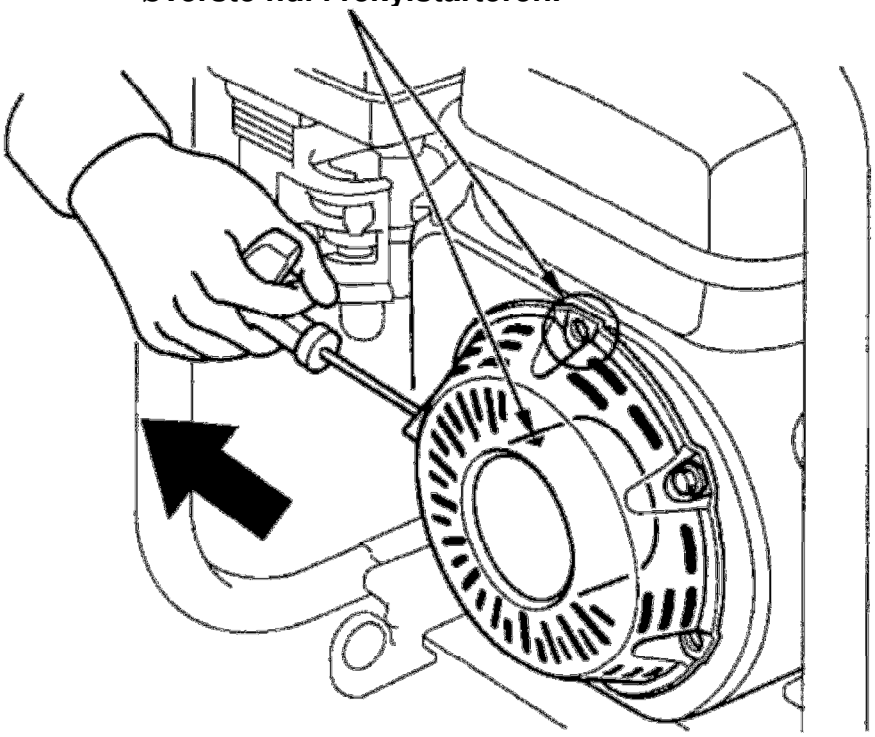

Motoren kan ikke starte:

1. Er stopkontakten i kørestilling.
2. Er der tilstrækkelig olie på motoren?
3. Er benzinhanen åben?
4. Er der tilstrækkelig benzin?
5. Kommer der benzin til karburatoren?
   For at kontrollere skrues karburatorens aftapningsskrue løs med benzinhanen åben.

ADVARSEL:

- **Hvis der spildes benzin, skal området være helt tørt, inden tændrøret kontrolleres eller vandpumpen startes. Spildt benzin og benzindampe kan antændes.**

6. Er der gnist på tændrøret?
   Skru tændrøret ud og kontroller det. Rengør tændrøret, justér elektrodeafstanden og tør det. Udskift om nødvendigt.
7. Hvis vandpumpen stadig ikke kan startes, bør du kontakte din autoriserede Honda forhandler.

Vandpumpen ikke kan pumpe:

1. Er vandpumpen spædet?
2. Er sugekurven blokeret?
3. Er spændbåndene korrekt monteret?
4. Er sugeslangen beskadiget?
5. Er sugehøjden for høj?
6. Hvis vandpumpen stadig ikke kan pumpe, bør du kontakte din autoriserede Honda forhandler.

12. TEKNISKE DATA

Model	WT20X
Modelkode	WAAJ

Dimensioner:

Længde	622 mm.
Bredde	460 mm.
Højde	465 mm.
Vægt	47 kg.

Motor:

Model	Honda GX160k1
Type	4-takt topventilet, encylindret
Slagvolumen	163 cm³.
Boring x slaglængde	68,0 x 45,0 mm.
Netto ydelse (i overensstemmelse med SAE J1349 *)	4,9 hk. (3,6 kW)/3.600 omdr.
Netto drejningsmoment (i overensstemmelse med SAE J1349 *)	1,05 kgm. (10,3 Nm)/2.500 omdr.
Tank indhold	3,1 ltr.
Kølesystem	Luftkølet
Tændingssystem	Elektronisk tænding
Omløbsretning	Mod uret

Vandpumpe:

Sugestuds diameter	50 mm. (2,0”)
Afgangsstuds diameter	50 mm. (2,0”)
Maksimal løftehøjde	30 mtr.
Maksimal sugehøjde	8 mtr.
Maksimal ydelse	710 ltr./min.
Selvansugningstid	60 sekunden ved 4,5 mtr. løftehøjde

* Ydelsen i denne betjeningsvejledning er opgivet i netto ydelse, som er testet på en produktionsmotor og målt i henhold til SAE J1349 ved 7.000 omdr. (netto ydelse) og ved 4.500 omdr. (netto drejningsmoment). Almindelig motorproduktion kan variere fra dette.
Aktuel ydelse for motoren monteret på det endelige produkt vil variere afhængigt af flere faktorer, der i blandt motoromdrejninger i opbygningen, omgivelserne, vedligeholdelsen og andre variabler.

Model	WT30X
Modelkode	WABJ

Dimensioner:

Længde	660 mm.
Bredde	495 mm.
Højde	515 mm.
Vægt	60 kg.

Motor:

Model	Honda GX240k1
Type	4-takt topventilet, encylindret
Slagvolumen	242 cm³.
Boring x slaglængde	73,0 x 58,0 mm.
Netto ydelse (i overensstemmelse med SAE J1349 *)	7,2 hk. (5,3 kW)/3.600 omdr.
Netto drejningsmoment (i overensstemmelse med SAE J1349 *)	1,56 kgm. (15,3 Nm)/2.500 omdr.
Tank indhold	5,3 ltr.
Kølesystem	Luftkølet
Tændingssystem	Elektronisk tænding
Omløbsretning	Mod uret

Vandpumpe:

Sugestuds diameter	80 mm. (3,0”)
Afgangsstuds diameter	80 mm. (3,0”)
Maksimal løftehøjde	27 mtr.
Maksimal sugehøjde	8 mtr.
Maksimal ydelse	1.210 ltr./min.
Selvansugningstid	90 sekunden ved 4,5 mtr. løftehøjde

* Ydelsen i denne betjeningsvejledning er opgivet i netto ydelse, som er testet på en produktionsmotor og målt i henhold til SAE J1349 ved 7.000 omdr. (netto ydelse) og ved 4.500 omdr. (netto drejningsmoment). Almindelig motorproduktion kan variere fra dette.
Aktuel ydelse for motoren monteret på det endelige produkt vil variere afhængigt af flere faktorer, der i blandt motoromdrejninger i opbygningen, omgivelserne, vedligeholdelsen og andre variabler.

12. TEKNISKE DATA

Model	WT40X
Modelkode	WACJ

Dimensioner:

Længde	735 mm.
Bredde	535 mm.
Højde	565 mm.
Vægt	78 kg.

Motor:

Model	Honda GX340k1
Type	4-takt topventilet, encylindret
Slagvolumen	337 cm^3.
Boring x slaglængde	82 x 64 mm.
Netto ydelse (i overensstemmelse med SAE J1349 ❄)	9,7 hk. (7,1 kW)/3.600 omdr.
Netto drejningsmoment (i overensstemmelse med SAE J1349 ❄)	2,25 kgm. (22,1 Nm)/2.500 omdr.
Tank indhold	6,1 ltr.
Maksimal ydelse	9,7 hk./3,600 omdr.
Maksimalt drejningsmoment	2,4 kgm./2.500 omdr.
Kølesystem	Luftkølet
Tændingssystem	Elektronisk tænding
Omløbsretning	Mod uret

Vandpumpe:

Sugestuds diameter	100 mm. (4,0”)
Afgangsstuds diameter	100 mm. (4,0”)
Maksimal løftehøjde	26 mtr.
Maksimal sugehøjde	8 mtr.
Maksimal ydelse	1.640 ltr./min.
Selvansugningstid	150 sekunden ved 4,5 mtr. løftehøjde

* Ydelsen i denne betjeningsvejledning er opgivet i netto ydelse, som er testet på en produktionsmotor og målt i henhold til SAE J1349 ved 7.000 omdr. (netto ydelse) og ved 4.500 omdr. (netto drejningsmoment). Almindelig motorproduktion kan variere fra dette.
Aktuel ydelse for motoren monteret på det endelige produkt vil variere afhængigt af flere faktorer, der i blandt motoromdrejninger i opbygningen, omgivelserne, vedligeholdelsen og andre variabler.

Støj:

	WT20X	WT30X	WT40X
Lydtryk ved brugers øre (Iflg. EN809 1998/AC 2001)	92 dB(A)	93 dB(A)	96 dB(A)
Usikkerhed	3 dB(A)	2 dB(A)	2 dB(A)
Støjniveau (Iflg. 2000/14/EU, 2005/88/EU)	103 dB(A)	108 dB(A)	108 dB(A)
Usikkerhed	3 dB(A)	2 dB(A)	2 dB(A)
Lydtryksniveau (iflg. Direktiv 2000/14/EU, 2005/88/EU)	106 dB(A)	110 dB(A)	110 dB(A)

Justeringer:

Punkt	**Indstilling**	**Se side**
Elektrodeafstand på tændrør	0,7 ~ 0,8 mm.	27
Ventilspillerum	Ind.: 0,13 ~ 0,17 mm. Ud.: 0,18 ~ 0,22 mm.	Kontakt din autoriserede Honda forhandler
Andre justeringer	Ingen andre justeringer er nødvendige	

OBS:

- Specifikationerne kan ændres uden varsel.

AUSTRIA

Honda Motor Europe (North)
Hondastraße 1
2351 Wiener Neudorf
Tel. : +43 (0)2236 690 0
Fax : +43 (0)2236 690 480
http://www.honda.at

BALTIC STATES (Estonia/Latvia/ Lithuania)

Honda Motor Europe Ltd.
Estonian Branch
Tulika 15/17
10613 Tallinn
Tel. : +372 6801 300
Fax : +372 6801 301
✉ honda.baltic@honda-eu.com.

BELGIUM

Honda Motor Europe (North)
Doornveld 180-184
1731 Zellik
Tel. : +32 2620 10 00
Fax : +32 2620 10 01
http://www.honda.be
✉ BH_PE@HONDA-EU.COM

BULGARIA

Kirov Ltd.
49 Tsaritsa Yoana blvd
1324 Sofia
Tel. : +359 2 93 30 892
Fax : +359 2 93 30 814
http://www.kirov.net
✉ honda@kirov.net

CROATIA

Hongoldonia d.o.o.
Jelkovecka Cesta 5
10360 Sesvete – Zagreb
Tel. : +385 1 2002053
Fax : +385 1 2020754
http://www.hongoldonia.hr
✉ jure@hongoldonia.hr

CYPRUS

Alexander Dimitriou & Sons Ltd.
162, Yiannos Kranidiotis Avenue
2235 Latsia, Nicosia
Tel. : + 357 22 715 300
Fax : + 357 22 715 400

CZECH REPUBLIC

BG Technik cs, a.s.
U Zavodiste 251/8
15900 Prague 5 - Velka Chuchle
Tel. : +420 2 838 70 850
Fax : +420 2 667 111 45
http://www.honda-stroje.cz

DENMARK

Tima Products A/S
Tårnfalkevej 16
2650 Hvidovre
Tel. : +45 36 34 25 50
Fax : +45 36 77 16 30
http://www.hondapower.dk

FINLAND

OY Brandt AB.
Tuupakantie 7B
01740 Vantaa
Tel. : +358 20 775 7200
Fax : +358 9 878 5276
http://www.brandt.fi

FRANCE

Honda Relations Clients
TSA 80627
45146 St Jean de la Ruelle Cedex
Tel. : 02 38 81 33 90
Fax : 02 38 81 33 91
http://www.honda-fr.com
✉ espaceclient@honda-eu.com

GERMANY

Honda Motor Europe (North) GmbH
Sprendlinger Landstraße 166
63069 Offenbach am Main
Tel. : +49 69 8309-0
Fax : +49 69 8320 20
http://www.honda.de
✉ info@post.honda.de

GREECE

General Automotive Co S.A.
71 Leoforos Athinon
10173 Athens
Tel. : +30 210 349 7809
Fax : +30 210 346 7329
http://www.honda.gr
✉ info@saracakis.gr

HUNGARY
Motor Fedezés Ltd.
Kőbányaszerb u.3.
2040 Budaors
Tel. : +36 23 444 971
Fax : +36 23 444 972
http://www.hondakisgepek.hu
info@hondakisgepek.hu

ICELAND
Bernhard ehf.
Vatnagardar 24-26
104 Reykdjavik
Tel. : +354 520 1100
Fax: +354 520 1101
http://www.honda.is

IRELAND
Two Wheels ltd
M50 Business Park, Ballymount
Dublin 12
Tel.: +353 1 4381900
Fax: +353 1 4607851
http://www.hondaireland.ie
Service@hondaireland.ie

ITALY
Honda Italia Industriale S.p.A.
Via della Cecchignola, 5/7
00143 Roma
Tel.: +848 846 632
Fax : +39 065 4926 400
http://www.hondaitalia.com
info.power@honda-eu.com

MALTA
The Associated Motors Company Ltd.
New Street in San Gwakkin Road
Mriehel Bypass, Mriehel QRM17
Tel. : +356 21 498 561
Fax : +356 21 480 150

NETHERLANDS
Honda Motor Europe (North)
Afd. Power Equipment-
Capronilaan 1
1119 NN Schiphol-Rijk
Tel.: +31 20 7070000
Fax: +31 20 7070001
http://www.honda.nl

NORWAY
Berema AS
P.O. Box 454
1401 Ski
Tel.: +47 64 86 05 00
Fax: +47 64 86 05 49
http://www.berema.no
berema@berema.no

POLAND
Aries Power Equipment Sp. z o.o.
ul. Wroclawska 25
01-493 Warszawa
Tel. : +48 (22) 861 43 01
Fax : +48 (22) 861 43 02
http://www.ariespower.pl
http://www.molahonda.pl
info@ariespower.pl

PORTUGAL
Honda Portugal S.a.
Rua Senhor Penhkande Melo 18
Abrunheira, 2714-506 Sintra
Tel. : +351 21 915 53 33
Fax : +351 21 915 23 54
http://www.honda.pt
honda.produtos@honda-eu.com

REPUBLIC OF BELARUS
Scanlink Ltd.
Kozlova Drive, 9
220037 Minsk
Tel. : +375 172 999090
Fax: +375 172 999900
http://www.hondapower.by

ROMANIA
Hit Power Motor Srl
Calea Giulesti N° 6-8 Sector 6
060274 Bucuresti
Tel.: +40 21 637 04 58
Fax: +40 21 637 04 78
http://www.honda.ro
hit_power@honda.ro

RUSSIA
Honda Motor RUS LLC
21. MKAD 47 km., Leninsky district.
Moscow region, 142784 Russia
Tel. : +7 (495) 745 20 80
Fax : +7 (495) 745 20 81
http://www.honda.co.ru
postoffice@honda.co.ru

SERBIA & MONTENEGRO

Bazis Grupa d.o.o.
Grcica Milenka 39
11000 Belgrade
Tel. : +381 11 3820 295
Fax : +381 11 3820 296
http://www.hondasrbija.co.rs

SLOVAKIA REPUBLIC

Honda Slovakia, spol. s r.o.
Prievozská 6 821 09 Bratislava
Tel. : +421 2 32131112
Fax : +421 2 32131111
http://www.honda.sk

SLOVENIA

AS Domzale Moto Center D.O.O.
Blatnica 3A
1236 Trzin
Tel. : +386 1 562 22 42
Fax : +386 1 562 37 05
http://www.as-domzale-motoc.si

SPAIN & Las Palmas province

(Canary Islands)
Greens Power Products, S.L.
Poligono Industrial Congost -
Av Ramon Ciurans n°2
08530 La Garriga - Barcelona
Tel. : +34 93 860 50 25
Fax : +34 93 871 81 80
http://www.hondaencasa.com

Tenerife province

(Canary Islands)
Automocion Canarias S.A.
Carretera General del Sur, KM. 8,8
38107 Santa Cruz de Tenerife
Tel. : + 34 (922) 620 617
Fax : +34 (922) 618 042
http://www.aucasa.com
✉ ventas@aucasa.com
✉ taller@aucasa.com

SWEDEN

Honda Nordic AB
Box 50583 - Västkustvägen 17
20215 Malmö
Tel. : +46 (0)40 600 23 00
Fax : +46 (0)40 600 23 19
http://www.honda.se
✉ hpesinfo@honda-eu.com

SWITZERLAND

Honda Suisse S.A.
10, Route des Moulières
1214 Vernier - Genève
Tel. : +41 (0)22 939 09 09
Fax : +41 (0)22 939 09 97
http://www.honda.ch

TURKEY

Anadolu Motor Uretim ve Pazarlama AS
Esentepe mah. Anadolu
Cad. No: 5
Kartal 34870 Istanbul
Tel. : +90 216 389 59 60
Fax : +90 216 353 31 98
http://www.anadolumotor.com.tr
✉ antor@antor.com.tr

UKRAINE

Honda Ukraine LLC
101 Volodymyrska Str. - Build. 2
Kyiv 01033
Tel. : +380 44 390 1414
Fax : +380 44 390 1410
http://www.honda.ua
✉ CR@honda.ua

UNITED KINGDOM

Honda (UK) Power Equipment
470 London Road
Slough - Berkshire, SL3 8QY
Tel. : +44 (0)845 200 8000
http://www.honda.co.uk

AUSTRALIA

Honda Australia Motorcycle and Power Equipment Pty. Ltd
1954-1956 Hume Highway
Campbellfield Victoria 3061
Tel. : (03) 9270 1111
Fax : (03) 9270 1133

CANADA

Honda Canada Inc.
Please visit www.honda.ca for address information
Tel. : 1-888-946-6329
Fax : 1-877-939-0909

EU Overensstemmelseserklæring

1. Undertegnede, Piet Renneboog, på vegne af den autoriserede repræsentant, erklærer hermed at maskinen, som er beskrevet nedenfor, opfylder alle relevante bestemmelser ifølge:
   - Direktiv 98/37/EU og 2006/42/EU om maskineri
   - Direktiv 2004/108/EU om elektromagnetisk forenelighed
   - Direktiv 2000/14/EU – 2005/88/EU om udendørs støj

2. Beskrivelse af produktet

a)	Fællesbetegnelse:	Vandpumpe
b)	Anvendelse:	Pumpning af vand
c)	Handelsbetegnelse:	Se Tekniske Data på side 36 – 38
d)	Type:	Se Tekniske Data på side 36 – 38
e)	Stelnummer:	

3. Producent:
   Honda Motor Co., Ltd.
   2-1-1 Minamiaoyama
   Minato-ku, Tokyo, Japan

4. Autoriseret repræsentant:
   Honda Motor Europe Ltd. Aalst Office
   Wijngaardveld 1 (Noord V)
   9300 Aalst, Belgien

5. Reference til Harmoniserede standarder:
   EN809:1998/AC:2001

6. Andre standarder eller specifikationer:

7. Direktiv om støjemission fra maskiner til udendørs brug:

a)	Målt lydeffektniveau:	Se Tekniske Data på side 36 – 38
b)	Garanteret lydeffektniveau:	Se Tekniske Data på side 36 – 38
c)	Støjparameter:	Se Tekniske Data på side 36 – 38
d)	Procedure for overensstemmelses vurdering:	ANNEKS V
e)	Bemyndiget organ:	

8. Sted: Aalst, Belgien

9. Dato:

_____
Piet Renneboog
Homologation Manager
Honda Motor Europe Ltd. Aalst Office

15. EGNE NOTATER

15. EGNE NOTATER

WT20Xk3 – WT30Xk3 – WT40Xk2 **36YG0611 EU 1000.2009.12** **00X36-YG0-6110** **DK 05/11 – skn**	**IMPORTØR** **TIMA PRODUCTS A/S** **TÅRNFALKEVEJ 16 2650 HVIDOVRE** **TELEFON 36 34 25 50 TELEFAX 36 77 16 30**