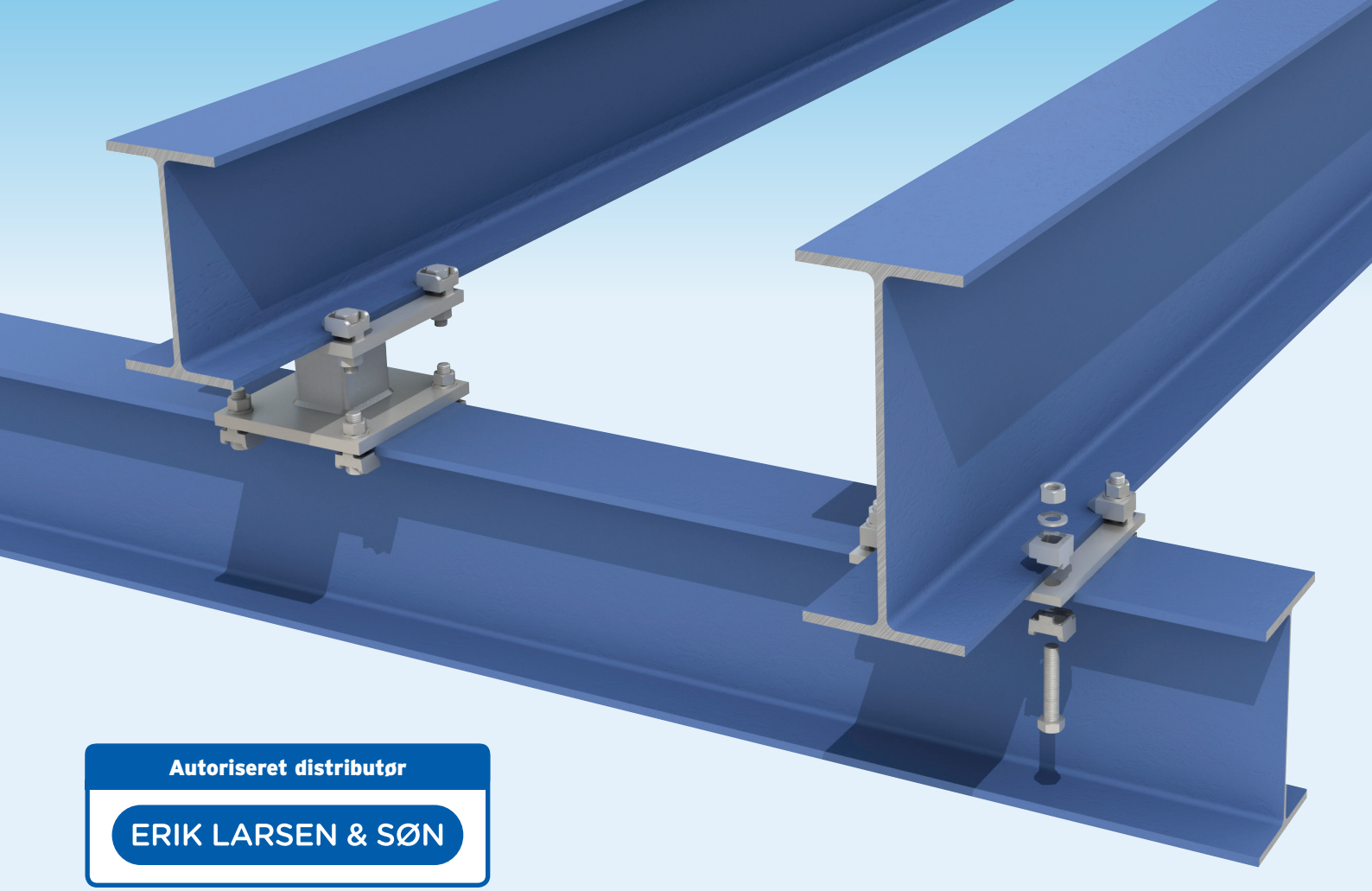

Autoriseret distributør

ERIK LARSEN & SØN

lindapter®

Teknisk innovation inden for stålsamlinger

I mere end 80 år har Lindapter haft ry for at fremstå som banebrydende inden for design og fremstilling af stålbeslagssystemer og er vokset fra at være en beskeden familievirksomhed, til at være et anerkendt globalt brand ved at levere et hurtigere og mere omkostningseffektivt alternativ til boring og svejsning. Typiske anvendelsesområder omfatter samlinger til:

- **Konstruktionsbjælker**
- **Hulprofiler (SHS – Structural Hollow Section)**
- **Rørbæringer**
- **Løftepunkter**
- **Facade og fladebeklædning**
- **Stålgulve**

Find yderligere information på **www.erik-larsen.dk**

Vigtigste fordele

Spar tid og penge
Lindapter-clamps sørger for hurtigere samling end ved boring, svejsning og traditionel boltning.

Høj styrke
Fremstillet af materialer, der kan modstå store belastninger og barske miljøer.

Justerbar
Kan hurtigt justeres ved at lade clampen glide på plads før tilspænding med håndværktøj.

Sikrere samlinger
Ved at undgå boring eller svejsning på arbejdsstedet betyder det, at der ikke skal indhentes tilladelse til varmbearbejdning, samtidig med, at der tilvejebringes mere sikre anlægsforhold.

Gratis tegning af løsningsforslag
Lindapters erfarne ingeniører designer skræddersyede samlinger uden beregning.

CE · ICC ES ESR-3330 Seismic Approved · Deutsches Institut für Bautechnik DIBt · FM APPROVED · TÜV NORD Baumuster geprüft · Lloyd's Register TA · VdS · LPCB · bsi. ISO 9001 Quality Management Q 05143 · bsi. ISO 14001 Environmental Management EMS 546660

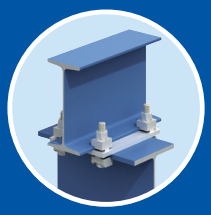

Overliggerclamps

Lindapters beslagssystemer byder på et hurtigt og omkostningseffektivt alternativ til boring eller svejsning på arbejdsstedet ved at reducere installationstid og arbejdsomkostninger. Permanente (eller midlertidige) højstyrkesamlinger opnås gennem enkel sammenspænding af to stålprofiler.

Hurtig og nem installation (Se installationsvideo på www.Lindapter.com)

Trin 1

Bring placeringspladen og den nederste bjælke i stilling under den øverste bjælke.

Trin 2

Forsyn boltene med to Lindapter-clamps, samt eventuelle påkrævede pakninger, en møtrik og en spændeskive.

Trin 3

Brug en momentnøgle at tilspænde hver enkelt bolt til det anbefalede moment.

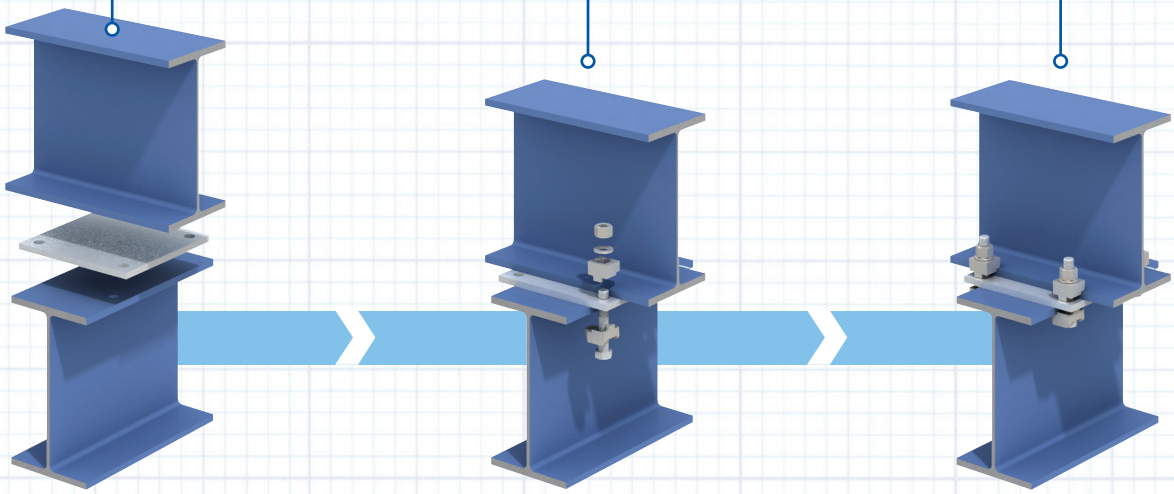

Typiske anvendelses muligheder

Overliggerclamps er yderst alsidige produkter, der kan anvendes til stålprofiler i stort set alle former og størrelser. Afhængigt af anvendelsesområdet er clampen konstrueret til at passe til de påkrævede belastningsforhold, fx trækbelastning, slipmodstand eller kombinerede belastninger. Lindapter kan udvikle og fremstille hele samlinger til specifikke anvendelsesområder.

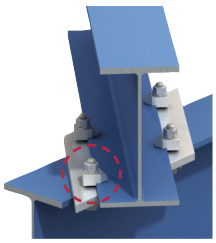

Trækbelastning

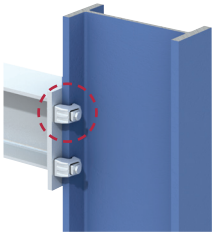

Slipmodstand

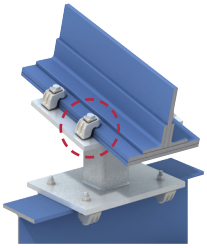

Kombineret belastning

Case 1

Projekt: Tower Bridge, Storbritannien
Produkt: Type A
Anvendelse: Fastgøring af en glasbros nye stålskelet til det oprindelige stålgitter.

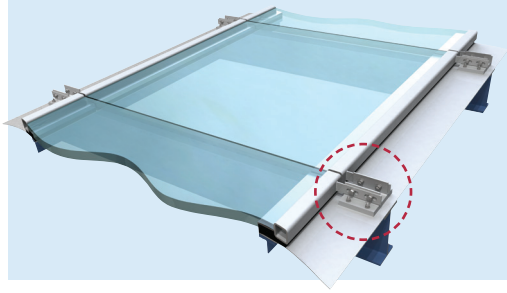

Lindapters enkle samlingsløsning muliggjorde, at rammen sikkert kunne fastgøres til det oprindelige stålgitter uden boring eller svejsning på stedet, hvilket var med til at sikre, at broen ikke blev beskadiget eller skulle afspærres. Ved hjælp af håndværktøj kunne entreprenørerne afslutte installationen på mindre end seks uger.

ERIK LARSEN & SØN

Erik Larsen & Søn ApS - Autoriseret distributør
Hovedvejen 219, 2600 Glostrup, Danmark | +45 43967811 | info@erik-larsen.dk | www.erik-larsen.dk

Hollo-Bolt®

Den originale ekspansionsbolt til bygningsstål samler hurtigt stålprofiler med forborede hulprofiler (SHS), der kun har brug for adgang fra den ene side. Hollo-Boltene byder på et hurtigere alternativ til svejsning eller gennemboltning og reducerer derved byggetid og lønomkostninger.

Hurtig og nem installation (Se installationsvideo på www.Lindapter.com)

Trin 1

Juster det forborede beslag, og indsæt Hollo-Bolten.

Trin 2

Tag fat i Hollo-Boltkraven med en åben skruenøgle.

Trin 3

Brug en momentnøgle til at tilspænde den centrale bolt til det anbefalede moment.

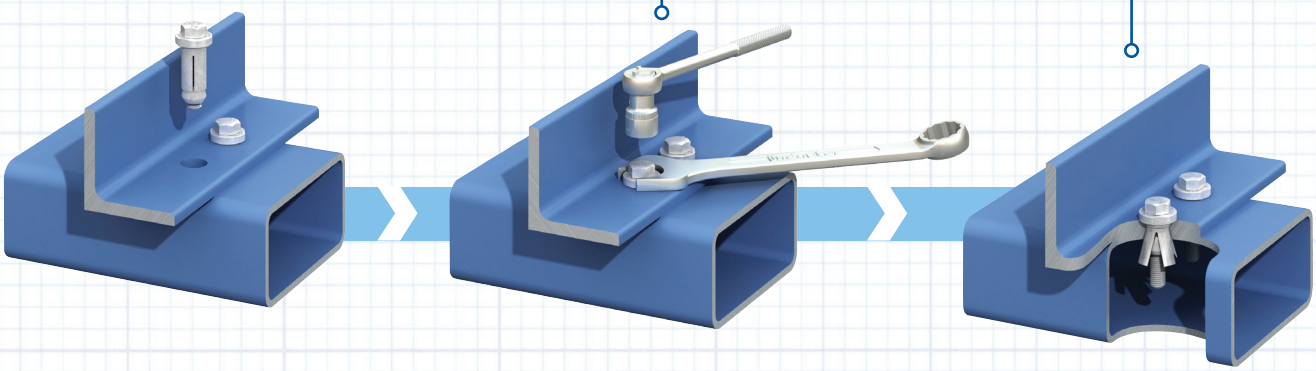

Hovedvarianter

Det **sekskantet** hoved angiver boltens hoved over stålprofilens overflade. Bolten med **nedsænket** hoved omfatter en særlig krave med plads til hele hovedet, så der ikke er behov for at bore undersænkede huller. Når den innovative **Flush Fit** Hollo-Bolt først er monteret, er den fuldstændigt skjult indenfor det undersænkede hul – den perfekte løsning for arkitekter!

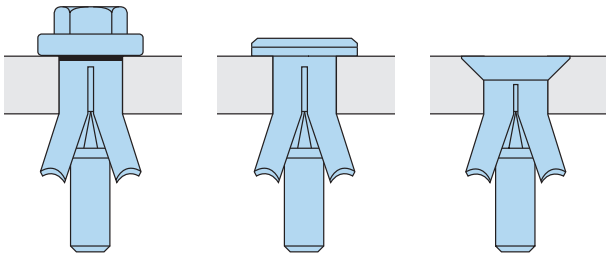

Sekskantede **Nedsænket** **Flush Fit**

Case 2

Projekt: Historisk museum, Tyskland
Produkt: Hollo-Bolt i rustfrit stål
Anvendelse: Sikring af stålfacadepaneler mod hulprofilen af bygningsstål.

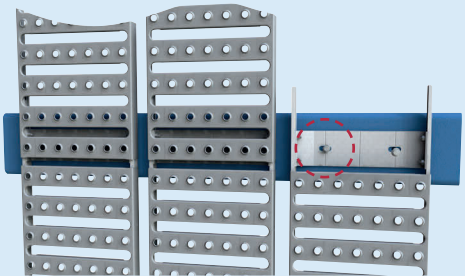

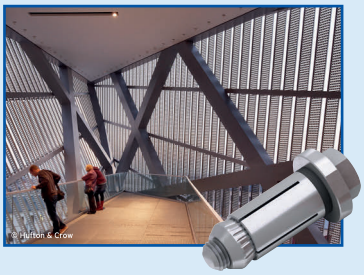

Entreprenørerne brugte mere end to tusind M8 Hollo-Bolte i rustfrit stål til hurtigt at montere panelerne fra én side, så den pileformede forlænger kunne krydse den oprindelige neoklassiske arsenalbygning uden behov for boring eller svejsning på stedet.

ERIK LARSEN & SØN

Erik Larsen & Søn ApS - Autoriseret distributør
Hovedvejen 219, 2600 Glostrup, Danmark | +45 43967811 | info@erik-larsen.dk | www.erik-larsen.dk

Andre Lindapter-produkter

Siden 1934 har Lindapter løbende udviklet sit sortiment, der nu omfatter samlingsløsninger til stort set alle stål-stålanvendelser. Udover de to flagskibsprodukter, Hollo-bolten og overliggerclamperne, specialiserer Lindapter sig i andre produktgrupper, som beskrives indgående nedenfor:

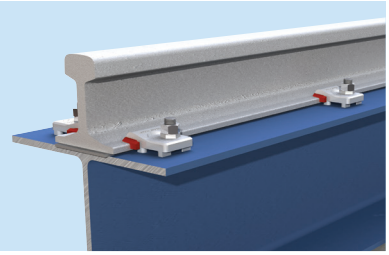

Skinnebefæstelser

Ideel til sikring af skinner eller kranliner i lavhastighedsmiljøer, såsom togvedligeholdelsesanlæg samt dæmnings- eller havnekraner.

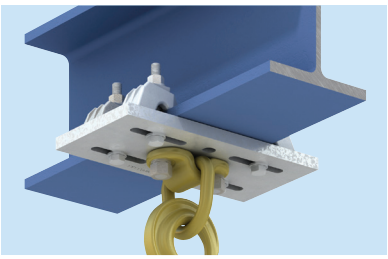

Løftepunkter

Understøtter løft og rigning af udstyr, uanset om det drejer sig om overliggende ophængning af audiovisuelt udstyr eller løft af stigrør på offshore-boreplatforme.

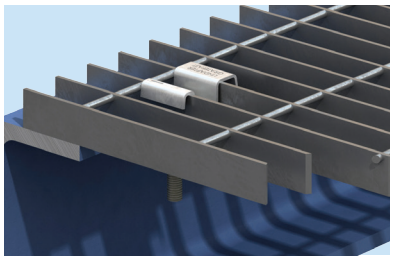

Gulvbefæstelser

En række kraftige befæstelser til fastgøring af stålplader eller -gitterværk til stålkonstruktioner. Kan monteres med enkelt håndværktøj.

Støttebefæstelser

Denne clamp anvendes til at ophænge bygningstjenester, herunder elektrisk udstyr eller rørsystemer fra konstruktions-bjælker eller underliggere.

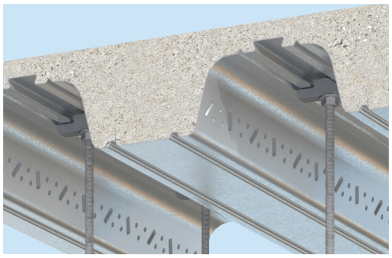

Belægningsbefæstelser

Designet til at passe ind i en række forskellige belægningsprofilers indadgående svalehalekanaler uden at beskadige eller delaminere belægningen.

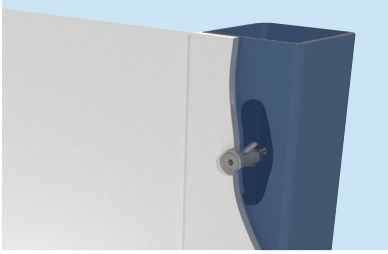

Specielt konstruerede løsninger

Lindapters forsknings- og udvikling-steam kan designe og fremstille skræddersyede produkter, der passer til specifikke krav.

Gratis tegning af løsning

Som en del af Lindapters omfattende service kan et team af erfarne ingeniører yde gratis rådgivning med henblik på at finde frem til en passende løsning til dig. I den forbindelse vil du blive forsynet med 2D-tegninger eller tegninger i interaktivt 3D-format samt CAD-filer, der kan importeres til alle større softwareapplikationer.

Kontakt Lindapters tekniske supportteam, hvis du ønsker yderligere oplysninger (**support@Lindapter.com**)

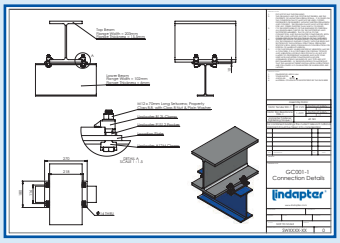

Gratis løsningsforslag → 2D-/3D-tegninger → Pristilbud → Distribution på verdensplan → Installations-vejledning

ERIK LARSEN & SØN
Autoriseret distributør

Hovedvejen 219, 2600 Glostrup
+45 43967811
info@erik-larsen.dk
www.erik-larsen.dk