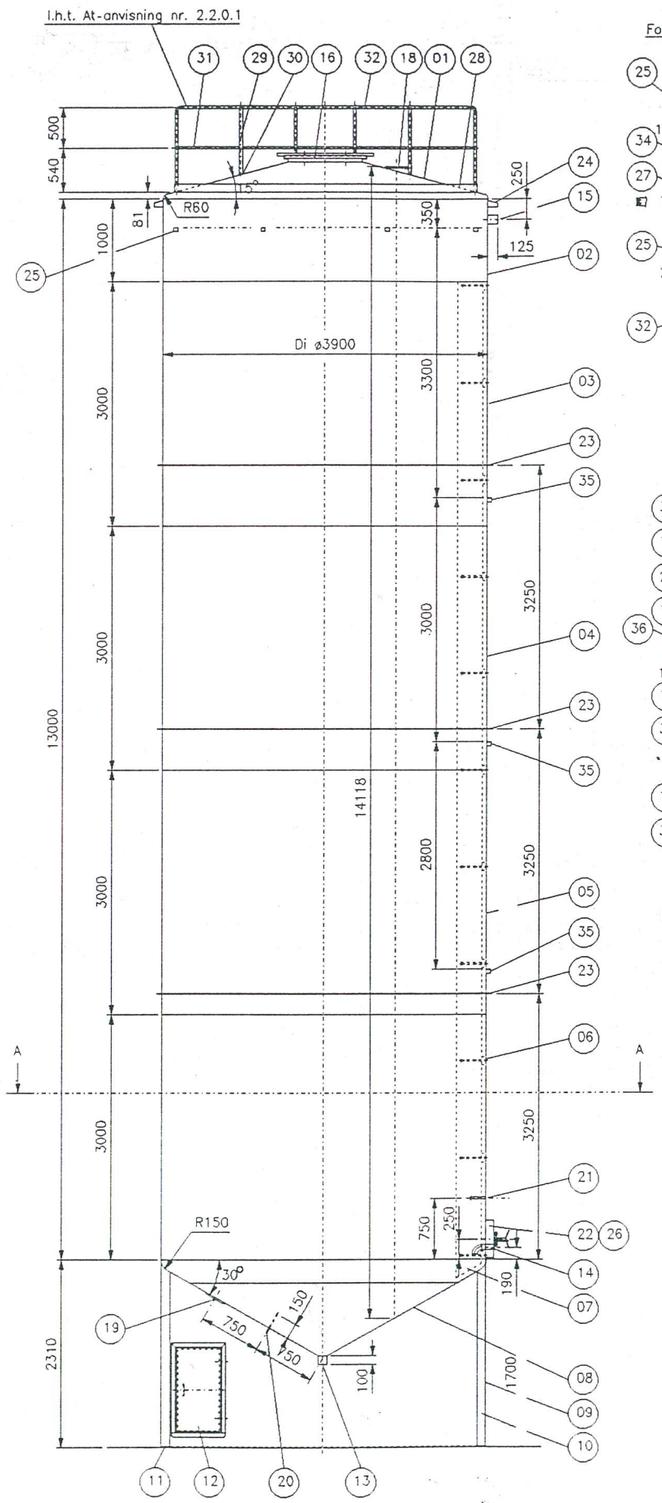

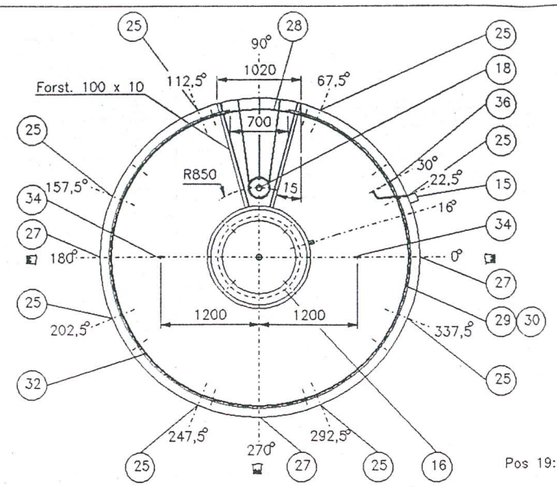

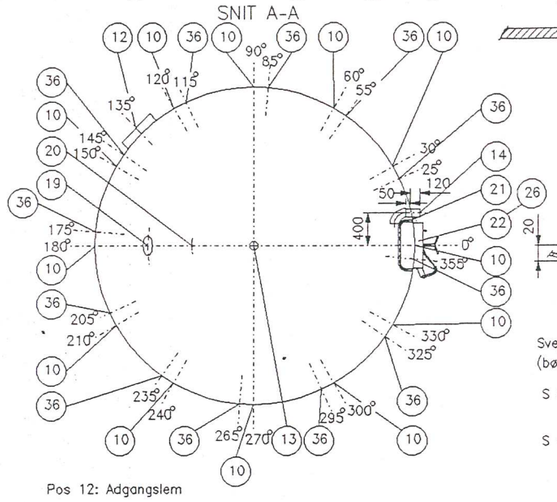

Pos 12: Adgangslem

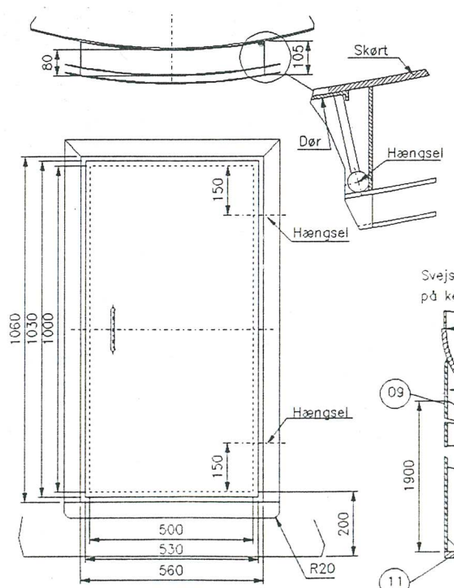

Svejsning af termo-lomme i endebund.

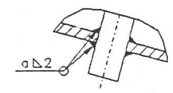

Pos. 24: Vandnæse

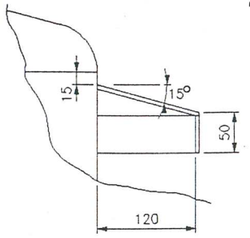

Pos 19: Leveltransmitter Svejsedetalje

Pos. 18: Røreværksflange

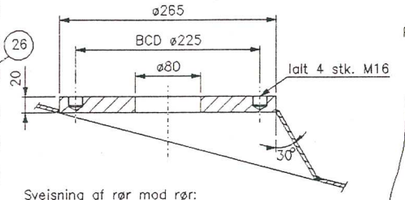

Svejsning af rør mod rør: (bøjning mod rør)

S >= 2.6 mm:

S < 2.6 mm:

Pos. 21: Stigebøjle

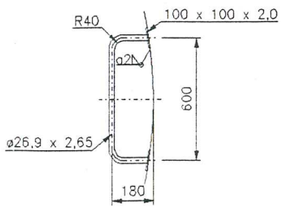

Svejsning af skørt på keglebund.

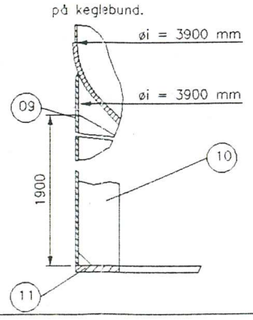

Pos. 25: Plader

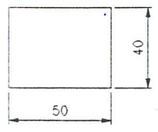

Pos. 27: Transportbeslag

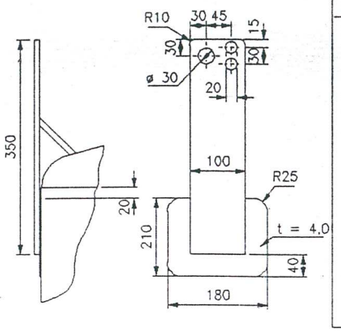

Påsvejsning af flanger på studse generelt:

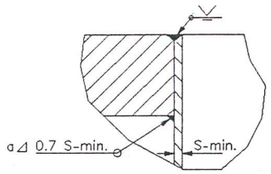

Pos. 36: Baffel

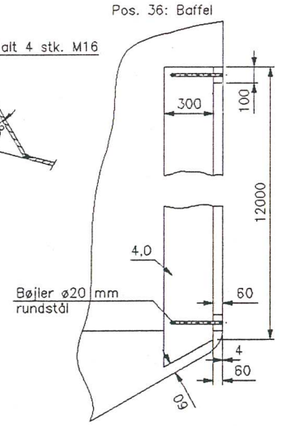

Påsvejsning af studse på tank generelt:

t > 3.0 mm:

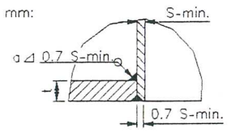

t <= 3.0 mm:

Opkraves R 5 - 10 mm

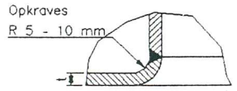

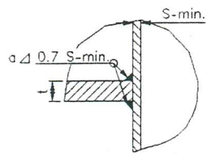

Pos. 26: Navneskilt

J.H. Stålindustri

Industrivej 39 - DK - 8981 Spentrup
Tlf.: 86 47 90 44 - Fax.: 86 47 92 01

	Tank	Kappe	
Volumen brutto	163.425	-	l
Arbejdstemp.(max/min)	15 / 0	-	°C
Designtemp.(max/min)	15 / 0	-	°C
Arbejdstryk	0 / -0,03	-	bar o
Designtryk	0 / -0,03	-	bar o
Prøvetryk	0	-	bar o
Materiale	W.1.4404	-	
Indhold	-	-	
Godkendelsesnummer:	-		
Ar/Nr.	1996 / 578		
Anvendelsesområde	-		

Tankvægt - netto:	7430 kg
Bruttovolumen:	163.425 l
Vægtfylde - indhold:	1,1 kg/l
Tankvægt - brutto:	187.198 kg
Behandling Indv.:	Koldvalset plade finish 2B, med afslebne svejsninger til Ra ≤ 0,65 my. Øvrige overflader ubehandlet.
Udv.:	Koldvalset plade finish 2B, med bejdsede svejsninger. Øvrige overflader ubehandlet.

Stk.	Benævnelse	Pos.	Tegnings nr.	Materiale	Dimension
01	Baffel	36		W1.4404	Plade 4,0 mm
03	Rørbæring	35		W1.4301	Vinkelst. 50x50x50 mm
02	Øje for sele	34		W1.4301	Rundstål ø10 mm
-	Udgået	33		-	-
01	Håndliste	32		W1.4301	Rør ø38 x 2,0 mm.
01	Knæliste	31		W1.4301	Rør ø25 x 2,0 mm.
16	Balysterholdere	30		W1.4301	Rør ø33,7 x 2,0 mm.
16	Balyster	29		W1.4301	Rør ø38 x 2,0 mm.
01	Sparkekant	28		W1.4301	Fladt 100 x 6,0 mm.
03	Transportbeslag	27		W1.4301	Plade 10 mm.
01	Navneskilt	26		W1.4301	JH standard
08	Plader	25		W1.4301	Plade 5,0 mm.
01	Vandnæse	24		W1.4301	Plade 3,0 mm
03	Vakuumringe	23		W1.4301	Fladt 70 x 10 mm.
01	Mandedæksel	22		W1.4404	LKD 534 x 434 mm.
01	Stigebøjle	21		W1.4404	Rør ø26,9 x 2,65 mm.
01	Følerlomme	20	$$$73015	W1.4404	ø15 mm.
01	Fl. f. level transmitte	19	$$$73051	W1.4404	Plade 25 mm.
01	Røreværksflange	18		W1.4404	Plade 25 mm.
-	Udgået	17		-	-
01	Topdæksel	16	05781006	W1.4404	
01	Overløb	15		W1.4404	Rør ø101,6 x 2,0 mm.
01	Fylderør	14		W1.4404	Rør ø101,6 x 2,0 mm
01	Udløb	13		W1.4404	Rør ø101,6 x 2,0 mm.
01	Adgangslem	12		W1.4301	Plade 3,0/2,0 mm.
01	Fundamentsring	11		W1.4301	Fladt 100 x 10 mm.
12	Afstivn. for bæreskørt	10		W1.4301	Fladt 100 x 10 mm.
01	Skørt	09	05781005	W1.4301	Plade 8,0 mm.
01	Bund - nedre	08	05781002	W1.4404	Plade 5,0 mm.
01	Bund - øvre	07	05781002	W1.4404	Plade 8,0 mm.
01	Svøb nedre	06	05781003	W1.4404	Plade 4,0 mm.
01	Svøb - nedre/mellem	05	05781003	W1.4404	Plade 3,0 mm.
01	Svøb - mellem	04	05781003	W1.4404	Plade 3,0 mm.
01	Svøb - øvre/mellem	03	05781003	W1.4404	Plade 3,0 mm.
01	Svøb - øvre	02	05781003	W1.4404	Plade 3,0 mm.
01	Top	01	05781004	W1.4404	Plade 4,0 mm.

J.H. Stålindustri
Industrivej 39
8981 Spentrup. Tlf. 86 47 90 44

Skala 1:50	Tegn.	MF
	Dato.	111196
	Kon.	
Ordre nr 578		

1 STK 160 M3 SILOTANK

Tegnings nr.	Rev.
05781001.DWG	D

Tegningsformat :

Rev	Beskrivelse	Dato	Tegn	Godk
A	Div. ændringer	271196	MF	
B	Røreværk + baffel	200197	MF	
C	Mål påtegnet	210197	MF	
D	Div. ændringer	250297	MF	