mcomeva.com

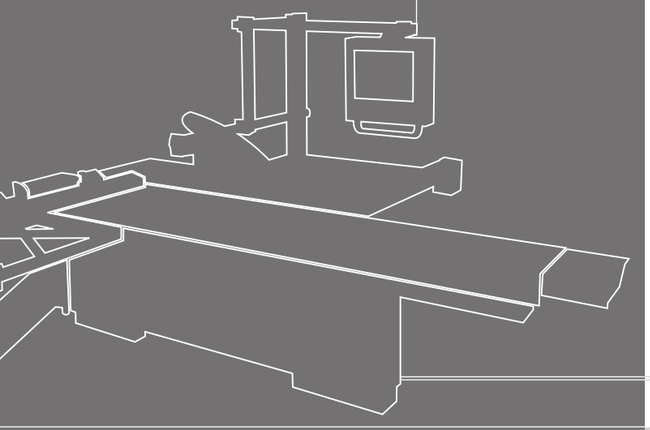

Construcciones Mecanicas Valencianas S.L.
Avda. Espioca, 114 (C/ La Mariola) · 46460 Silla · Valencia (Spain)
Tel. +34 96 122 20 65 · Fax. +34 96 122 18 11
Email: comercial@mcomeva.com · www.mcomeva.com

Distribuidor / Dealer

ESCUADRADORAS

COMEVA

PANEL SAW MACHINES

SC-315/1600

SC-315/1600

Escuadradora con chasis de gran robustez y reducido tamaño para corte profesional en espacios limitados.

High robust and reduced size oanel saw for profesional cutting in limited spaces.

GRUPO DE SIERRA
SAW BLADE GROUP

SISTEMA DE CORTE PARALELO · *RIP FENCE SYSTEM*

Dispone de palograma con sistema de ajuste rápido y suave deslizamiento. La guía de aluminio es deslizante para trabajos en piezas cortas. Para trabajos especiales dispone de dos posiciones.

Has a rip fence with fast adjust system and soft slip. The aluminium guide slide for short pieces use. The fence have two positions for special Works.

PANEL DE CONTROL PRINCIPAL
MAIN CONTROL PANEL

El panel de control situado en el frontal de la maquina, incorpora los botones de control de las funciones de la maquina.

The control panel located in front part of the machine, incorporate the buttons to control all machine functions.

PROTECTOR CON SALIDA DE ASPIRACION
BLADE GUARD WITH EXTRACTION OUTLET

La cubierta de protección de disco incluye una toma de aspiración para eliminar todo residuo causado por el corte. Protege al operario de cualquier posible incidente con el disco.

The blade guard provide incluye an extraction outlet to remove the waste from cut. Protect the opeator from accidents with saw blade.

CARRO DESLIZANTE · *SLIDING TABLE*

Carro de aluminio robusto para un movimiento suave y preciso.

Robust sliding table for a soft and accurate movement.

TOPES DEL PALOGRAMA
FENCE FLIP STOPS

Topes de aluminio reforzado de gran robustez con bloqueo manual, para colocación de la medida de corte.

Reinforced and solid aluminium Flip stops with manual locking, for cutting size setting.

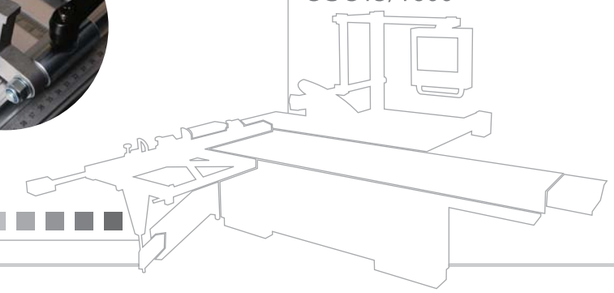

SC-315/2600
SC-315/3200

La solución para el corte de tableros de gran tamaño de forma fácil y precisa con componentes de alta calidad y resistencia.

The solution for large panel cutting in easy and accurate way with high quality and resistance components.

GRUPO DE SIERRA · *SAW BLADE GROUP*

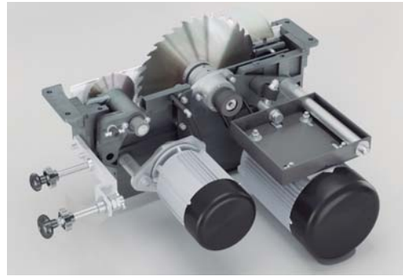

PANEL DE CONTROL PRINCIPAL
MAIN CONTROL PANEL

Todas las operaciones, incluyendo el ON/OFF, la parada de emergencia, etc,..., están agrupadas y localizadas en una posición accesible y cómoda para el operario.

All the functions, including ON/OFF and the emergency stop, etc… are in the control panel, placed on a reachable position and confortable for the operator.

PROTECTOR CON SALIDA DE ASPIRACION
BLADE GUARD WITH EXTRACTION OUTLET

La cubierta de protección de disco incluye una toma de aspiración para eliminar todo residuo causado por el corte. Protege al operario de cualquier posible incidente con el disco.

The blade guard provide incluye an extraction outlet to remove the waste from cut. Protect the opeator from accidents with saw blade.

SISTEMA DE CORTE PARALELO
RIP FENCE SYSTEM

Dispone de palograma con sistema de ajuste rápido y suave deslizamiento. La guía de aluminio es deslizante para trabajos en piezas cortas. Para trabajos especiales dispone de dos posiciones.

Has a rip fence with fast adjust system and soft slip. The aluminium guide slide for short pieces use. The fence have two positions for special Works.

CARRO DESLIZANTE · *SLIDING TABLE*

La mesa deslizante de aluminio está fabricada en materiales de alta calidad con guias de gran resistencia para un suave deslizamiento y estabilidad durante el corte.

The sliding table it's made of aluminium and high quality materials with big resistance guides, for soft slip and stability during the cutting.

SC-315/2600 SC-315/3200

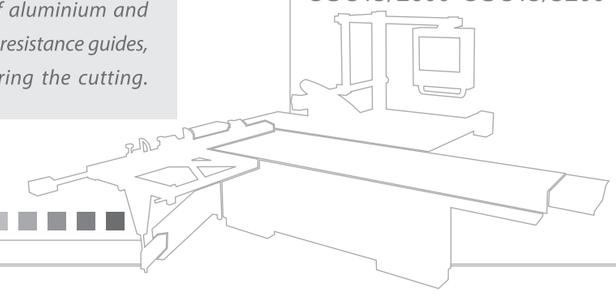

SC-400/3200
SC-400/3200 AUT

Maquina profesional y sólida para cortes de gran precisión de acabado y gran carga de trabajo.

Profesional and solid machine for high accuracy cutting and heavy duty Works.

GRUPO DE SIERRA · *SAW BLADE GROUP*

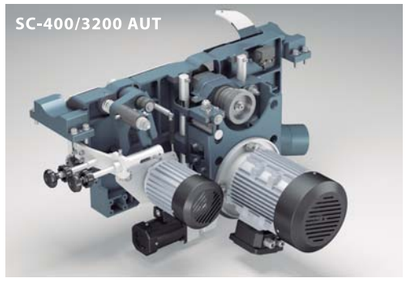

PROTECTOR DE PUENTE CON SALIDA DE ASPIRACION
OVERHEAD BLADE GUARD WITH EXTRACTION OUTLET

La cubierta transparente de protección del disco proporciona visión del campo de corte. A su vez incluye una toma de aspiración para eliminar todo residuo causado por el corte. Protege al operario de cualquier posible accidente con el disco.

The clear blade guard provide visión of cutting área. Also include and extraction outlet to remove the waste from cut. Protect the operator from accidents with saw blade.

SISTEMA DE CORTE PARALELO · *RIP FENCE SYSTEM*

Dispone de palograma con sistema de ajuste rápido y suave deslizamiento. La guía de aluminio es deslizante para trabajos en piezas cortas. Además , se puede colocar en dos posiciones para trabajos especiales.

Has a rip fence with fast adjust system and soft sliding. The aluminium guide is sliding for short pieces Works. Furthermore, can be set in two positions for special Works.

CARRO DESLIZANTE · *SLIDING TABLE*

Carro de aluminio de alta calidad con deslizamiento sobre barras de acero de gran resistencia para un movimiento ligero, ágil y suave, que proporciona gran precisión de corte.

High quality aluminum sliding table which slide over high strength steel bars for light, agile and smooth movement, providing high cutting precision.

SC-400/3200 SC-400/3200 AUT

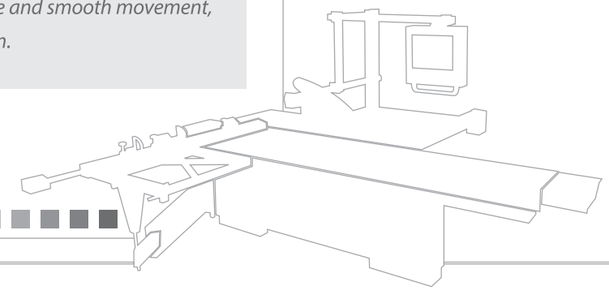

SC-400/3200 CNC

La tecnología de corte más avanzada al alcance de todos los usuarios gracias a un revolucionario software con optimizador.

The most advanced cutting technology available for all users through a revolutionary software with optimizer.

GRUPO DE SIERRA · *SAW BLADE GROUP*

VISUALIZADOR DIGITAL · *DIGITAL READOUT*

SOFTWARE · *SOFTWARE*

El ordenador con pantalla táctil incorpora un moderno y revolucionario software desde donde se pueden controlar todos los ejes de la máquina y realizar programas de corte con optimización para el máximo aprovechamiento del material.

The pc with touch screen incorporate a modern and revolutionary software from where you can control all the axes of the machine and realize cutting programs with optimization for the maximum use of the material.

SISTEMA DE CORTE PARALELO
RIP FENCE SYSTEM

Dispone un palograma motorizado y programable desde la pantalla de control. El palograma está controlado por un servomotor que proporciona la máxima precisión.

The rip fence it's motirized and programable from control panel screen. The fence it's Controller by servomotor to provide the máximum accuracy.

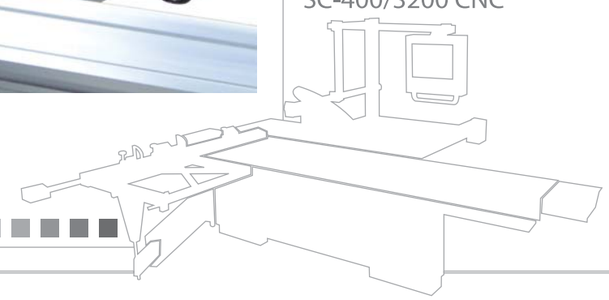

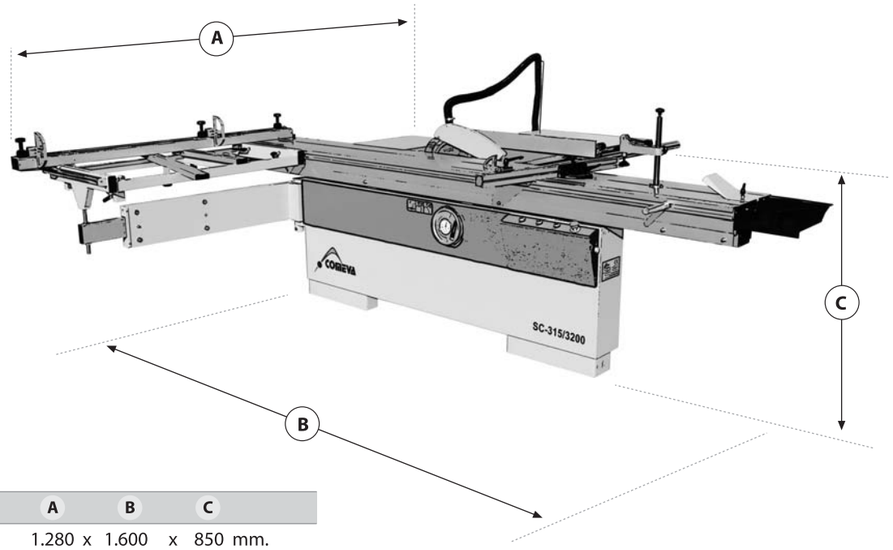

	A	B	C
SC-315/1600	1.280 x	1.600 x	850 mm.
SC-315/2600	2.400 x	2.600 x	850 mm.
SC-315/3200	2.400 x	3.200 x	850 mm.

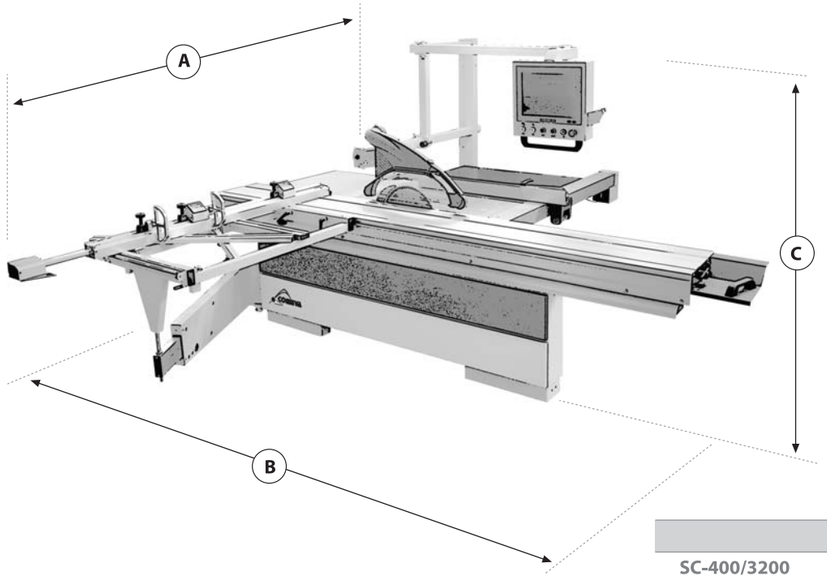

	A	B	C
SC-400/3200	2.000 x	3.200 x	1.350 mm.
SC-400/3200 AUT	2.000 x	3.200 x	1.350 mm.
SC-400/3200 CNC	2.000 x	3.200 x	1.850 mm.

CARACTERÍSTICAS · *SPECIFICATIONS*

		SC-315/1600	SC-315/2600	SC-315/3200
Medida carro deslizante	*Sliding table dimensions*	1600 x 360mm	2600 x 360 mm	3200 x 360 mm
Medidas mesa fundición	*Cast iron table*	800 x 530 mm	800 x 530 mm	800 x 530 mm
Med. mesa extension corte paralelo	*Extension table (rear)*	800 x 370	800 x 820 mm	800 x 820 mm
Medidas mesa extensión salida	*Extension table (front)*		440 x 530 mm	440 x 530 mm
Ø Disco	*Ø Main Saw blade*	315 mm	315 mm	315 mm
Ø Eje disco	*Ø Main saw bore*	30mm	30 mm	30 mm
Corte max. 90º	*Max. Cutting height at 90º*	100 mm	100 mm	100 mm
Corte max. 45º	*Max. Cutting height at 45º*	70 mm	70 mm	70 mm
Potencia motor sierra	*Main motor Power*	2,5 kw	4 Kw	4 Kw
Velocidad de la sierra	*Main saw blade speed*	4000 rpm	4000 rpm	4000 rpm
Ø Incisor	*Ø Scoring saw blade*	120 mm	120 mm	120 mm
Ø Eje incisor	*Ø Scoring blade bore*	20 mm	20 mm	20 mm
Potencia motor incisor	*Scoring blade motor power*	0,55 kw	0,55 Kw	0,75 Kw
Velocidad incisor	*Scoring blade speed*	8000 rpm	8000rpm	8000rpm
Corte paralelo	*Cutting width*	900 mm	1250 mm	1250 mm
Ajuste del corte paralelo	*Cutting width adjustment*	manual	manual	manual
Ajuste de la inclinación del disco	*Main saw blade tilting adjustment*	manual	manual	manual
Ajuste de la subida y bajada del disco	*Main saw blade height adjustment*	manual	manual	manual
Ajuste incisor	*Scoring saw adjustment*	manual	manual	manual
Peso neto	*Net weight*	400 kg	575 kg	600 kg

CARACTERÍSTICAS · *SPECIFICATIONS*

		SC-400/3200	SC-400/3200 AUT	SC-400/3200 CNC
Medida carro deslizante	*Sliding table dimensions*	3200 x 405 mm	3200 x 405 mm	3200 x 405 mm
Medidas mesa fundición	*Cast iron table*	1020 x 690 mm	1020 x 690 mm	1020 x 690 mm
Med. mesa extension corte paralelo	*Extension table (rear)*	1020 x 680 mm	1020 x 680 mm	1020 x 680 mm
Medidas mesa extensión salida	*Extension table (front)*	750 x 690 mm	750 x 690 mm	750 x 690 mm
Ø Disco	*Ø Main Saw blade*	400 mm	400 mm	400 mm
Ø Eje disco	*Ø Main saw bore*	30 mm	30 mm	30 mm
Corte max. 90º	*Max. Cutting height at 90º*	130 mm	130 mm	130 mm
Corte max. 45º	*Max. Cutting height at 45º*	90 mm	90 mm	90 mm
Potencia motor sierra	*Main motor Power*	5,5 Kw	5,5 Kw	5,5 Kw
Velocidad de la sierra	*Main saw blade speed R.p.m.*	3000/4000/5000	3000/4000/5000	3000/4000/5000
Ø Incisor	*Ø Scoring saw blade*	120 mm	120 mm	120 mm
Ø Eje incisor	*Ø Scoring blade bore*	20 mm	20 mm	20 mm
Potencia motor incisor	*Scoring blade motor power*	0,75 kw	0,75 kw	0,75 kw
Velocidad incisor	*Scoring blade speed*	8000 rpm	8000 rpm	8000 rpm
Corte paralelo	*Cutting width*	1250 mm	1250 mm	1250 mm
Ajuste del corte paralelo	*Cutting width adjustment*	manual	manual	Auto.
Ajuste de la inclinación del disco	*Main saw blade tilting adjustment*	manual	Auto.	Auto.
Ajuste de la subida y bajada del disco	*Main saw blade height adjustment*	manual	Auto.	Auto.
Ajuste incisor	*Scoring saw adjustment*	manual	manual	Manual
Peso neto	*Net weight*	675 kg	676 kg	720 Kg