BELKI Inline Magnetfilter

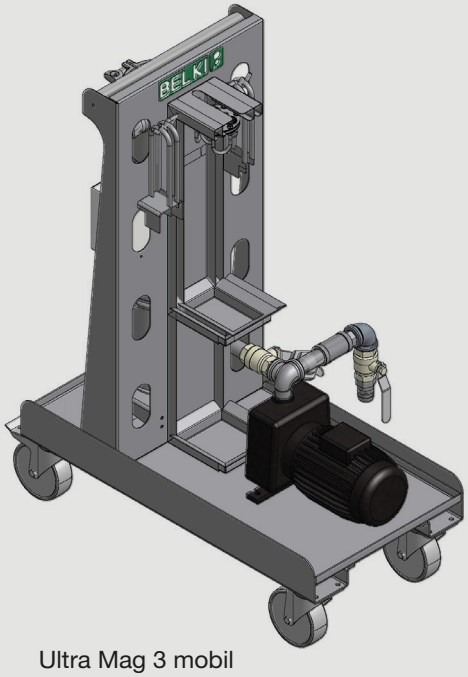

Ultra Mag 3 mobil

Ultra Mag 3

Rensestation

Anvendelse

BELKI Inline Magnetfilter anvendes til filtrering af meget fine ferritiske partikler og faste stoffer fra køle-smørevæsker, hydrauliske væsker og mange andre procesvæsker indenfor den spåntagende industri. BELKI Inline Magnetfilter har mange anvendelsesmuligheder indenfor f.eks.: honing, slibning og emnevask.

Funktion

Væsken passerer igennem et rør forbi kraftige magnetstave, hvor de magnetiske partikler opfanges. Magnetfeltet dannes af meget stærke magneter. BELKI Inline Magnetfilter kan leveres med en rensestation, som sikrer hurtig og nemt vedligehold og rengøring.

Fordele

- Fjernelse af fine partikler sikrer bedre produktkvalitet og reducerer driftsomkostninger
- Kræver minimal plads og ingen forbrugsstoffer
- Forlænger levetid af procesvæsker og værktøj
- Reducerer udgifter til bortskaffelse og minimerer driftstop
- Reducerer vedligeholdelsesudgifter
- Forbedrer produktkvalitet
- Nem at rengøre med rensestation
- Mobil version for øget fleksibilitet

BELKI Filtertechnik GmbH
Ostpromenade 54, D-52525 Heinsberg
Tel +49 (0) 2452 10651-27
www.belki.de • info@belki.de

BELKI
Filtration with capacity

Hovedkontor / Headoffice / Hauptsitz:
BELKI teknik ApS
Fårupvej 19, DK-8840 Rødkærsbro
Tel +45 8665 8811
www.belki.dk • post@belki.dk

Tekniske specifikationer

Ultra Mag 1

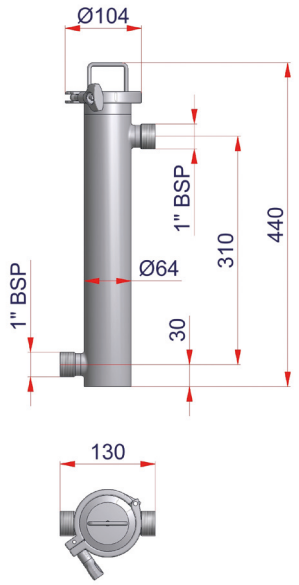

Ultra Mag 3

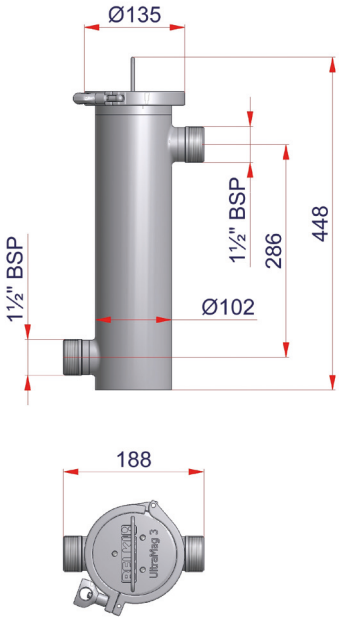

Ultra Mag 3-600

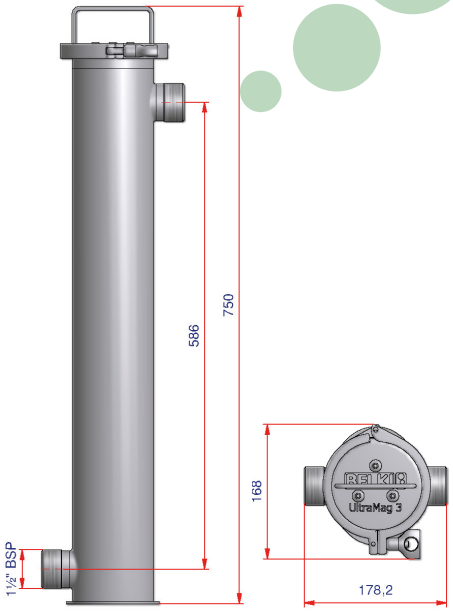

Ultra Mag 3 mobil

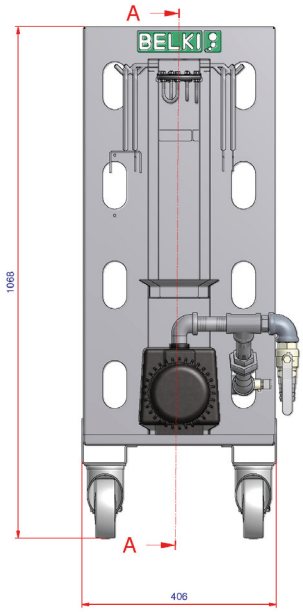

Rensestation til type 1, 3 og 3-600

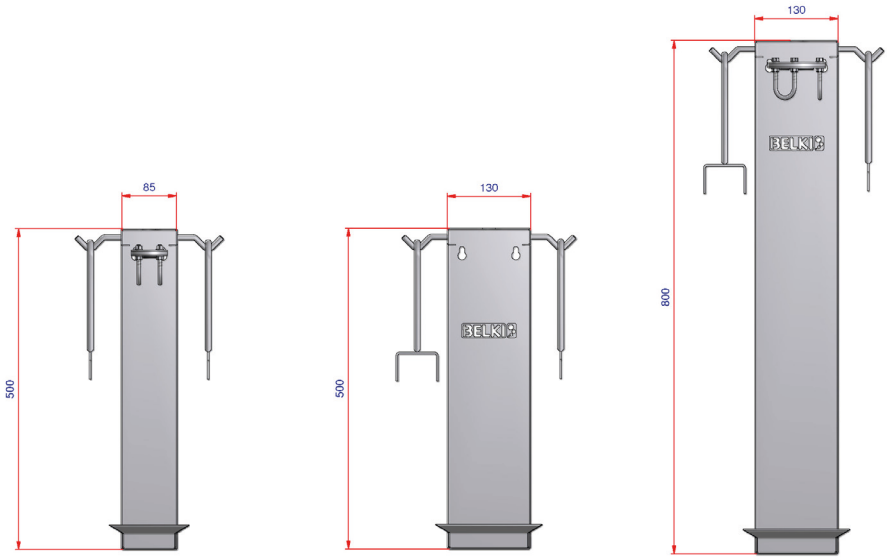

	Type:	Ultra Mag 1	Ultra Mag 3	Ultra Mag 3-600	Ultra Mag 3 mobil
Kapacitet	l /min	100	250	250	250
Kontamineringskapacitet	kg	1	3	6	3
Tilslutning	Dimension	1"	1 ½"	1 ½"	1 ½"
Antal kerner	Stk.	1	3	6	3
Tilslutning	V/Hz	-	-	-	230V / 50 Hz

Presented by / Überreicht durch:

BELKI

Filtration with capacity