VACUMASTER Comfort Vakuumlyftare

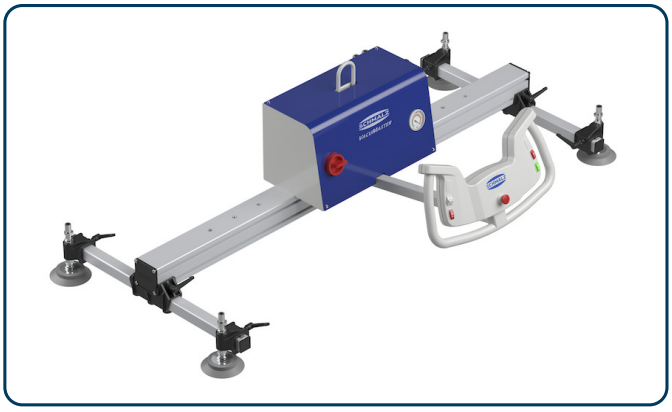

Produktfördelar:

- Lyftkapacitet upp till 750 kg
- Integrerat manöverhandtag
- Tystgående pump med autoavstängning
- Moduluppbyggd
- Inbyggd vakuumtank
- Optiskt och akustiskt larm

VACUMASTER Comfort vakuumlyftare för bättre ergonomi och arbetsmiljö. Moduluppbyggd med längsok i aluminium som även fungerar som vakuumtank. Vakuumet alstras av en tystgående vakuumpump.

VACUMASTER Comfort vakuumlyftare är försedd med längsok i aluminium med integrerad vakuumtank. Längsoket och tväroken kundanpassas beroende på godsets dimensioner. Sugkopparnas diameter och antal bestäms av godsets vikt och tjocklek. Vakuumaktiveringen sköts av en elektronisk styrd ventil placerad på manöverboxen som även har inbyggd styrning för kättingtelferns funktioner. VACUMASTER Comfort Vakuumlyftare kan förses med elektrisk tiltrörelse på 90° eller 180°.

Vakuumpumpen/ejektorn är utrustad med en unik automatisk funktion som stänger av vakuumpumpen när vakuumet har uppnått tillräcklig vakuumnivå. Vakuumnivån kontrolleras därefter kontinuerligt för att vakuumpumpen ska starta igen om så behövs. Detta ger en tystare och mer behaglig arbetsmiljö.

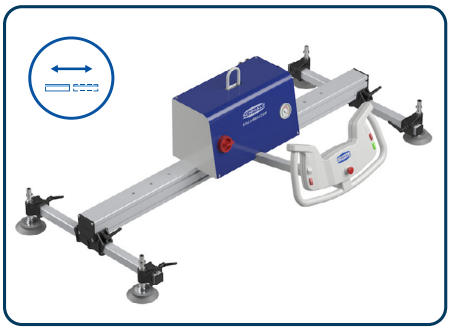

VACUMASTER Comfort för horisontell hantering

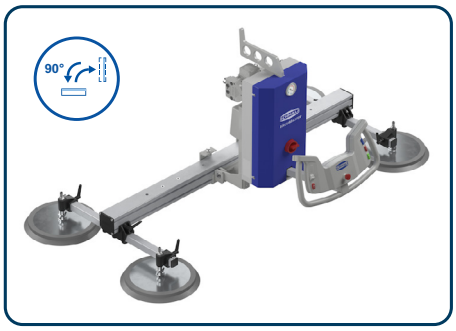

VACUMASTER Comfort 90° tiltrörelse, upp till 500 kg.

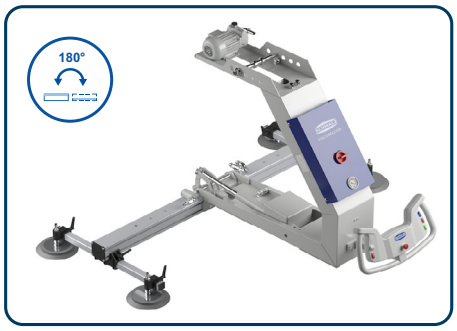

VACUMASTER Comfort 180° tiltrörelse, upp till 250 kg.

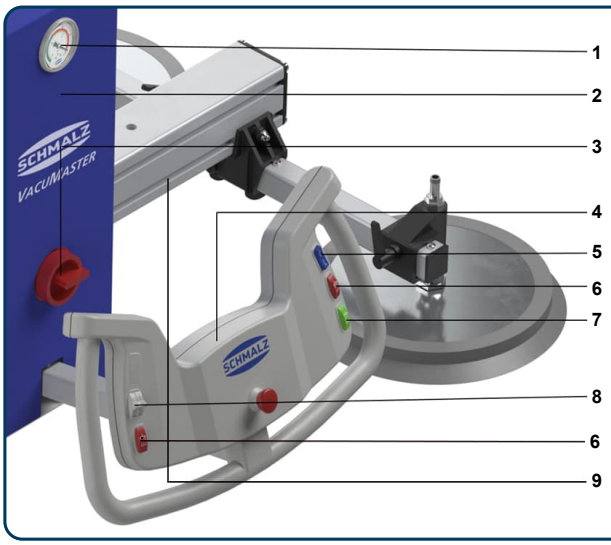

1. Vakuummätare
2. Grundmodul med integrerad vakuumpump
3. Huvudströmbrytare
4. Ergonomiskt manöverhandtag med integrerade funktionella knappar för till/från av vakuumet samt telferns lyftrörelse och tiltfunktion (tillval)
5. 90° eller 180° tiltfunktion beroende på modell
6. Dubbelaktivering krävs för att stänga av vakuum, vilket säkerställer att lasten lossnar på ett säkert sätt
7. Vakuum till för att greppa lasten
8. Telfer upp/ner
9. Konfigurerbart oksystem med ett stort urval av sugkoppar

Fördelar med VACUMASTER Comfort

Vakuumpump

- Pumpstorlek väljs beroende på gods
- Flera olika driftspänningar
- Autofunktion till/frånslag
- Energibesparande
- Tystgående

Manöverbygel

- Med styrning av till/från på vakuumet samt till telfer lyft-rörelse och tiltfunktion (tillval)
- Olika längder på manöverbygeln
- Fasta eller ledbara manöverbyglar (tillval)

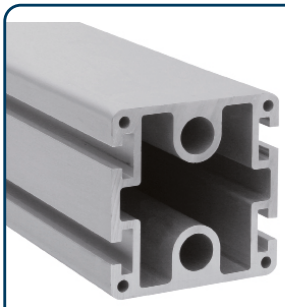

Aluminiumok med inbyggd vakuumtank

- Säker vakuumnivå snabbt tack vare stor inbyggd vakuumtank
- Säker hantering även vid spänningsbortfall
- Lågt byggmått

Grundmodul

- Inbyggda komponenter skyddas av plåtkapsling
- Enkelt handhavande med tydliga indikeringar
- Lättåtkomlig vakuumpump vid underhåll

Stort urval av sugkoppar

- Typ och storlek väljs utifrån godsets dimensioner och vikt
- Sugkopp typ SPU används vid släta ytor
- Sugkopp SPK används vid ojämna ytor t.ex. durkplåt

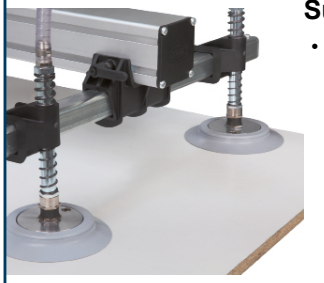

Sugfotsinfästning

- Flera olika modeller beroende på godsdimensioner

Elektrisk tiltrörelse (tillval)

- 90° eller 180° tiltrörelse
- Möjligt att stanna tiltrörelsen inom hela intervallet
- Mjuk jämn tiltrörelse
- Bibehåller sitt läge även vid spänningsbortfall

Olika utförande av VACUMASTER Comfort

VACUMASTER Comfort horisontal

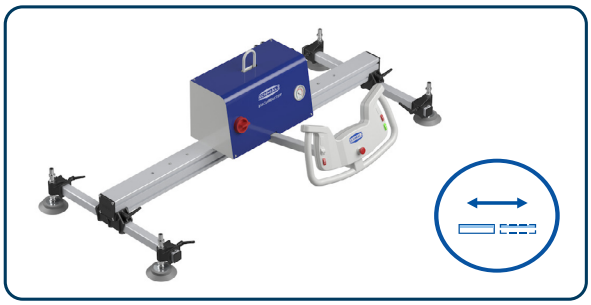

Artikel nr.	Kapacitet	Tiltrörelse
2809100125000	125 kg	-
2809100250000	250 kg	-
2809100500000	500 kg	-
2809100750000	750 kg	-

VACUMASTER Comfort 90° tiltrörelse

Artikel nr.	Kapacitet	Tiltrörelse
2809100125090	125 kg	90°
2809100250090	250 kg	90°
2809100500090	500 kg	90°

VACUMASTER Comfort 180° tiltrörelse

Artikel nr.	Kapacitet	Tiltrörelse
2809100075180	75 kg	180°
2809100125180	125 kg	180°
2809100250180	250 kg	180°

Tillbehör till VACUMASTER Comfort vakuumlyftare

Ledbar manöverbygel
- Maximerar staplings-höjden
- Arbetspositionen förblir ergonomiskt

Avstängningsventil för sugkopp
- Individuell avstängning av sugkoppar för hantering av detaljer med utskurna hål

Parkeringsstöd
- Möjliggör säker förvaring av vakuumlyftaren
- Skyddar sugkopparna

Vattenavskiljare
- Förhindrar att vatten sugs in i vakuumlyftarens pump vid t.ex. vattenskärning

Val av oklängder och antal sugkoppar

Plåtformat 1000 x 2000 mm

	125 kg			250 kg			500 kg			750 kg		
Plåttjocklek mm	Antal sug-koppar	Längsok mm	Tvärok mm	Antal sug-koppar	Längsok mm	Tvärok mm	Antal sug-koppar	Längsok mm	Tvärok mm	Antal sug-koppar	Längsok mm	Tvärok mm
0,5-1,0	6	1600	750	6	1600	750	6	1600	750	6	1600	750
1,5-4,0	4	1600	750	4	1600	750	4	1600	750	4	1 600	750
5,0-8,0	2	1600	-	2	1600	-	2	1600	-	4	1600	750
10,0-15,0	-	-	-	2	1600	-	2	1600	-	4	1600	750
20,0-30,0	-	-	-	-	-	-	2	1600	-	4	1600	750

Plåtformat 1250 x 2500 mm

	125 kg			250 kg			500 kg			750 kg		
Plåttjocklek mm	Antal sug-koppar	Längsok mm	Tvärok mm	Antal sug-koppar	Längsok mm	Tvärok mm	Antal sug-koppar	Längsok mm	Tvärok mm	Antal sug-koppar	Längsok mm	Tvärok mm
0,5-2,0	6	1600	750	6	1600	750	6	1600	750	6	1600	750
3,0-5,0	4	1600	750	4	1600	750	4	1600	750	4	1600	750
6,0-10,0	-	-	-	4	1600	750	4	1600	750	4	1600	750
12,0-20,0	-	-	-	-	-	-	4	1600	750	4	1600	750
30,0	-	-	-	-	-	-	-	-	-	4	1600	750

Plåtformat 1500 x 3000 mm

	125 kg			250 kg			500 kg			750 kg		
Plåttjocklek mm	Antal sug-koppar	Längsok mm	Tvärok mm	Antal sug-koppar	Längsok mm	Tvärok mm	Antal sug-koppar	Längsok mm	Tvärok mm	Antal sug-koppar	Längsok mm	Tvärok mm
0,5-3,0	6	2400	750	6	2400	750	6	2400	750	6	2400	750
4,0-6,0	-	-	-	6	2400	750	6	2400	750	6	2400	750
8,0-12,0	-	-	-	-	-	-	4	2400	750	4	2400	750
15,0-20,0	-	-	-	-	-	-	-	-	-	4	2400	750

Plåtformat 2000 x 4000 mm

	250 kg			500 kg			750 kg		
Plåttjocklek mm	Antal sugkoppar	Längsok mm	Tvärok mm	Antal sugkoppar	Längsok mm	Tvärok mm	Antal sugkoppar	Längsok mm	Tvärok mm
0,5-4,0	8	3200	1150	8	3200	1150	8	3200	1150
5,0-8,0	-	-	-	8	3200	1150	8	3200	1150
10,0	-	-	-	-	-	-	8	3200	1150