THERMO NOVA

INDUSTRIEL LUFT-LUFT VARMEPUMPE

Produktionshaller Værksteder Lagerhaller Logistikcentre Byggemarkeder Gartnerier Sportshaller

Ingen varmerør

Scroll
EVI inverter kompressor

KITA Luft-luft varmepumpe

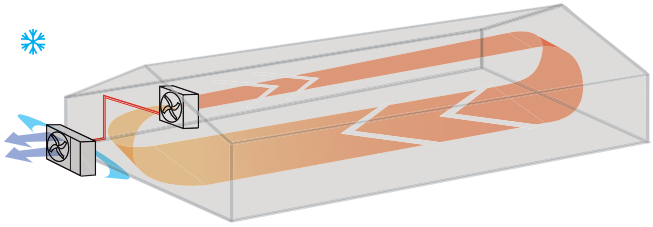

Naturlige besparelser

INNOVATION
Kita er først med damp indsprøjtning teknologi "smart injektion" med en inverterstyret børsteløs DC-scroll-kompressor og to elektroniske ekspansionsventiler, der sikrer varmepumpens drift ned til -33 ° C udetemperatur.

STILLE TEKNOLOGI
Med opmærksomhed på komfort et lavt støjniveau er Kita forsynet med to tyske A-klasse kvalitetsventilatorer i overstørrelse med lav rotationshastighed, som sikrer et imponerende lavt støjniveau.

BEHOVSSTYRET
Takket være fuld inverterstyring, hvor Kita automatisk tilpasser sig det reelle varmebehov opnås mere stabil og støjsvag opvarmning.

EFFEKTIVITET
Varmepumpen er bygget af overdimensionerede komponenter, som sikrer lang levetid og høj effektivitet, bl.a. via patenteret afrimningsteknologi, som sikrer, at afrimning kun starter, når det reelt er nødvendigt.

TROVÆRDIGHED
Kapacitetsregulering, sikkerhedsautomatik, gode komponenter og software sikrer en pålidelig og driftssikker varmepumpe.

MILJØVENLIG
Kita er i alle aspekter designet til at opnå den maksimale energieffektivitet for at reducere energiforbruget. Kita er den miljørigtige varmekilde for fremtiden med minimal miljøbelastning.

EKSEMPEL PÅ KONVERTERING FRA OLIEFYR TIL VARMEPUMPE		
	Oliefyr	Varmepumpe
Effektivitet	85%	440% (COP 4,4)
Energipris	7,20 kr./l olie	1,05 kr./kWh el*
Krævet energi	8.000 l / år	15.455 kWh / år
Varmepris	57.600,-	16.228,-
Årlig besparelse ex moms		**41.372 kr.**

Varme til lavpris!

Vores samfund skal elektrificeres over den næste generation for at sikre verdens klimamål. Derfor er energiafgifterne løbende nedreguleret i forhold til tidligere tiders uligt høje el-afgift og PSO afgiften på strøm nedtrappes de kommende år. De lave elpriser kombineret med KITA luft-luft varmepumpens imponerende effektivitet opnås den absolut laveste varmepris.

*Total elpris inkl. el-afgift for rumvarme. Varierer fra ca. 0,85-1,15 kr./kWh september 2018.

Indedel

Udedel med stålben

Datablad KITA LUFT-LUFT 35 kW

			Enhed	KITA LUFT-LUFT Nom.	KITA LUFT-LUFT Max
Varme	Udeluft 7°C Indeluft 20°C	Varmekapacitet	kW	24,55	36,47
		Optaget el-effekt	kW	4,56	8,81
		COP		5,39	4,14
	Udeluft -7°C Indeluft 20°C	Varmekapacitet	kW	16,82	26,75
		Optaget el-effekt	kW	4,40	7,99
		COP		3,82	3,35
	Energimærke / årsvirkningsgrad, varme			A++ / 4,67	
Køl	Udeluft 30°C Indeluft 22°C	Kølekapacitet	kW	21,20	29,49
		Optaget el-effekt	kW	4,57	7,76
		EER (Køle COP)		4,60	3.80
	Energimærke / årsvirkningsgrad, køle			A+ / 5,15	
Forsyningsdata	El-forsyning		V-Hz	3x400V 50Hz 25A sikring	
	Maksimalt elforbrug		kW	15,50	
	Maksimal strøm		A	25	
Arbejdsområde	Varmefunktion		Min ~ Max °C	-33°C ~ 35°C	
	Kølefunktion		Min ~ Max °C	-10°C ~ 50°C	
Kompressor	Type			Scroll Inverter	
	Antal			1	
	Teknologi			Vapour Injection	
	Olie		kg	2,2	
	Olietype			PVE FV50S	
Udendørs Ventilator	Model			EBMPAPST	
	Motortype			EC	
	Nominel diameter		mm	910	
	Maksimal elforbrug		kw	0.625	
	Hastighed (max)		rpm	610	
	Luftmængde		m3/h	15.000	
Indendørs ventilator	Fabrikat			EBM PABST	
	Type			Inverter EC	
	Antal			1	
	Nominel diameter		mm	800	
	Maksimal el-effekt		kW	0,44	
	Maksimal strøm		A	1,9 (230V)	
	Maksimal omdrejninshastighed		rpm	600	
	Maksimal luftmængde		m3/h	6.000	
Udeluft varmeveksler	Antal rørrækker		rækker	3	
	Finneafstsand		mm	2.5	
	Overfladebehandling			Hydrofobisk (vandafvisende)	
Støjniveau	Maksimalt lydtryk ved 5 m afstand		dB(A)	44	
	Maksimal lydeffekt		dB(A)	63	
Indendørs varmeveksler	Antal rørrækker		rækker	3	
	Finneafstand		mm	1,6	
Ekspansions-ventil	Hovedventil			Elektronisk (EEV)	
	Indsprøjtningsventil (EVI)			Elektronisk (EEV)	
Rørtilslutning	Gas / væske		ø mm (	22 (7/8") / 12 (1/2")	
Dele i sæt	Indedel / Udedel			1 / 1	
Kølemiddel	Type			R410A	
	Fyldning		kg	9	
Vægt	(Indedel + Udedel)		kg	280	
Dimensioner	Udedel Højde X Bredde x Dybde		mm	1516 x 1790 x 670 (inkl. fabriksmonterede fødder)	
	Indedel Højde X Bredde x Dybde		mm	1080 x 1263 x 775	

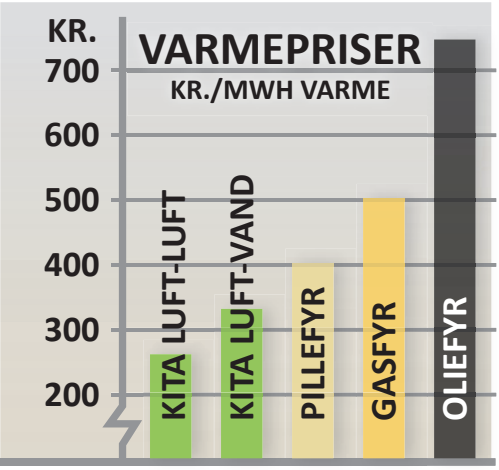

R-410A REFRIGERANT

THERMONOVA

KITA Luft-luft varmepumpens fordele

Simpel installation
Med luft-luft systemet undgås installation af et vandbåret varmeanlæg i nybyg eller ved konvertering fra gas- eller oliekalorifere (fyr). Tilslutningen mellem luft-luft-varmepumpens ude- og indedel er enkel og billig.

Højtydende indedel fordeler varmen
Indedelen har en højtydende ventilator med lang indstillelig kastelængde, hvilket sørger for minimal temperaturforskel selv i store haller. Temperaturforskellen er normalt under 1 °C.

Højteknologisk varmepumpe sikrer lav varmepris
Udedelen består af det mest innovative varmepumpeprodukt på markedet og er forsynet med både EVI-teknologi og inverter. EVI-teknologien sikrer, at systemet har en højere varmeeffekt selv ved ekstreme udetemperaturer helt ned til -33 °C og inverter-teknologien reguler-er scroll-kompressorens varmeeffekt fra 25-100% (9-35 kW). Denne behovsstyring sørger for, at varmepumpen altid tilpasser sig præcist til rummets varmebehov og giver en jævn varme. Samtidig giver opvarmningsformen en meget stille og uforstyrende varmeafgivelse sammenlignet med gas- og oliekalorifere.

Varmepumpen er, præcis som alle andre KITA modeller, designet for maskimal energieffektivitet via den overdimensionerede fordamperflade, EVI-teknologien og samtidigt et minimalt støjniveau takket være den overdimensionerede inverterstyrede A-klasse ventilator (Ø910 mm) fra tyske Ebm Pabst.

Fremtidens opvarmningsform
KITA luft-luft er den idelle og moderne erstatning for varmeanlæg til store lokaler og haller, som typisk er opvarmet med olie eller gas, ofte med støjende og ineffektive ventilatorer. Med en beskeden investering opnås store besparelser til opvarmning, og samtidig giver systemet mulighed for kølefunktion.

Først i verden
KITA Luft-luft er det første luft-luft-produkt i verden til industrielle varme- og kølebehov i sædvangligvis haller til mange formål og store butikker som f.eks. byggemarkeder.

Uovervindelig totaløkonomi
Ud over en enkel og billig installation er KITA Luft-luft den absolut billigste varmekilde til store rum og haller. Med KITA Luft-luft er varmeprisen lavere end de billigste fjernvarmeværker.

Indedel

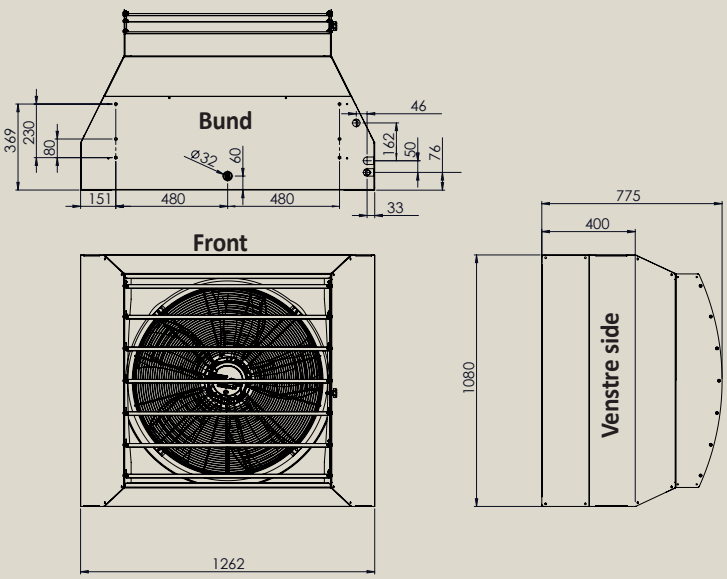

Udedel

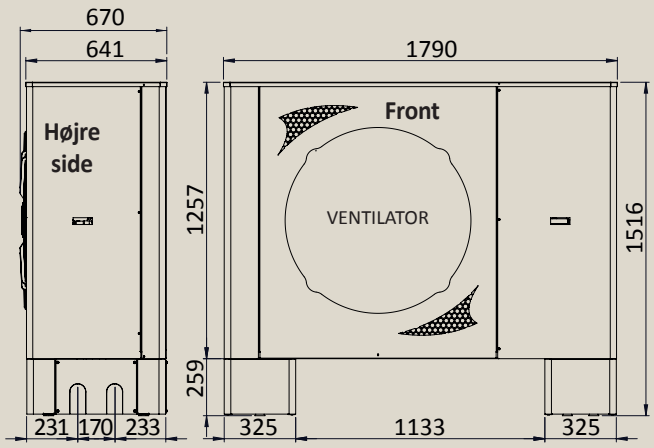

Salg erhverv & industri +45 6060 8397
Teknisk support +45 6060 9365

ThermoNova
Ejdrupvej 46 | DK-9240 Nibe | Danmark
info@thermonova.dk - thermonova.dk

FORHANDLER

Version september 2018. Der tages forbehold for fejl. Ret til ændringer uden varsel. © ThermoNova ApS