KVALITET SEDAN 1994

QH-system

Enklare blir det inte • Kvalité sedan 1994

OilBoss
Oljeavskiljare

Avskiljer läckoljan samtidigt som skärvätskan rekonditioneras genom kontinuerlig cirkulation och syresättning

Varför oljeavskiljare?

Ekonomi

Skärvätskans livslängd ökar med minst 4 gånger vilket ger lägre kostnader för vätskeinköp och destruktion. Livslängden för verktyg och pumpar ökar väsentligt.

Maskinstillestånd

Färre maskinstillestånd ger ökad tid för produktion.

Kvalitet

Färre kassationer och mätfel på grund av kladdiga mätverktyg.

Hälsa och arbetsmiljö

Minimerar risken för hudproblem, allergier, oljedimma och bakterier som skapar måndagslukt.

Yttre miljöpåverkan

Minskad miljöpåverkan när det blir färre transporter och destruktionstillfällen.

Varför OilBoss?

Kontinuerlig cirkulation

Rekonditionerar skärvätskan kontinuerligt genom att cirkulera och tillsätter syre samtidigt som den avskiljer olja.

Maskiner som producerar kontinuerligt

I applikationer som går dygnet runt där oljan oftast inte får den tid som krävs för att den skall flyta på ytan, där är OilBoss® mycket effektiv.

Maskiner med långa stilleståndstider

Eftersom skärvätskan cirkulerar kontinuerligt och syresätts samtidigt som olja avskiljs minimeras risken att skärvätskan blir dålig även vid längre stillestånd.

Enkelt montage

Enkel att montera direkt på maskinen utan ingrepp eller verktyg, fäst med magnet och i lämplig höjd för ergonomiskt handhavande, tömning etc. Inga maskiner eller behållare i gångar som förorsakar spill och hala golv.

Minimalt underhåll

Kompakt design, enkel rengöring, få slitagedetaljer gör att den kräver minimalt underhåll. Tillverkad i transparant plast gör det enkel att hålla koll på oljenivån och när den skall tömmas.

Minimal skärvätskeförlust

Ingen eller minimal förlust av skärvätska eftersom den bara cirkulerar mellan OilBoss® och maskinsumpen.

Enkel att placera

Lämplig för maskiner vars tank har en form eller placering som omöjliggör konventionella oljeskimmers.

Kostnadseffektiv

Låga driftskostnader, få rörliga delar, minimalt underhåll gör att investeringen återbetalar sig på mycket kort tid.

OilBoss monterad på maskin

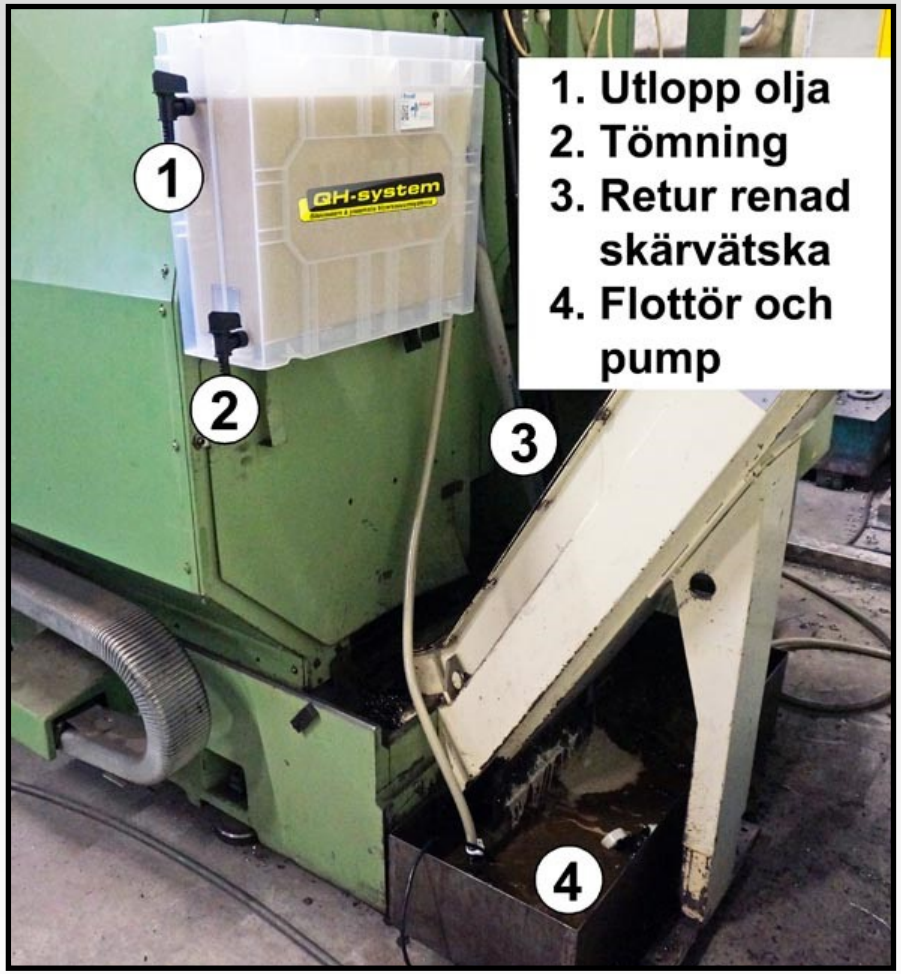

Enkelt montage

Inga ingrepp i maskin krävs, avskiljaren sitter med en magnetplatta som enkelt placeras på plan yta.

Enkelt att placera

Den dränkbara pumpen med flottör tar minimal plats och är enkel att placera i tank. Ytvätskan pumpas till avskiljartanken vilket minimerar spill och skärvätskeförluster.

OilBoss Funktion

1. Skärvätska och olja pumpas in från maskinsumpen.
2. Vätskan flödar genom filtermediat och oljan flyter upp på ytan.
3. Avtappning för oljan.
4. Skärvätskan flödar genom botten-anslutningen från den förorenade sidan till den rena.
5. Den rena skärvätskan flödar tillbaka till maskinsumpen.
6. Utlopp för den rena skärvätskan.

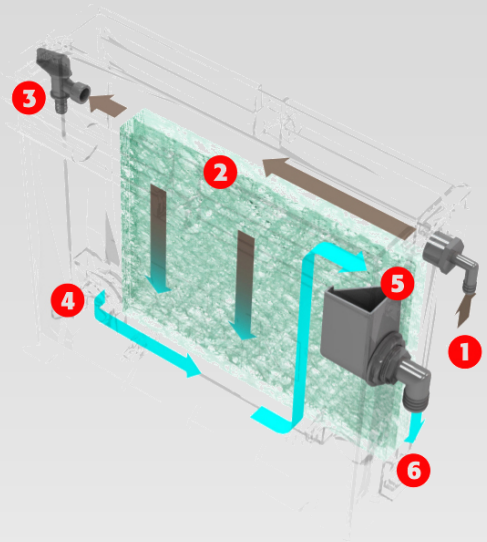

OilBoss levereras komplett

Allt du behöver för att installera och ta utrustningen i drift medföljer.

- OilBoss avskiljare.
- Magnetfäste.
- Ytsug, flottör.
- Pump.
- Slangar.

Artikelnummer 30OC300D

OilBoss dimensioner

A = 166 mm

B = 394 mm

C = 505 mm

D = 604 mm

E = 437 mm

F = 543 mm

G = 210 mm

H = 190 mm
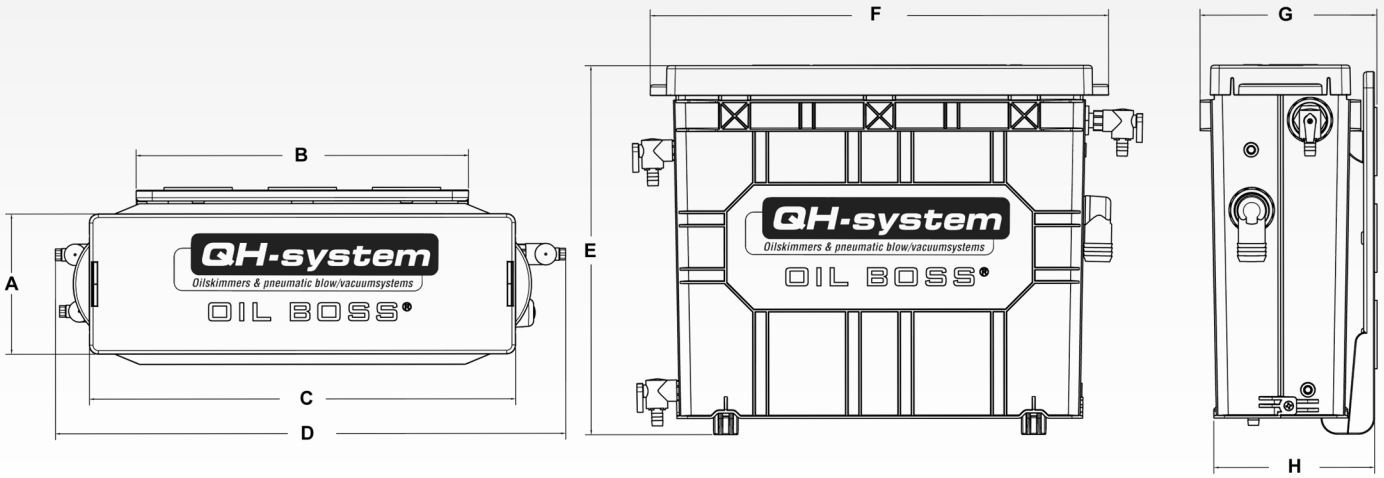
Vikt 13 kg