Ändr nr	Ändringens art / Ändringsmeddelande	Godkänd av - datum

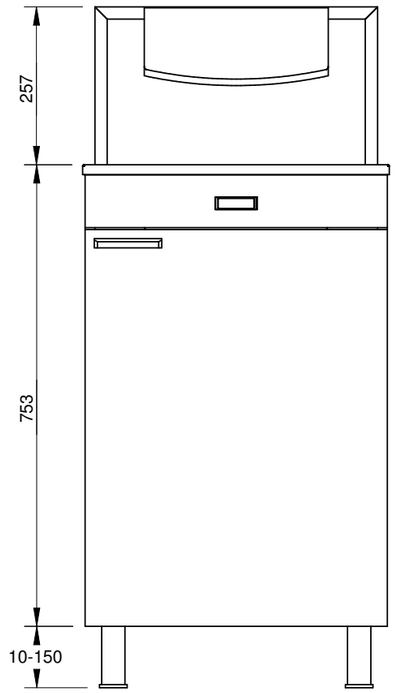

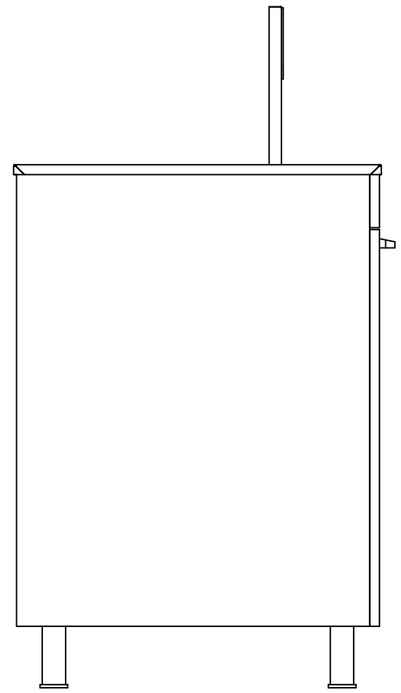

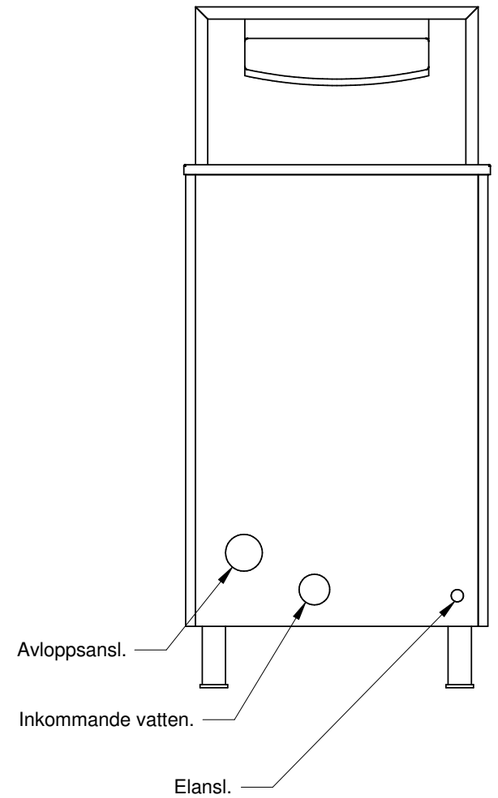

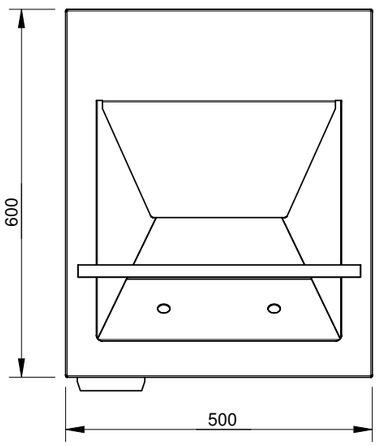

Med reservation för tekniska ändringar och fel.

Pos nr	Antal	Titel/Benämning, beteckning, material,dimension od				Artikel nr / Referens	
Konstruerad av		Ritad av JKE	Datum 2010-07-02	Generell tolerans SS-ISO 2768-1 M	Generell yt-jämnhet, R_a	Vy placering E	Skala 1:10
Ägare				Titel/Benämning			
				Ritningsnummer		Utgåva	Blad